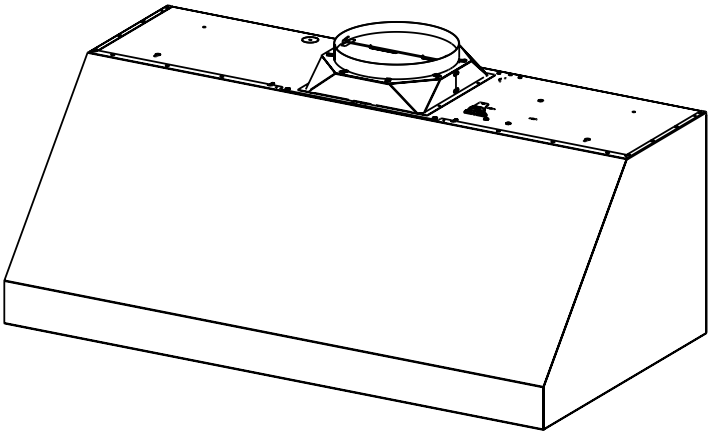

FABER

BREVA PRO

Installation Instructions
Use and Care Information

Instructions d'installation
Utilisez et d'entretien

Instrucciones de instalación
Información de uso y cuidado

BREV308SS600
BREV368SS600
BREV48SS1200

CONTENTS

Section	Page
Important safety instructions	3
Range hood dimensions	6
Installation height requirements	9
Tools needed	9
Parts	10
Attach the Motor	16
Venting method	22
Mount the Motor into the hood	23
Mount the spacer (ONLY FOR BREVA 30)	34
Recirculation instructions - only for breva30 and breva36	35
Connect the Motor cable	36
Mounting on the wall	38
Installation for Mounting Under the Cabinet	42
Connecting house power	46
Operating the controls	47
CFM adjustment < 295CFM	51
CFM adjustment < 395CFM	52
Faber cloud app	53
Remote control	54
Cleaning stainless steel	54
Caring for filters	55
Replacing the activated charcoal filter	56
Replacing bulbs	56
Wiring diagram	57
Warranty	58

IMPORTANT SAFETY INSTRUCTIONS

READ AND SAVE THESE INSTRUCTIONS BEFORE YOU START INSTALLING THIS Range Hood

WARNING: - TO REDUCE THE RISK OF A RANGE TOP GREASE FIRE:

a) Never leave surface units unattended at high settings. Boilovers cause smoking and greasy spillovers that may ignite. Heat oils slowly on low or medium setting.

b) Always turn hood ON when cooking at high heat or when flambeing food (i.e. Crepes Suzette, Cherries Jubilee, Peppercorn Beef Flambé).

c) Clean ventilating fans frequently. Grease should not be allowed to accumulate on fan or filter.

d) Use proper pan size. Always use cookware appropriate for the size of the surface element.

WARNING: - TO REDUCE THE RISK OF INJURY TO PERSONS IN THE EVENT OF A RANGE TOP GREASE FIRE, OBSERVE THE FOLLOWING*:

a) SMOTHER FLAMES with a close-fitting lid, cookie sheet, or metal tray, then turn off the burner. BE CAREFUL TO PREVENT BURNS. If the flames do not go out immediately EVACUATE AND CALL THE FIRE DEPARTMENT.

b) NEVER PICK UP A FLAMING PAN - You may be burned.

c) DO NOT USE WATER, including wet dishcloths or towels - a violent steam explosion will result.

d) Use an extinguisher ONLY if:

1. **You know you have a Class ABC extinguisher, and you already know how to operate it.**
2. **The fire is small and contained in the area where it started.**
3. **The fire department is being called.**
4. **You can fight the fire with your back to an exit.**

* Based on "Kitchen Firesafety Tips" published by NFPA

WARNING - TO REDUCE THE RISK OF FIRE OR ELECTRIC SHOCK, do not use this fan with any solid-state speed control device.

WARNING - TO REDUCE THE RISK OF FIRE, ELECTRICAL SHOCK, OR INJURY TO PERSONS, OBSERVE THE FOLLOWING:

1. **Use this unit only in the manner intended by the manufacturer. If you have any questions, contact the manufacturer.**
2. **Before servicing or cleaning unit, switch power off at service panel and lock the service disconnecting means to prevent power from being switched on accidentally. When the service disconnecting means cannot be locked, securely fasten a prominent warning device, such as a tag, to the service panel.**

CAUTION: For General Ventilating Use Only. Do Not Use To Exhaust Hazardous or Explosive Materials and Vapors.

WARNING - TO REDUCE THE RISK OF FIRE, ELECTRICAL SHOCK, OR INJURY TO PERSONS, OBSERVE THE FOLLOWING:

1. **Installation Work And Electrical Wiring Must Be Done By Qualified Person(s) In Accordance With All Applicable Codes And Standards, Including Fire-Rated Construction.**
2. **Sufficient air is needed for proper combustion and exhausting of gases through the flue (chimney) of fuel burning equipment to prevent backdrafting. Follow the heating**

equipment manufacturer's guideline and safety standards such as those published by the National Fire Protection Association (NFPA), and the American Society for Heating, Refrigeration and Air Conditioning Engineers (ASHRAE), and the local code authorities.

3. **When cutting or drilling into wall or ceiling, do not damage electrical wiring and other hidden utilities.**
4. **Ducted fans must always be vented to the outdoors.**

ALL WALL AND FLOOR OPENINGS WHERE THE Range Hood IS INSTALLED MUST BE SEALED.

This Range Hood requires at least 24" of clearance between the bottom of the Range Hood and the cooking surface or countertop. This hood has been approved by UL at this distance from the cooktop.

This minimum clearance may be higher depending on local building codes. For gas cooktops and combination ranges, a minimum of 30" is recommended and may be required.

Overhead cabinets on both sides of this unit must be a minimum of 18" above the cooking surface or countertop. Consult the cooktop or range installation instructions given by the manufacturer before making any cutouts.

MOBILE HOME INSTALLATION The installation of this Range Hood must conform to the Manufactured Home Construction and Safety Standards, Title 24 CFR, Part 3280 (formerly Federal Standard for Mobile Home Construction and Safety, Title 24, HUD, Part 280). See Electrical Requirements".

VENTING REQUIREMENTS

Determine which venting method is best for your application. Ductwork can extend either through the wall or the roof.

The length of the ductwork and the number of elbows should be kept to a minimum to provide efficient performance. The size of the ductwork should be uniform. Do not install two elbows together. Use duct tape to seal all joints in the ductwork system. Use caulking to seal exterior wall or floor opening around the cap.

Flexible ductwork is not recommended. Flexible ductwork creates back pressure and air turbulence that greatly reduces performance.

Make sure there is proper clearance within the wall or floor for exhaust duct before making cutouts. Do not cut a joist or stud unless absolutely necessary. If a joist or stud must be cut, then a supporting frame must be constructed.

WARNING - To Reduce The Risk Of Fire, Use Only Metal Ductwork.

CAUTION - To reduce risk of fire and to properly exhaust air, be sure to duct air outside – Do not vent exhaust air into spaces within walls or ceilings or into attics, crawl spaces, or garages.

WARNING: To Reduce The Risk Of Fire, Electric Shock Or Injury To Persons, Do Not Use Replacement Parts That Have Not Been Recommended By The Manufacturer (e.g. Parts Made At Home Using A 3D Printer).

Cold Weather installations

An additional back draft damper should be installed to minimize backward cold air flow and a nonmetallic thermal break should be installed to minimize conduction of outside temperatures as part of the vent system. The damper should be on the cold air side of the thermal break. The break should be as close as possible to where the vent system enters the heated portion of the house.

WARNING

- Venting system MUST terminate outside the home.
- **DO NOT** terminate the ductwork in an attic or other enclosed space.
- **DO NOT** use 4″ laundry-type wall caps.
- Flexible-type ductwork is not recommended.
- **DO NOT** obstruct the flow of combustion and ventilation air.
- Failure to follow venting requirements may result in a fire.

ELECTRICAL REQUIREMENTS

A 120 volt, 60 Hz AC-only electrical supply is required on a separate 15 amp fused circuit. A time-delay fuse or circuit breaker is recommended. The fuse must be sized per local codes in accordance with the electrical rating of this unit as specified on the serial/rating plate located inside the unit near the field wiring compartment.

WARNING

- Electrical ground is required on this Range Hood.
- If cold water pipe is interrupted by plastic, nonmetallic gaskets or other materials, DO NOT use for grounding.
- DO NOT ground to a gas pipe.
- DO NOT have a fuse in the neutral or grounding circuit. A fuse in the neutral or grounding circuit could result in electrical shock.
- Check with a qualified electrician if you are in doubt as to whether the Range Hood is properly grounded.
- Failure to follow electrical requirements may result in a fire.

RANGE HOOD DIMENSIONS

BREVA30

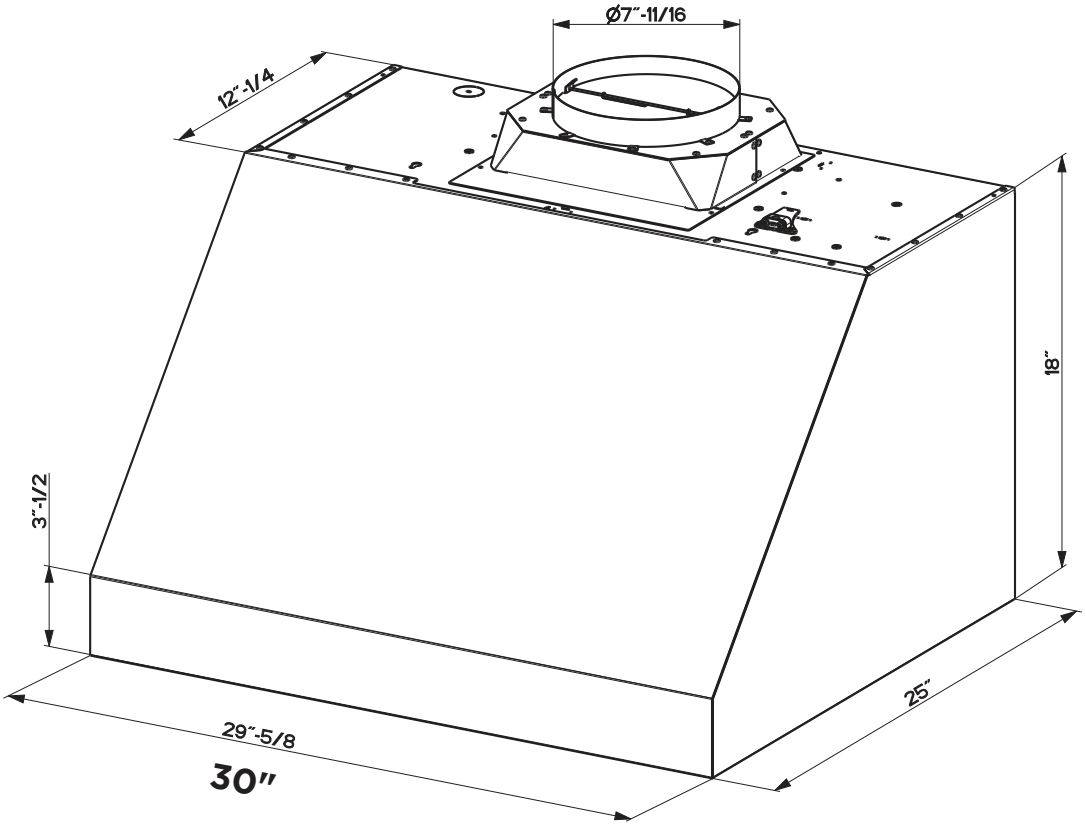

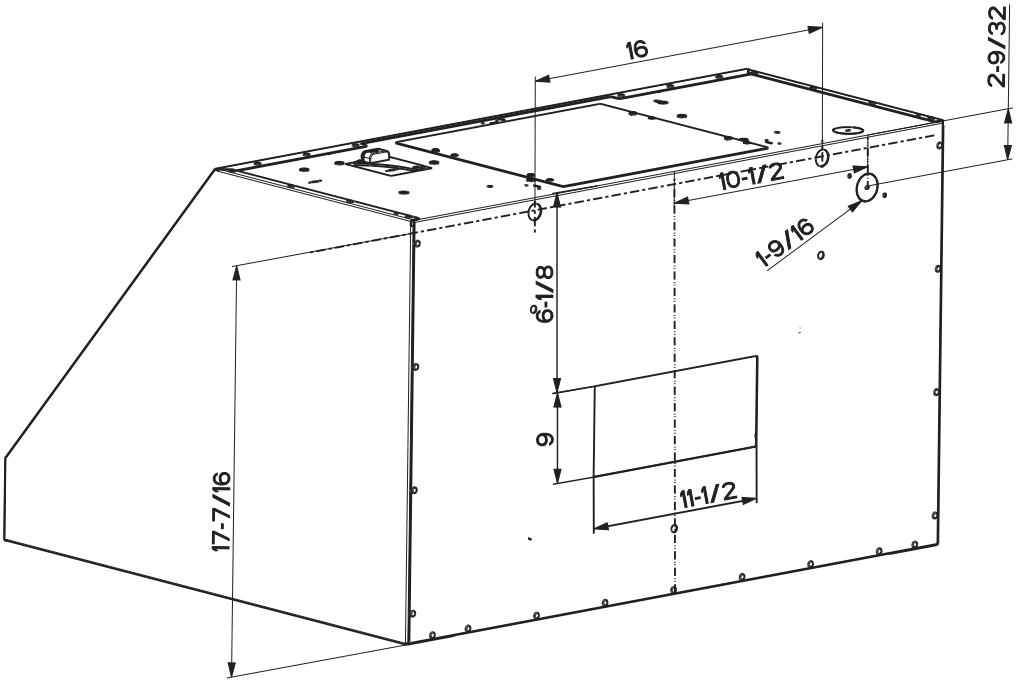

BREVA36

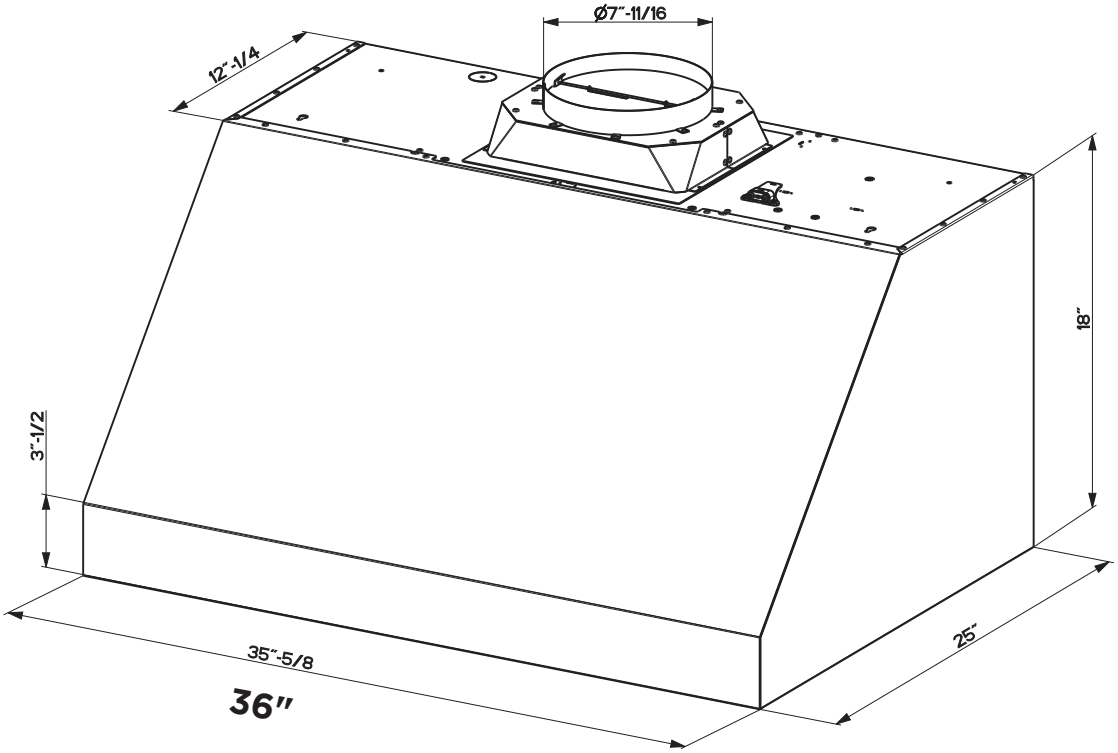
Ø7"-11/16
12"-1/4
18"
3"-1/2
35"-5/8
36"
25"

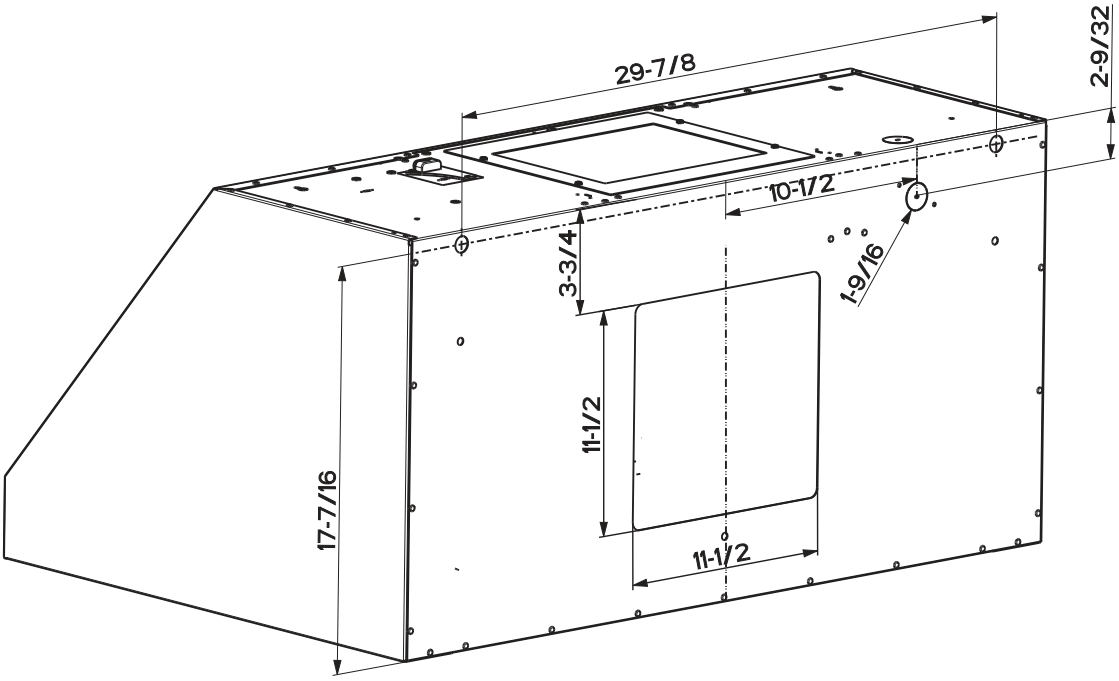
29-7/8
2-9/32
10-1/2
3-3/4
1-9/16
11-1/2
17-7/16
11-1/2

BREVA48

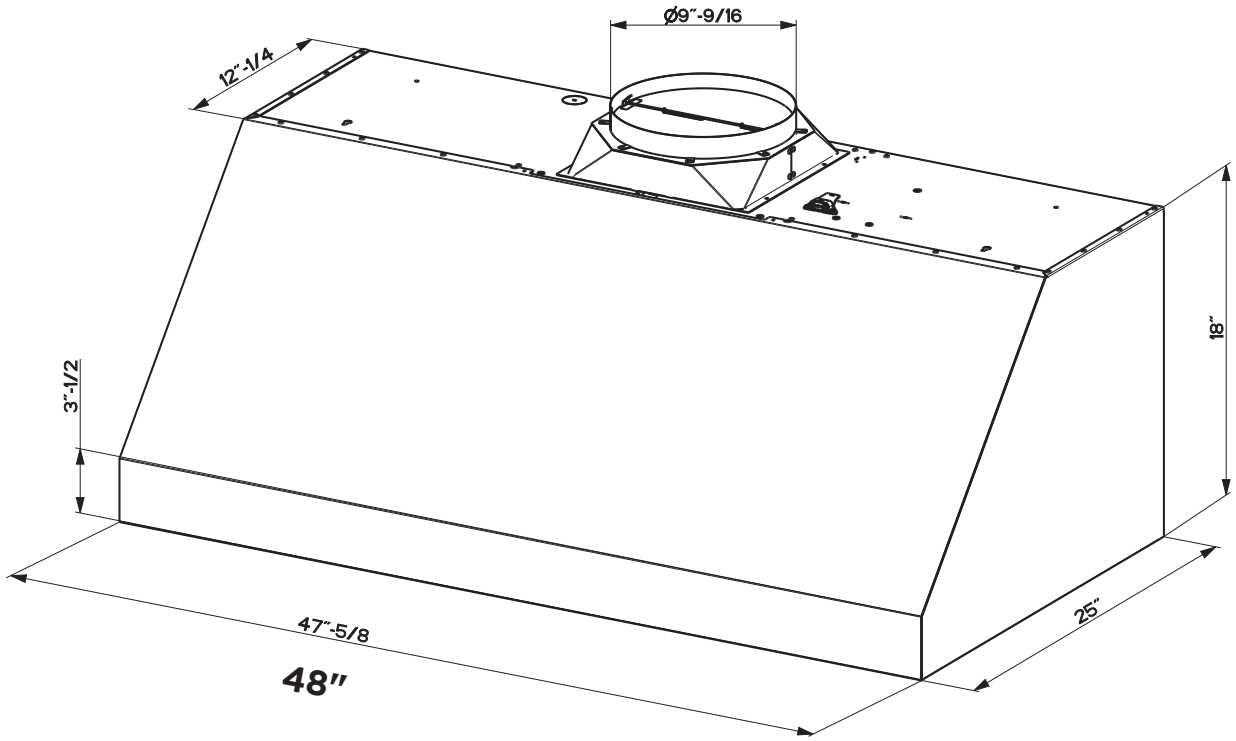
Ø9"-9/16
12"-1/4
3"-1/2
18"
47"-5/8
48"
25"

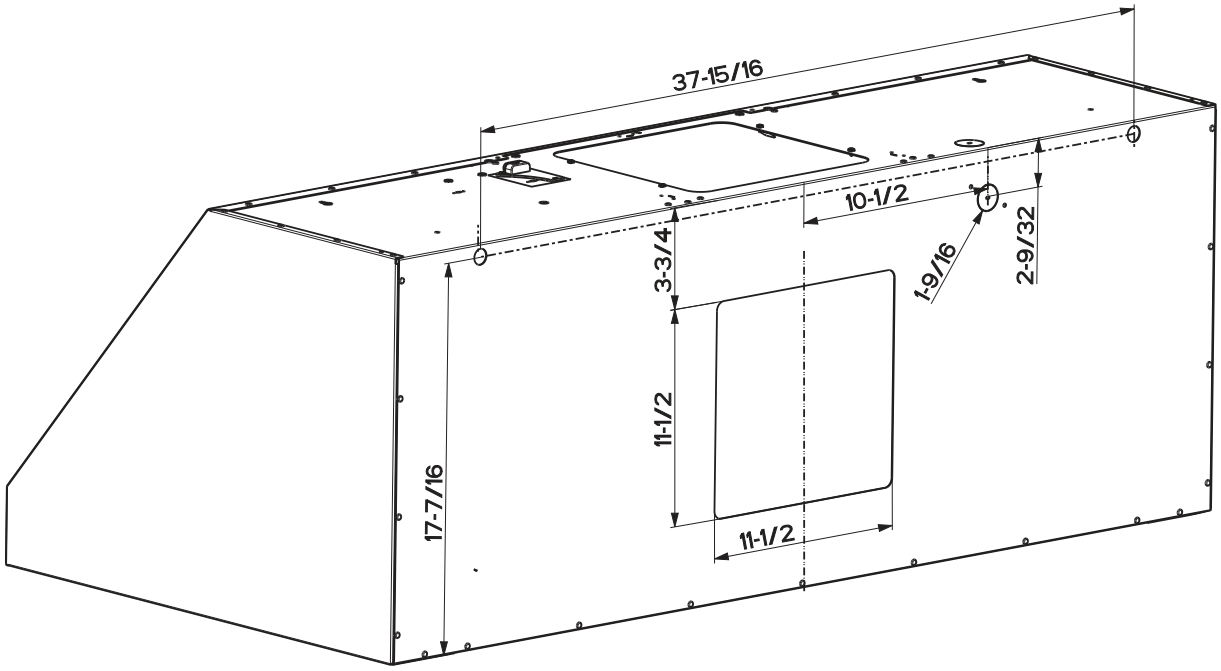
37-15/16
10-1/2
3-3/4
1-9/16
2-9/32
11-1/2
17-7/16
11-1/2

INSTALLATION HEIGHT REQUIREMENTS

MIN. 24" OVER ELECTRIC / MIN. 30" OVER GAS

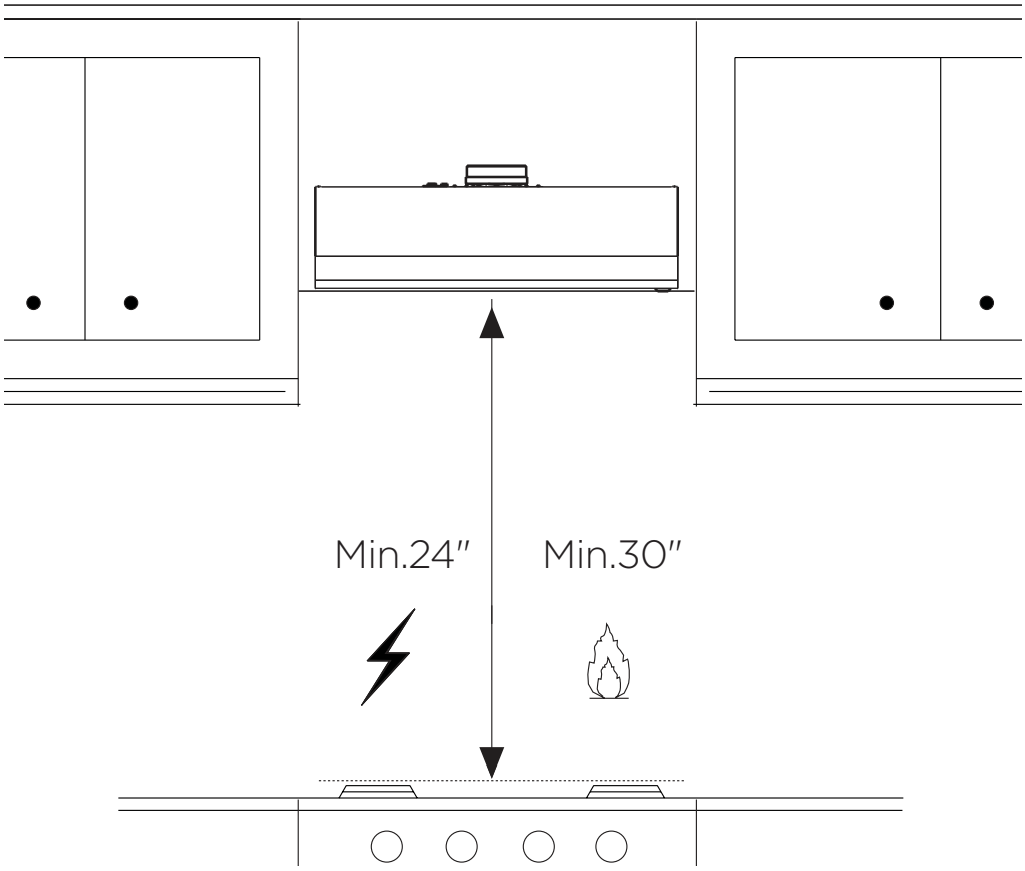

TOOLS NEEDED

TOOL	
Tape Measure	
Pencil	
Electric Drill with 5/16" Drill Bit	
Phillips Screwdriver	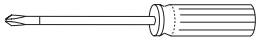
Metal sheers	
Work gloves	

PARTS

BREVA 30

PARTS INCLUDED

REF.	PART	QTY
A	Hood body	1
B	Grease rails	2
C	Grease filters	2
E	Damper	1
F	Spacer	1
X	Motor	1

REF	PART		
G	Pozi Screws (1/8″ x 3/8″)		5
H	Pozi Screws (3/16″ x 1/8″)		4
L	Pozi Screws (Screws 3/16″ x 1 3/4″)		8
N	Wall bracket		2
M	Cap		1

PARTS NEEDED

PART	
8″ Round Metal Ductwork	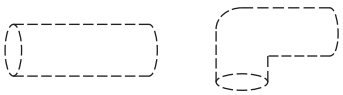
Foil tape	

ACCESSORIES AVAILABLE

ACCESSORY	SKU#
TELESCOPIC PRO CHIMNEY 30	TELEPRO30
TELESCOPIC BACKSPLASH 30	BACK 30
DUCTLESS KIT 30	DUCTGRT304
CHARCOAL FILTER	FILTER6
FIXED WIRING BOX	WIREBOX2
REMOTE CONTROL	REMORIG

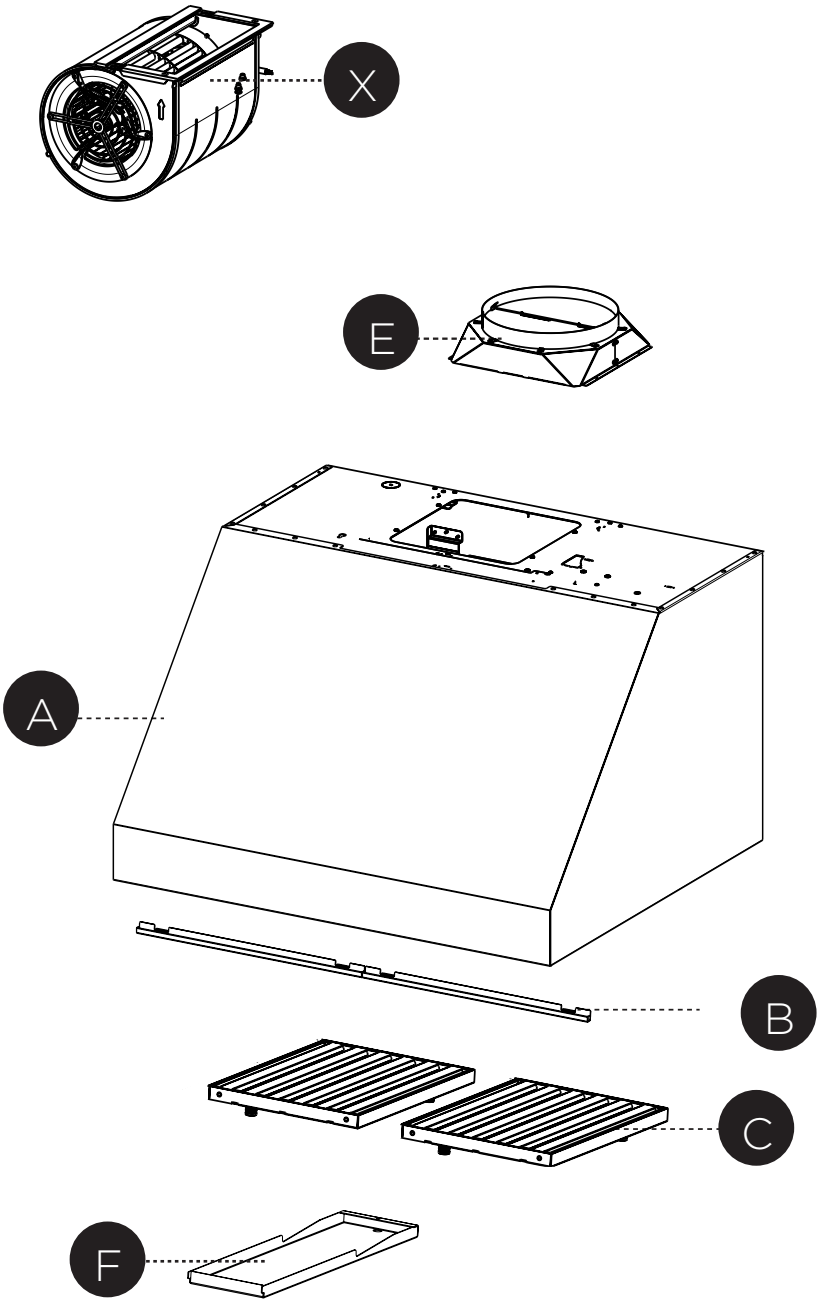

PARTS

BREVA 36

PARTS INCLUDED

REF.	PART	QTY
A	Hood body	1
B	Grease rails	2
C	Grease filters	3
E	Damper	1
F	Ducting plate	1
X	Motor	1

REF	PART		
G	Pozi Screws (1/8″ x 3/8″)		4
H	Pozi Screws (3/16″ x 1/8″)		4
L	Pozi Screws (Screws 3/16″ x 1 3/4″)		8
N	Wall bracket		2

PARTS NEEDED

PART	
8″ Round Metal Ductwork	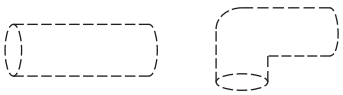
Foil tape	

ACCESSORIES AVAILABLE

ACCESSORY	SKU#
TELESCOPIC PRO CHIMNEY 36	TELEPRO36
TELESCOPIC BACKSPLASH 36	BACK 36
DUCTLESS KIT 36	DUCTGRT364
CHARCOAL FILTER	FILTER6
FIXED WIRING BOX	WIREBOX2
REMOTE CONTROL	REMORIG
SECOND Motor KIT	IB600PR

IMPORTANT: With the second motor kit #IB600PR the recirculating installations is not possible..

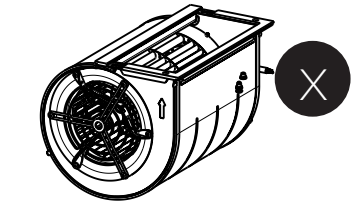

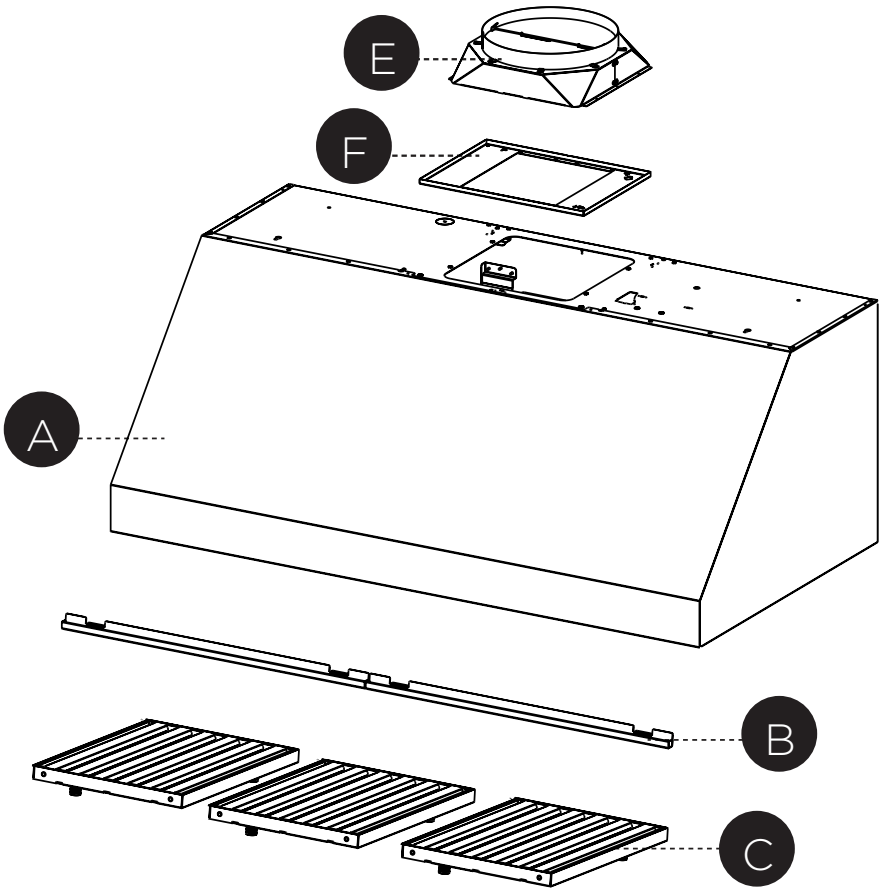

PARTS

BREVA 48

PARTS INCLUDED

REF.	PART	QTY
A	Hood body	1
B	Grease rails	2
C	Grease filters	4
E	Damper	1
F	Ducting plate	1
X	Motor	2

REF	PART		
G	Pozi Screws (1/8″ x 3/8″)		4
H	Pozi Screws (3/16″ x 1/8″)		8
L	Pozi Screws (Screws 3/16″ x 1 3/4″)		8
N	Wall bracket		2

PARTS NEEDED

PART	
10″ Round Metal Ductwork	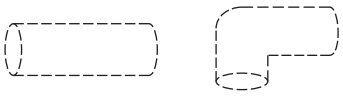
Foil tape	

ACCESSORIES AVAILABLE

ACCESSORY	SKU#
TELESCOPIC PRO CHIMNEY 48	TELEPRO48
TELESCOPIC BACKSPLASH 48	BACK 48
FIXED WIRING BOX	WIREBOX2
REMOTE CONTROL	REMORIG

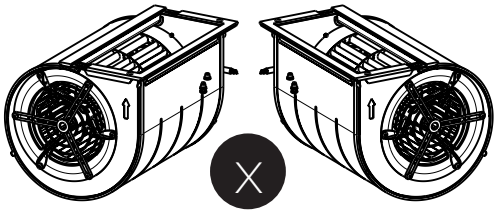

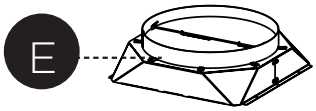

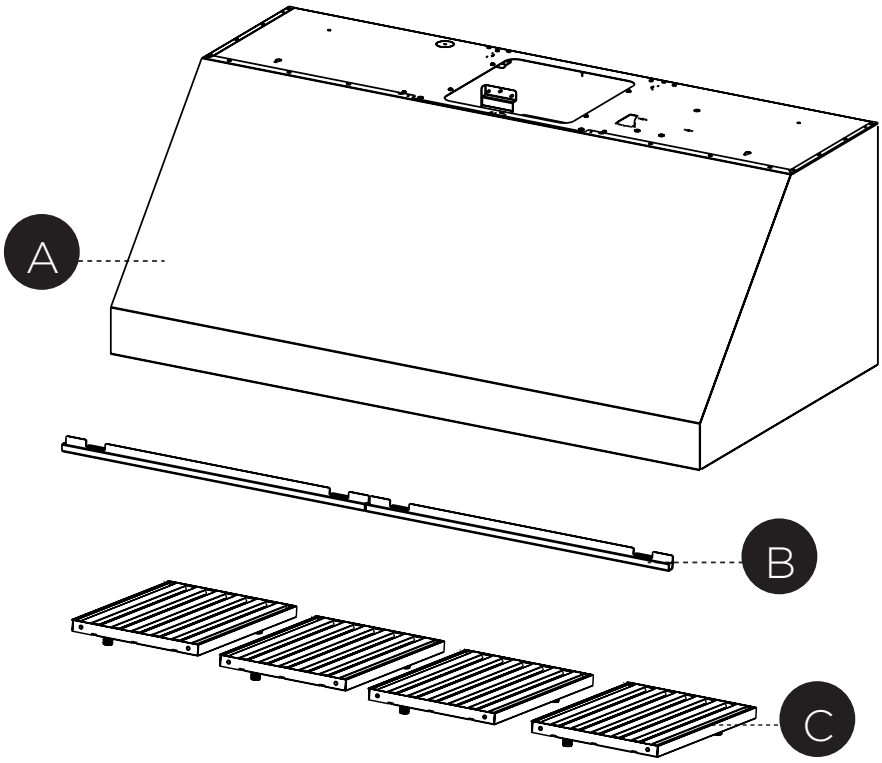

ATTACH THE MOTOR

BREVA 30

1 Remove the 4 screws inside the hood on the Motor support panel.

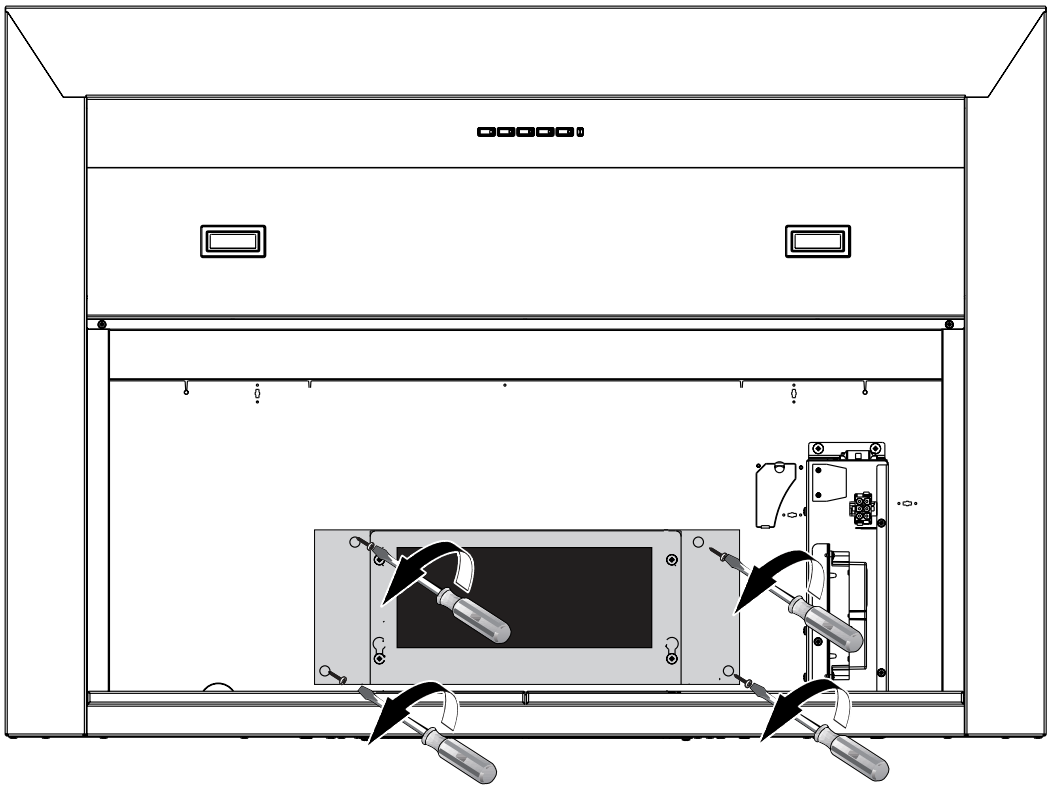

2 Remove the Motor support panel.

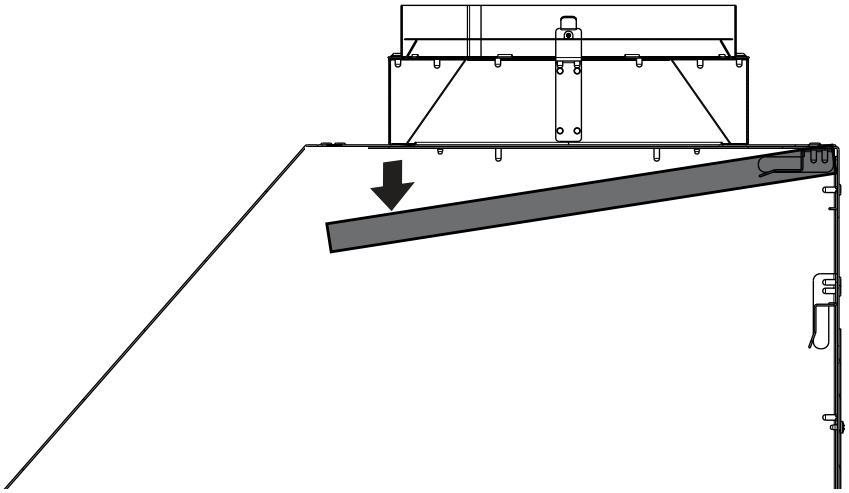

3 Attach the Motor X onto the support panel with the 4 screws H as shown.
IMPORTANT: Please note the direction of the motor in the drawing.

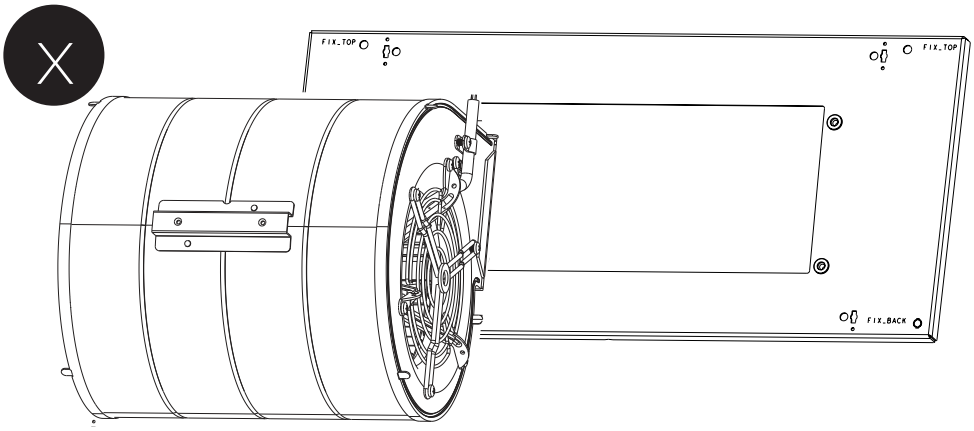

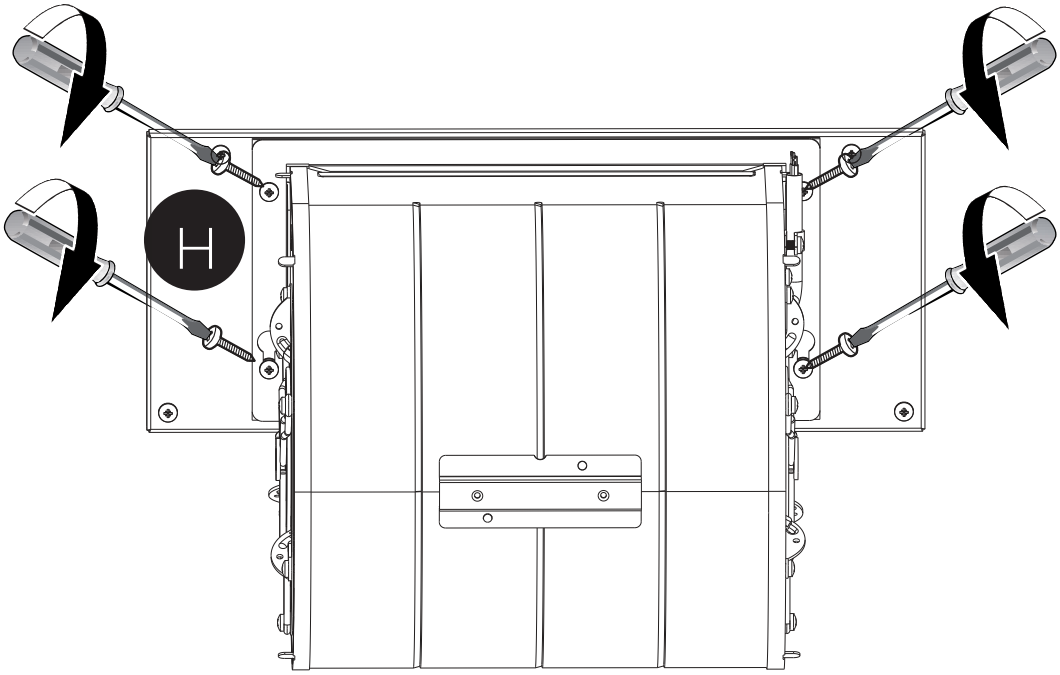

ATTACH THE MOTOR

BREVA 36

1 Remove the 2 screws inside the hood on the Motor support panel. Slide the metal clips to the left and right to unlock the Motor support as shown below.

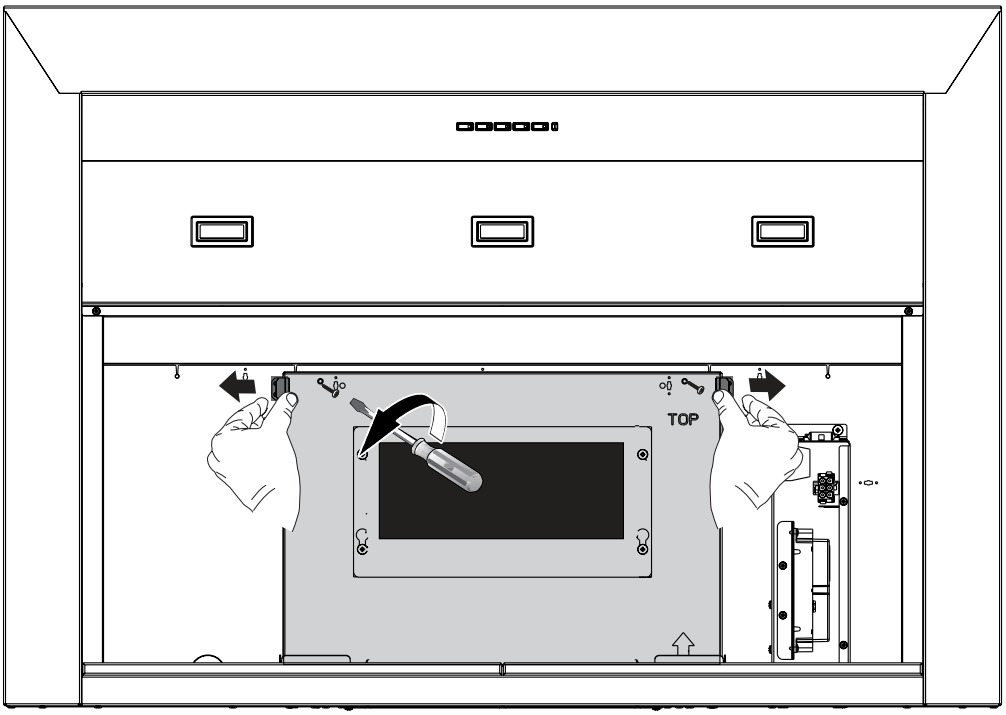

2 Remove the Motor support panel by sliding the panel down and towards you away from the brackets.

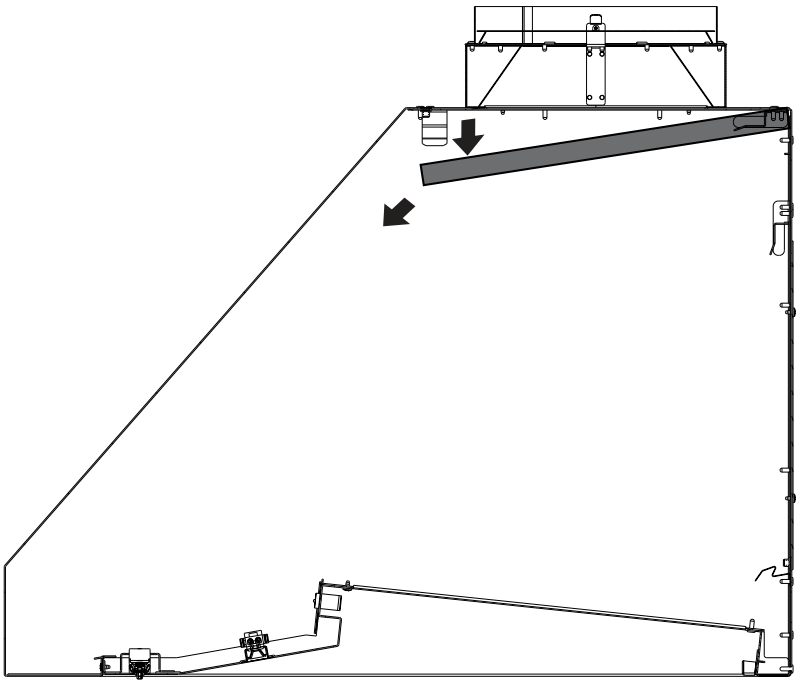

3 Attach the Motor X onto the support panel with the 4 screws H as shown.
IMPORTANT: Please note the direction of the motor in the drawing.

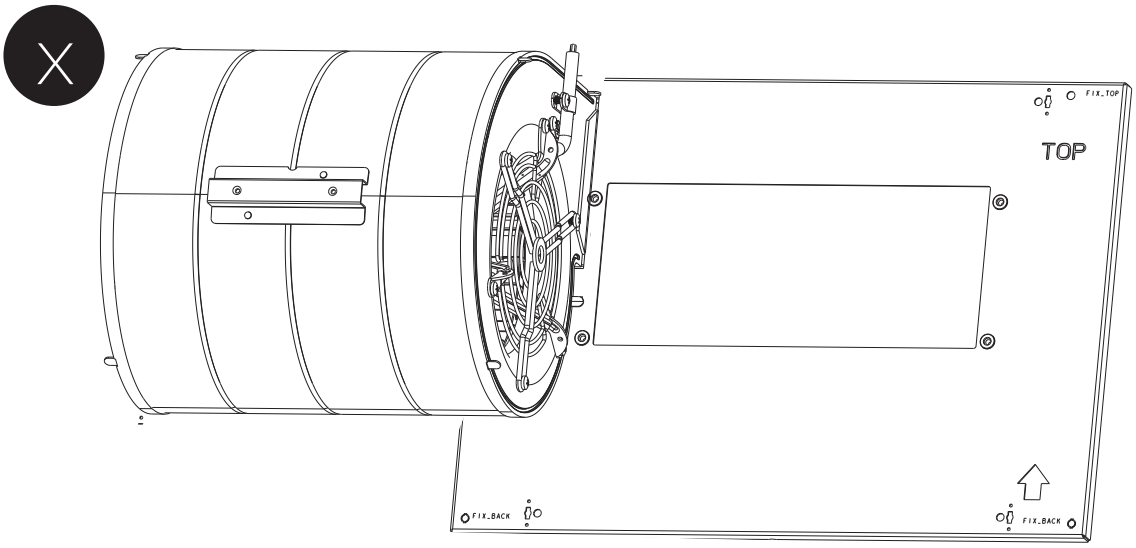

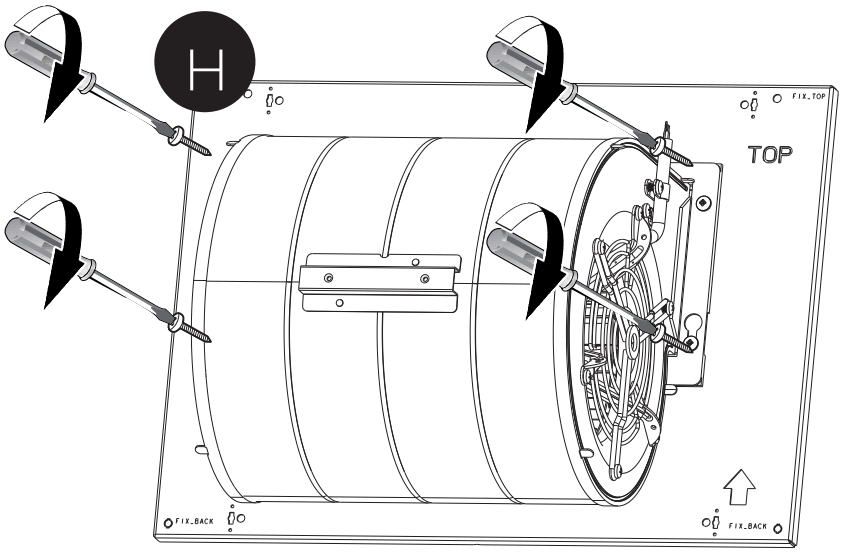

ATTACH THE MOTOR

BREVA 48

1 Remove the 2 screws inside the hood on the Motor support panel. Slide the metal clips to the left and right to unlock the Motor support as shown below.

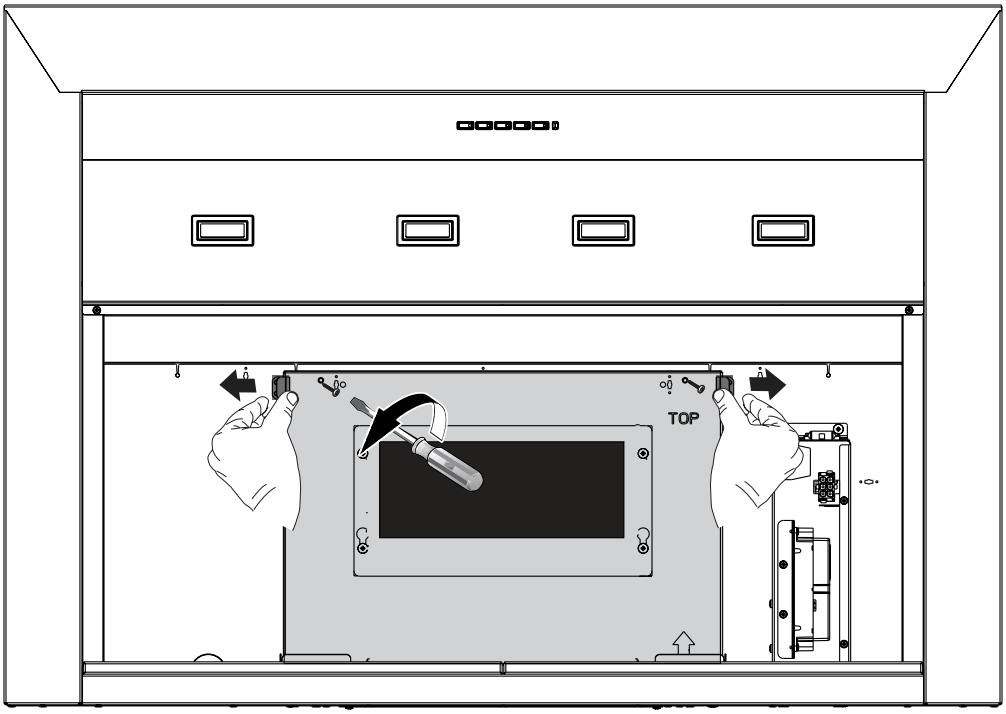

2 Remove the Motor support panel by sliding the panel down and towards you away from the brackets.

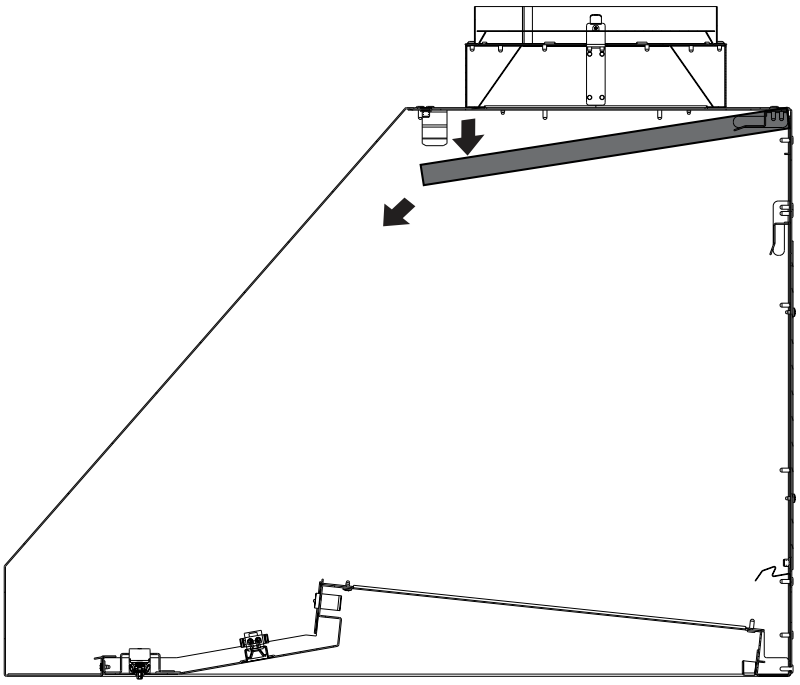

3 Attach the 4 screws H as shown onto the support panel and attach the 2 Motors.

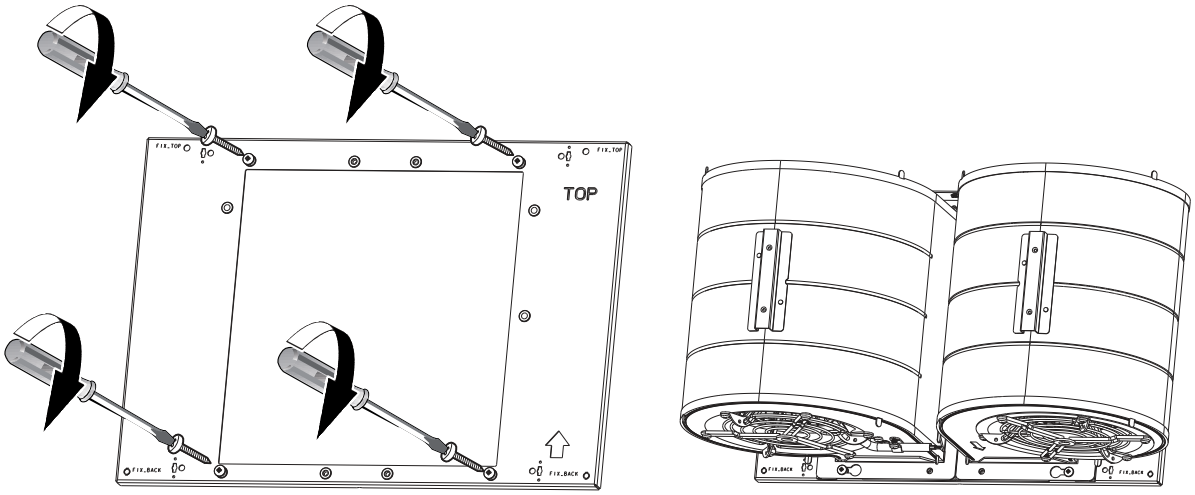

4 Attach definitly the 2 Motors X onto the support panel with Others 4 screws H as shown. **IMPORTANT**: Please note the direction of the motor in the drawing.

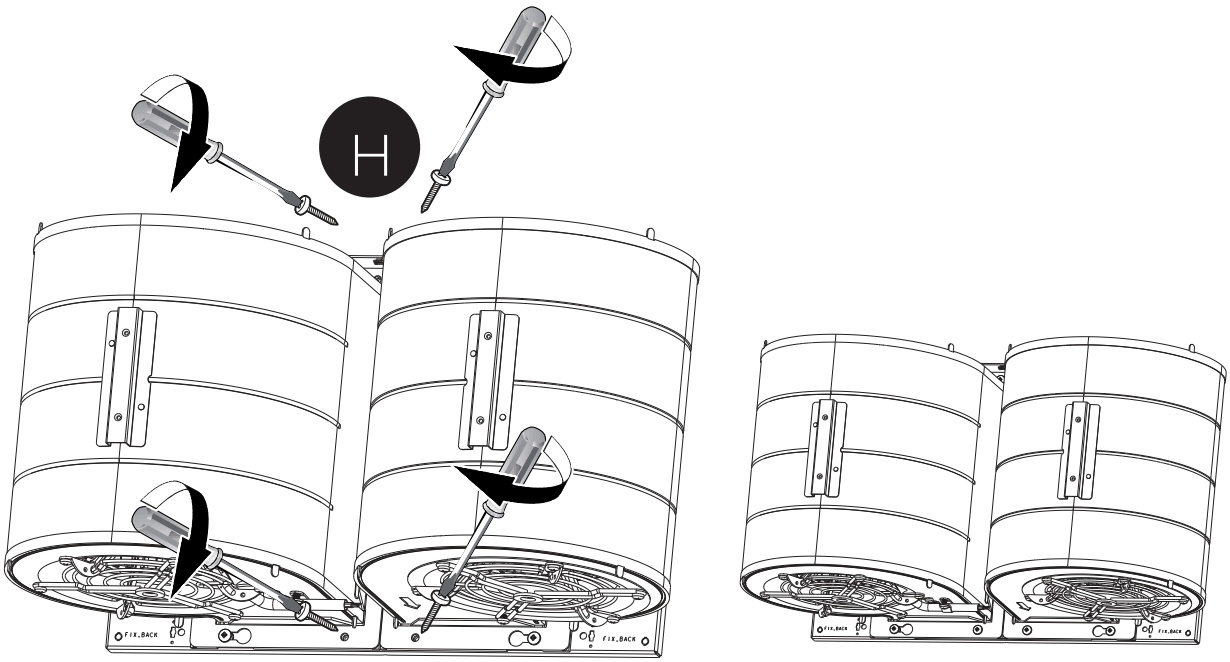

VENTING METHOD

REAR OR TOP VENTED

	Breva 30 Breva 36	Breva 48
D	8″	10″

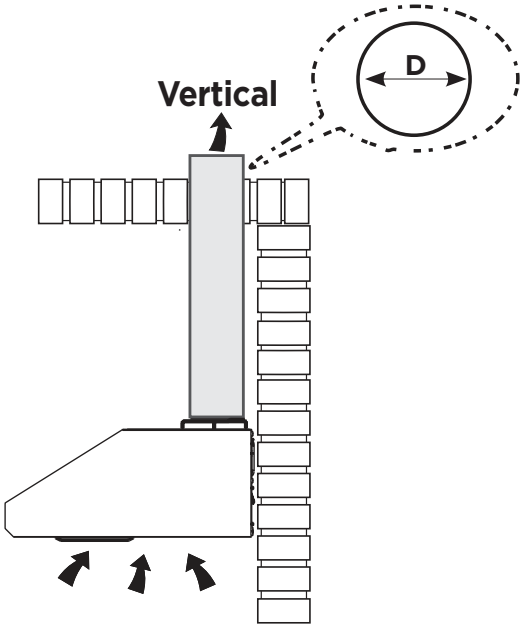

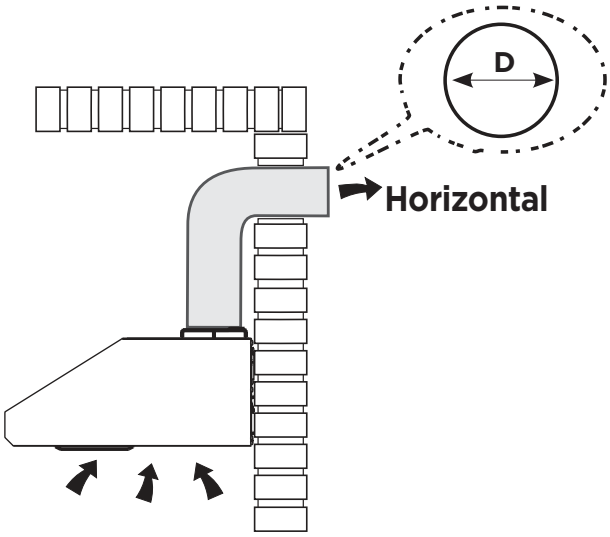

Go to Pg.23

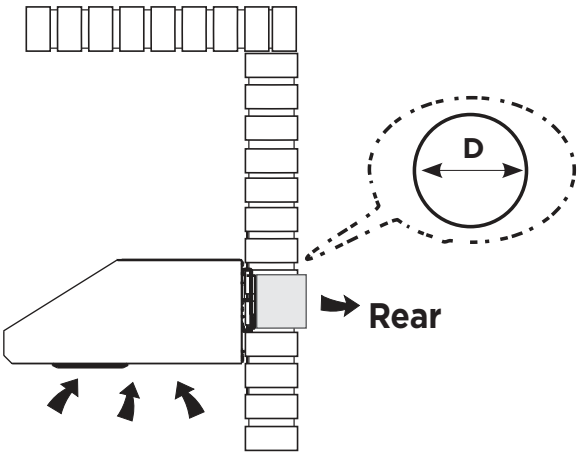

Go to Pg.26

MOUNT THE MOTOR INTO THE HOOD

BREVA 30

Top position

1 Attach the Damper E with 4 screws G .

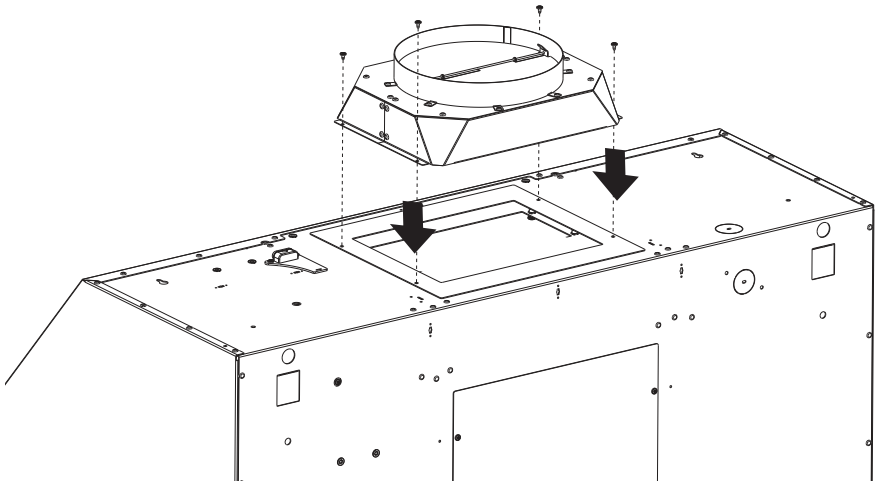

2 **IMPORTANT -** Attach the 4 previously removed screws to lock the motor in place.

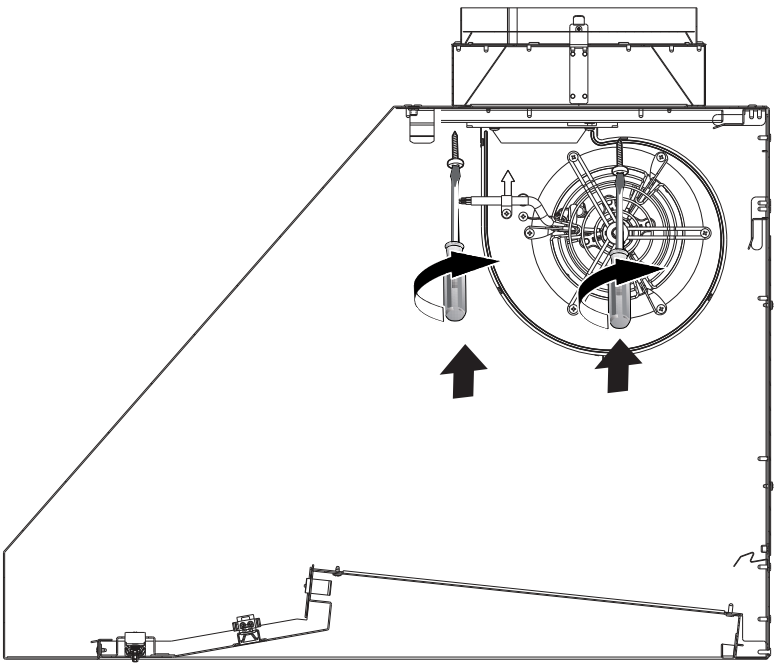

BREVA 36

Top position

1 The Ducting plate F is fix with 4 screws, remove these 4 screws and use it to attach the Damper E over the Ducting plate.

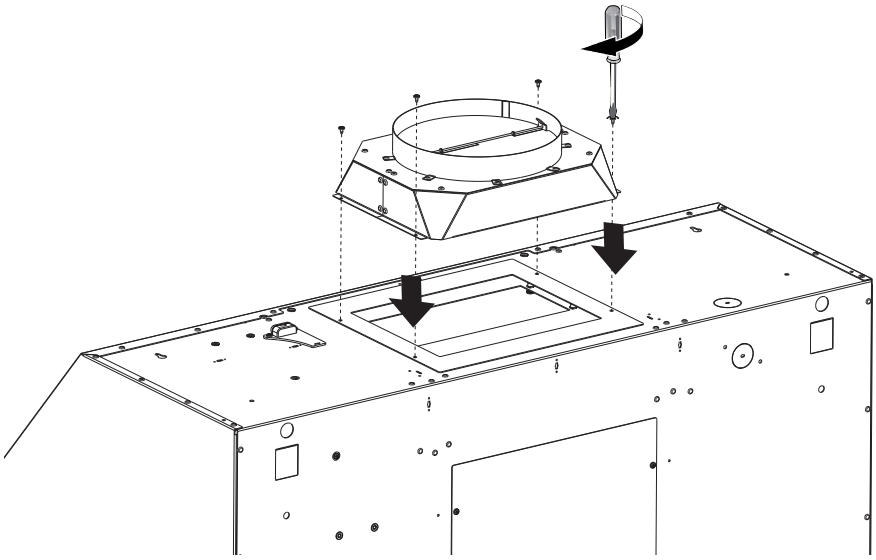

2 Slide the Motor support plate with attached Motor into the metal brackets until the clips engage the Motor. **IMPORTANT -** Attach the 2 previously removed screws to lock the motor in place.

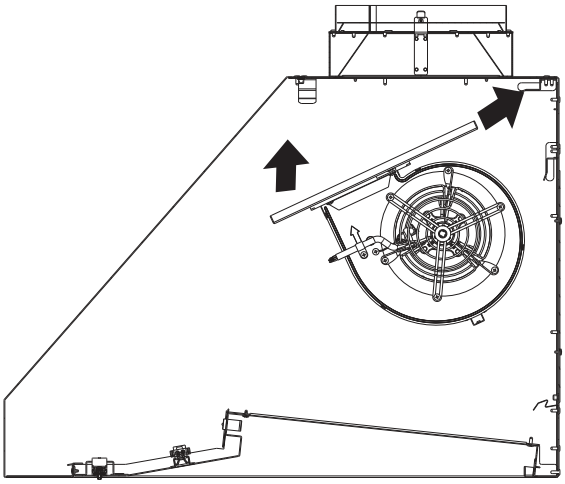

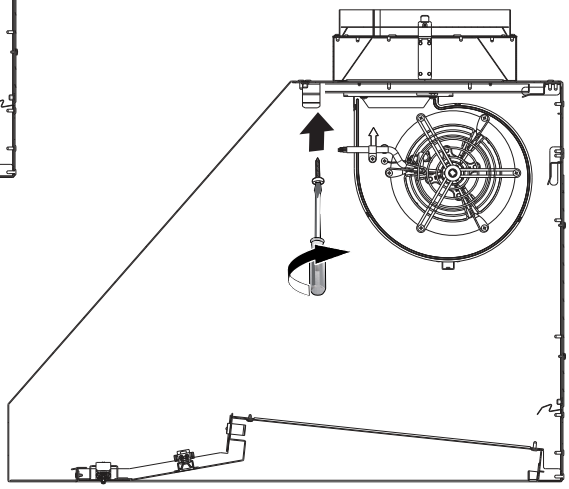

BREVA 48

Top position

1 Attach the Damper E with 4 screws G .

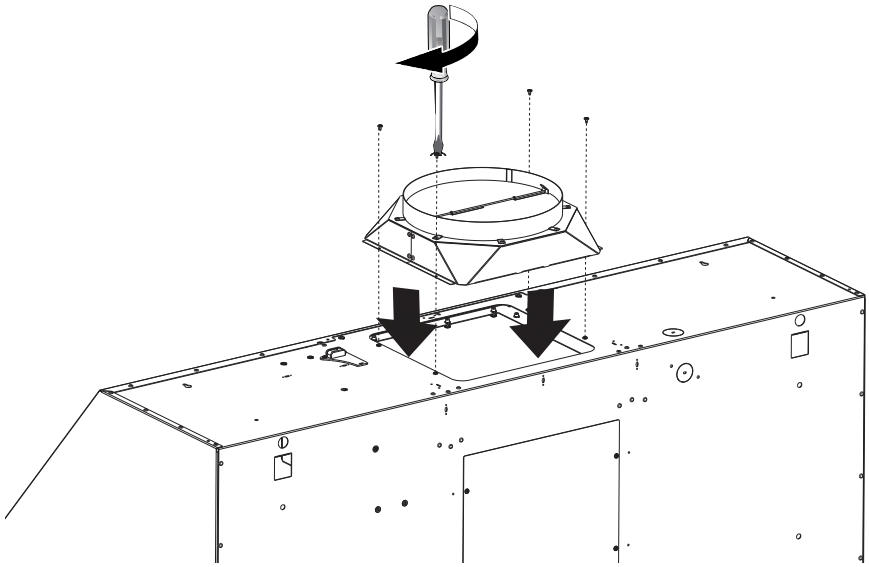

2 Slide the Motor support plate with attached Motor into the metal brackets until the clips engage the Motor. **IMPORTANT -** Attach the 2 previously removed screws to lock the motor in place.

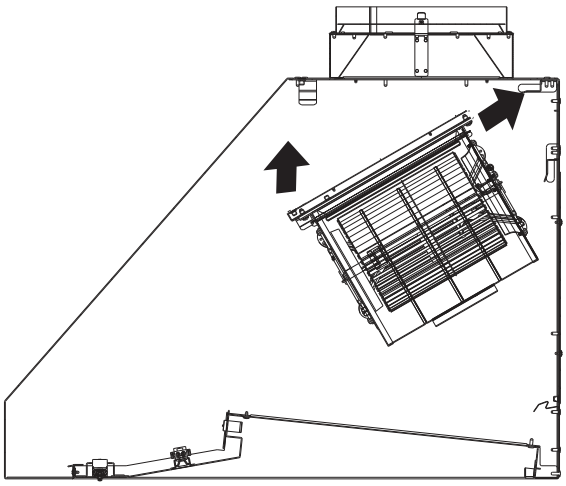

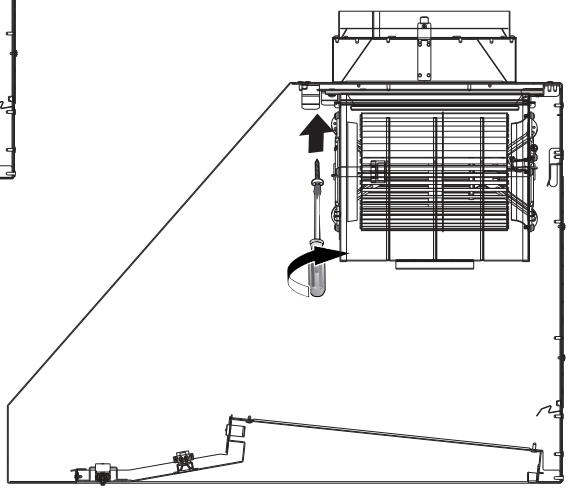

Ducting to the back

1 Unscrew and remove the duct plate on the back of the hood

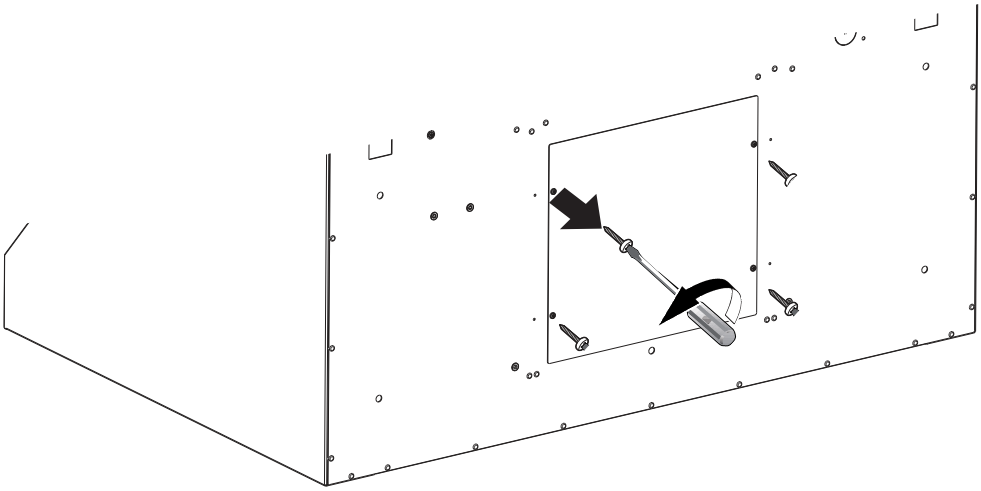

2 Attach the plate removed previously on the top and now the open plate is on the back.

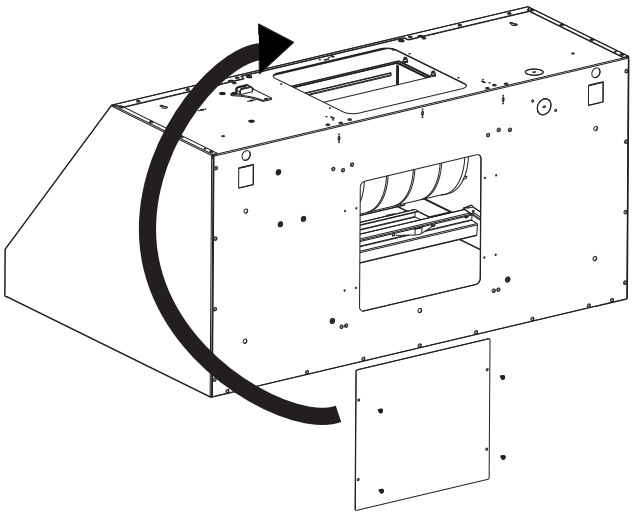

3 Remove the flaps from the damper and attach the damper to the back of the hood with 4 screws. Attach the closed metal plate to the top with 4 screws

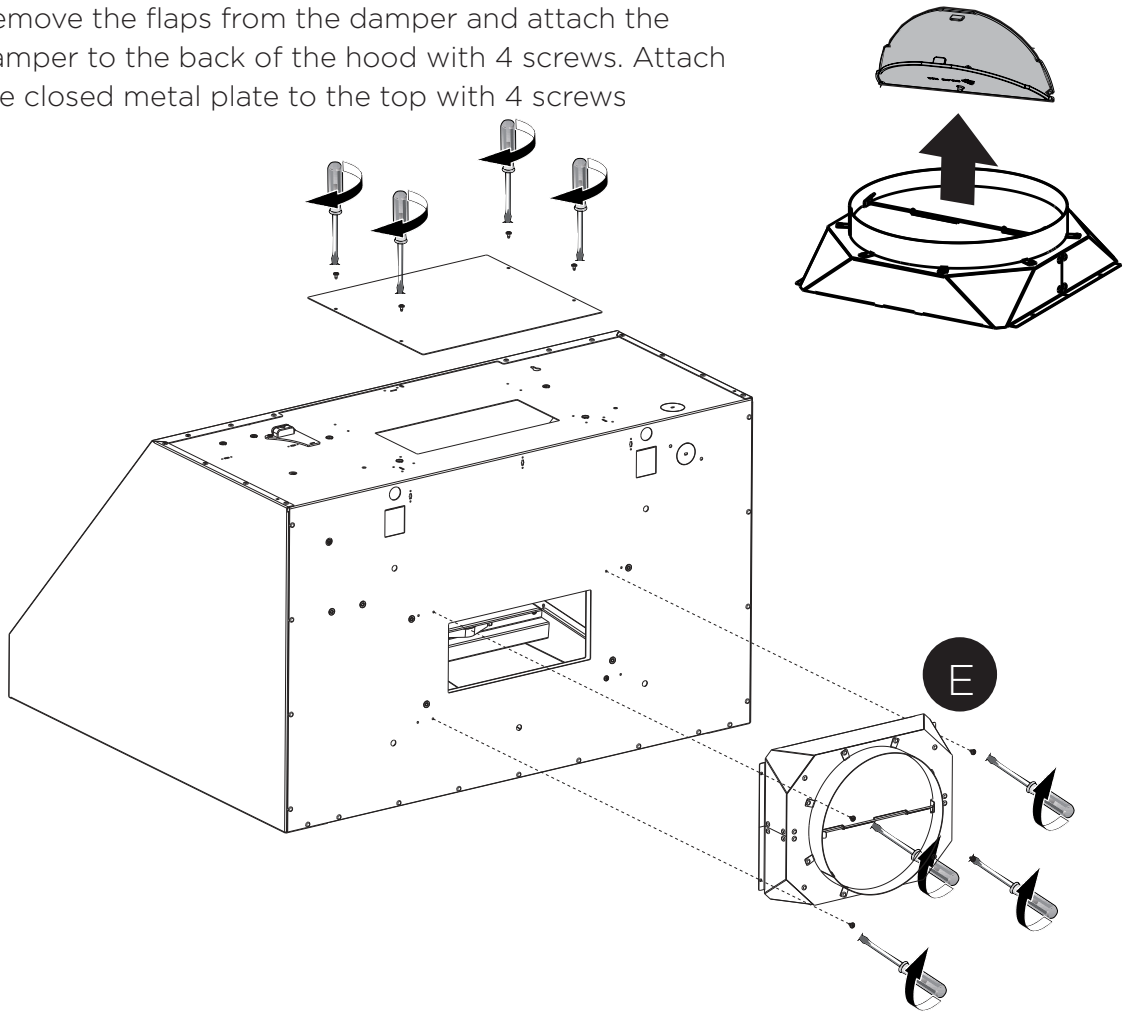

4 Attach the 4 previously removed screws to lock the motor in place.

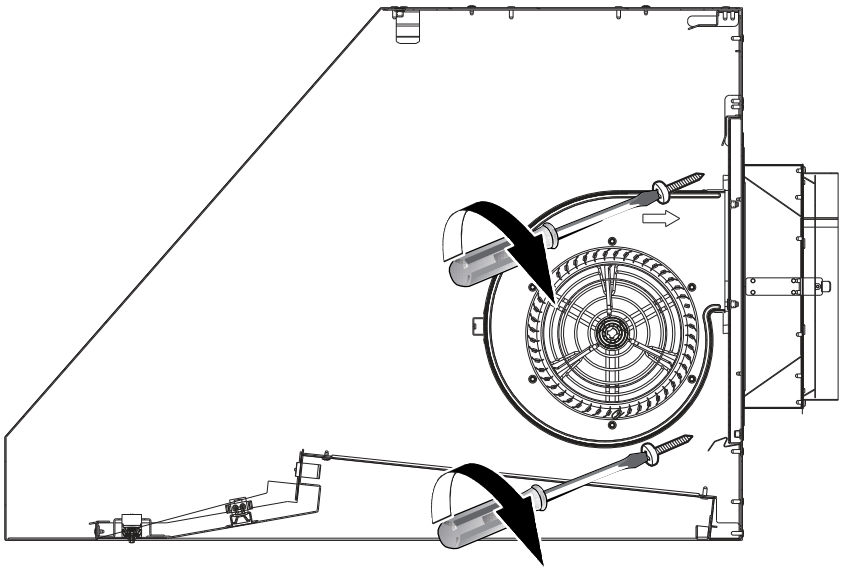

Ducting to the back

1 Unscrew and remove the two duct plates on the top and back of the hood

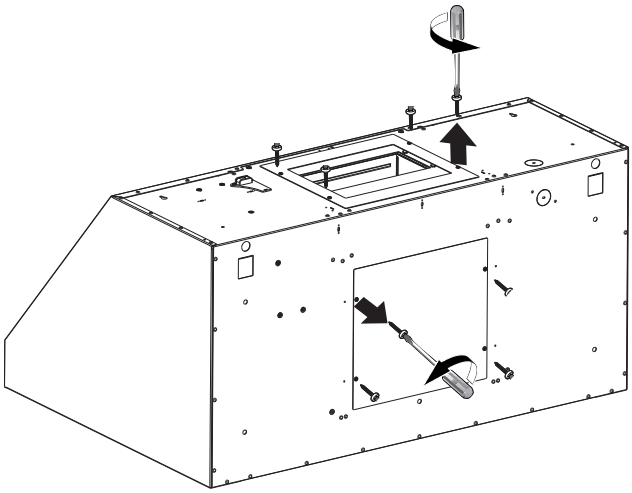

2 Swap the location of the two plates, so that the closed metal plate is now on top and the open plate is on the back

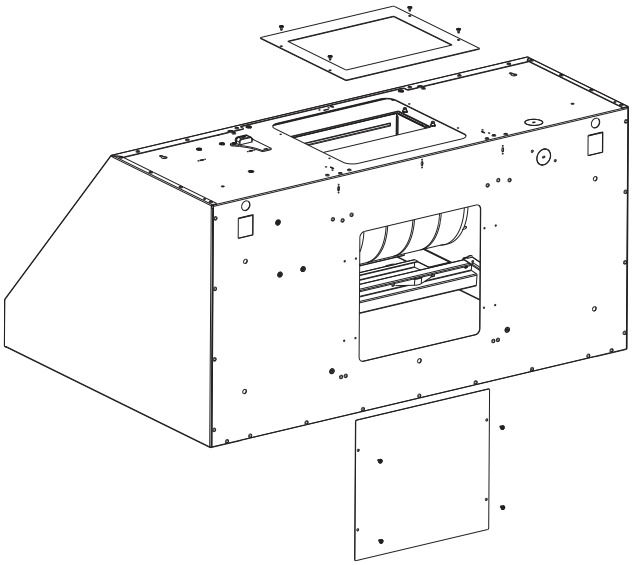

3 Remove the flaps from the damper and attach the open plate and the damper to the back of the hood with 4 screws. Attach the closed metal plate to the top with 4 screws

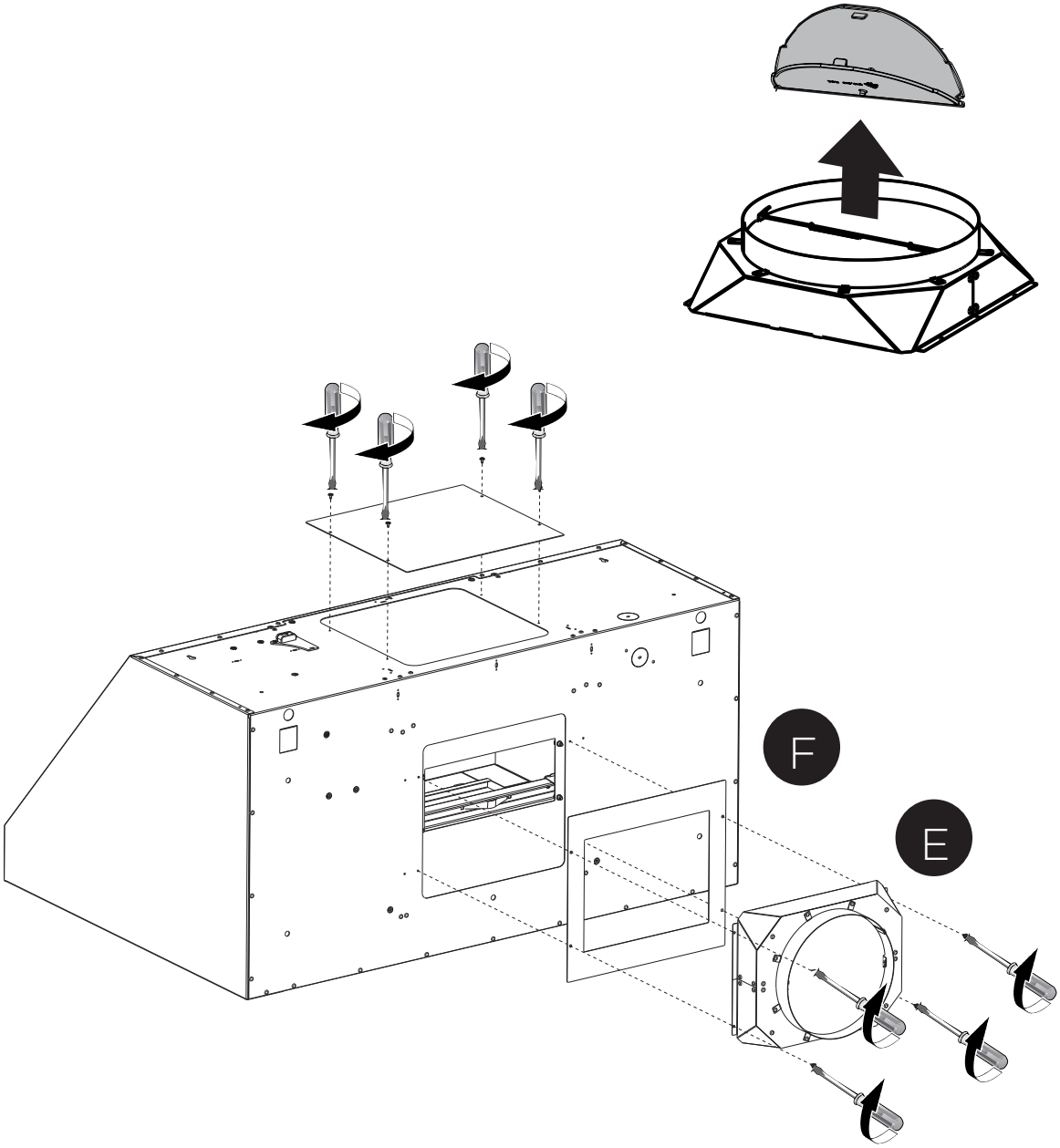

4 Place the Motor support plate (with Motor) onto the back wall of hood by sliding the top in first and then the bottom.

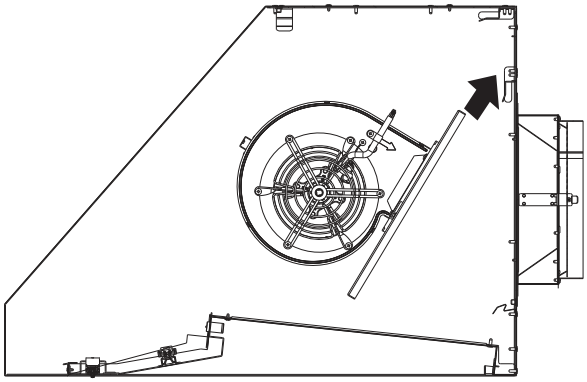

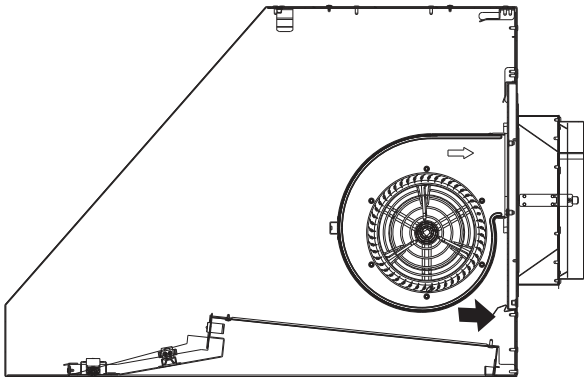

5 Attach the 2 screws previously removed.

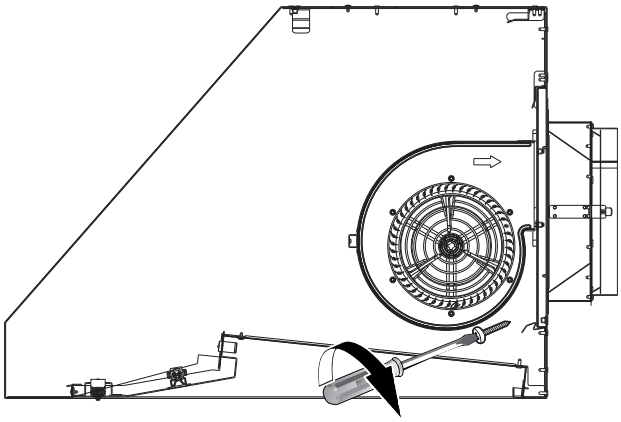

Ducting to the back

1 Unscrew and remove the duct plates on the back of the hood

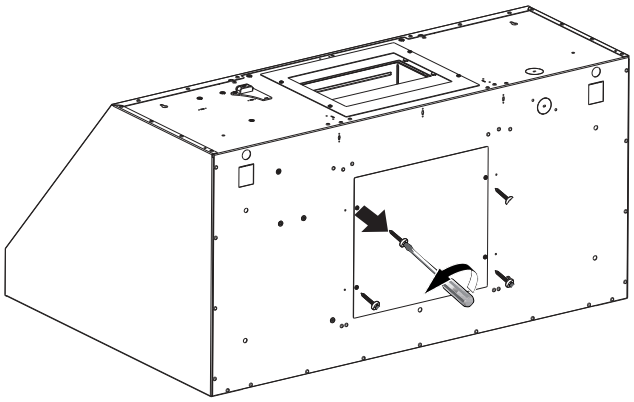

2 Swap the location of the two plates, so that the closed metal plate is now on top and the open plate is on the back

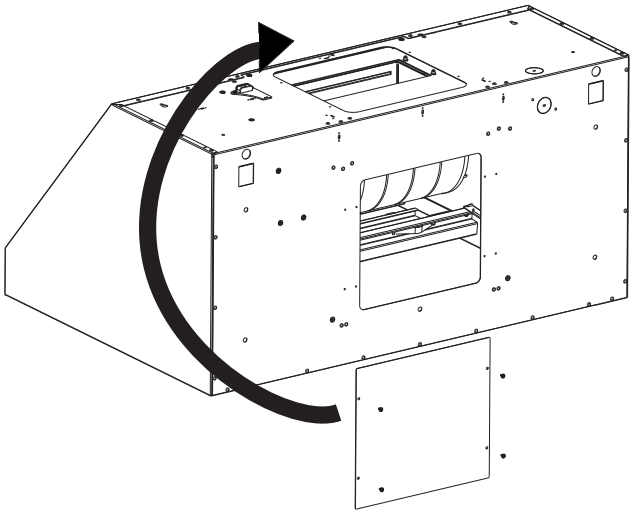

3 Remove the flaps from the damper and attach the open plate and the damper to the back of the hood with 4 screws. Attach the closed metal plate to the top with 4 screws

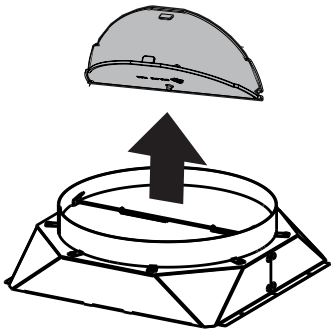

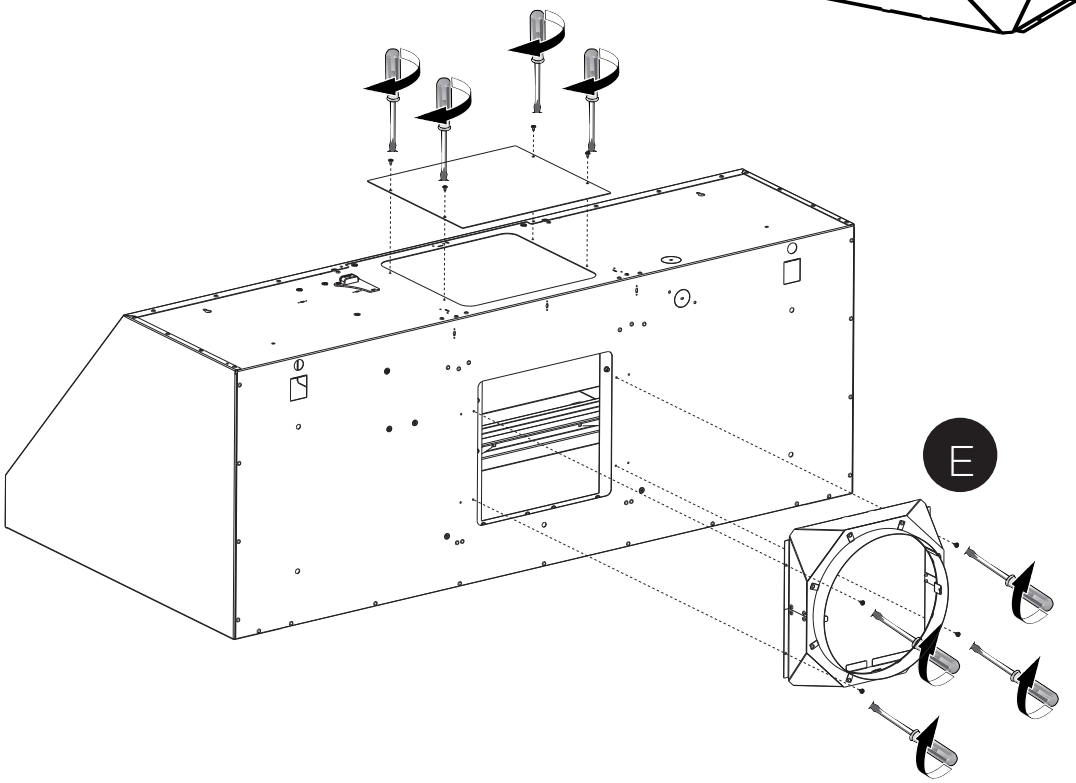

4 Place the Motor support plate (with Motor) onto the back wall of hood by sliding the top in first and then the bottom.

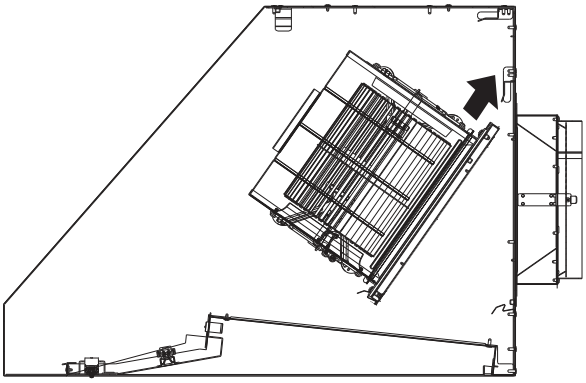

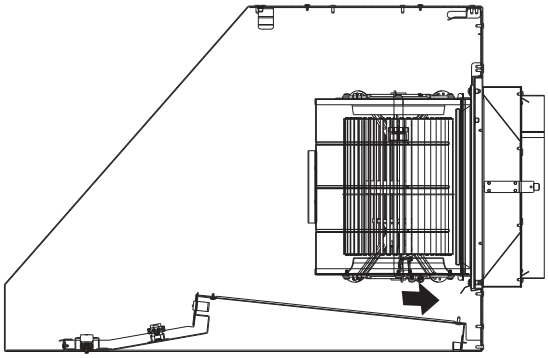

5 Attach the 2 screws previously removed.

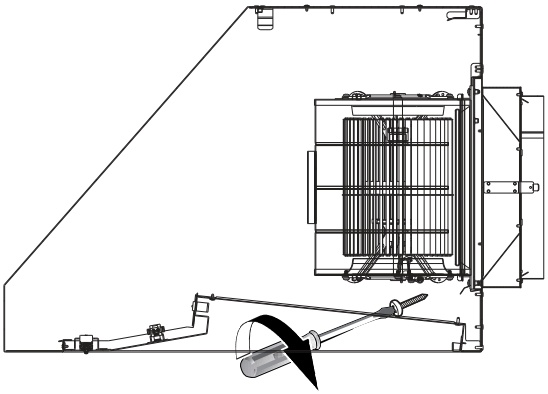

MOUNT THE SPACER (ONLY FOR BREVA 30)

1 Attach the spacer F with a screw G.

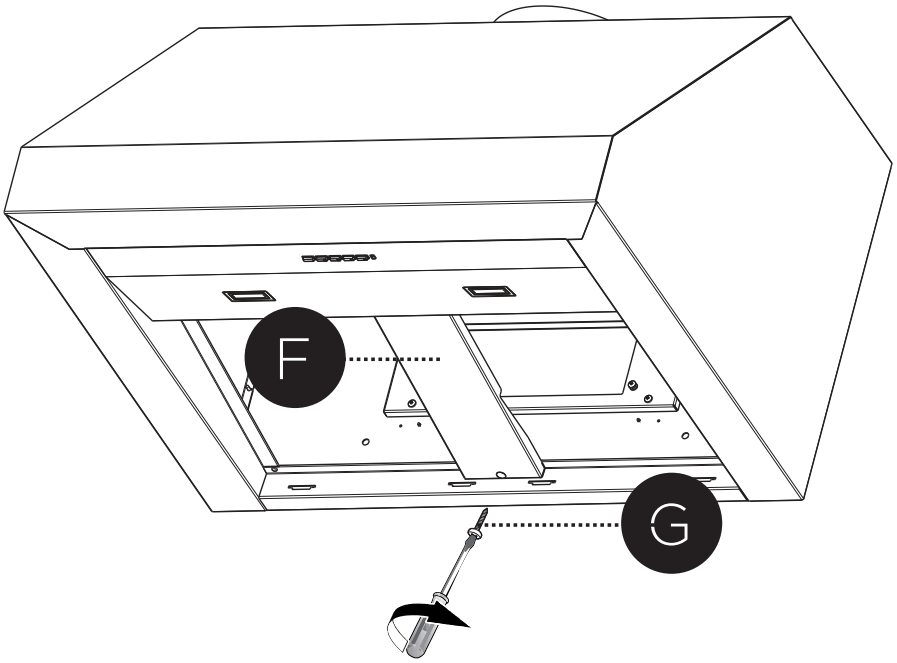

2 Attach the cap M.

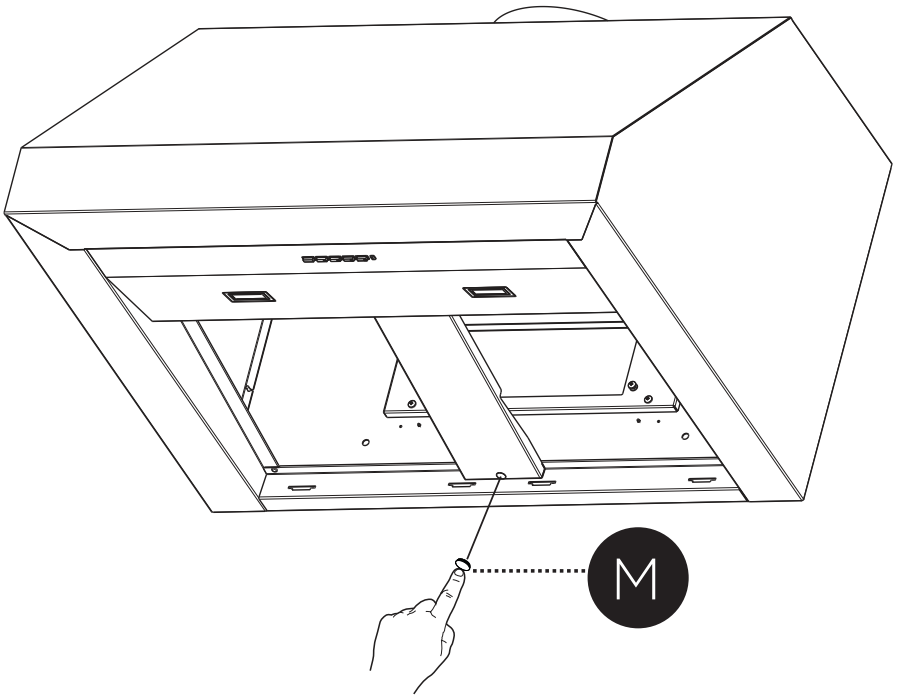

RECIRCULATION INSTRUCTIONS - ONLY FOR BREVA30 AND BREVA36

For recirculating installations, Charcoal Filters are necessary. Remove all grease filters and set aside. Attach one charcoal filter to each end of the Motor. Each charcoal filter attaches to the grid on the side of the Motor. Rotate the filter clockwise to install and counterclockwise to remove (FIGURE 3C). Replace all grease filters.

There are 2 ways to recirculate the hood:
1) Use the Ductless Recirculating Kit **(sold separately)**, refer to installation instructions inside the Recirculating Kit which includes charcoal filters.
DUCTGRT304 or # DUCTGRT364
2) Duct work must be installed to exhaust the rangehood back into the kitchen, either at the top of the cabinet (FIGURE 3A) or at the face or side of the soffit (FIGURE 3B). Install at least 15″ of metal duct (fig.3A and 3B) at the air exit. Run the duct vertically and secure it at the opening cut out at the top or side of the cabinet or soffit. Installation of metal grill is recommended. This duct work must not terminate into a dead air space. # FILTER6 must be purchased to complete this type of installation.

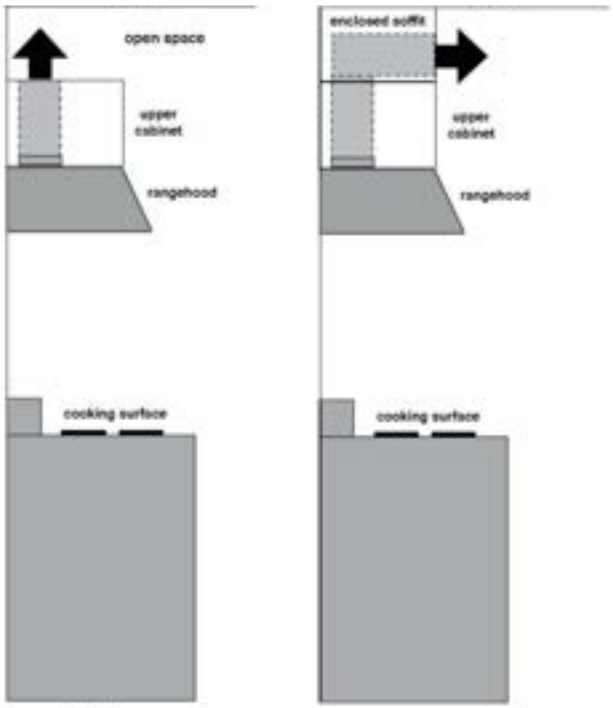

FIGURE 3A FIGURE 3B

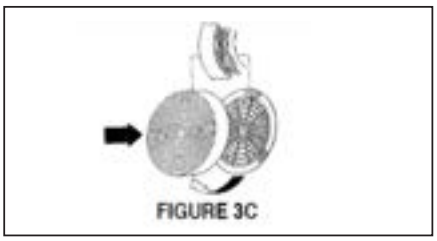
FIGURE 3C

Note: It is recommended that professional style cooking always be vented to the outside; for recirculating Installations, some duct work is required to exhaust the unit out of the cabinet.

CONNECT THE MOTOR CABLE

1 Connect the Motor cable to the control box inside the hood body. **IMPORTANT:** please note the correct direction of the pins in the connector. Be sure to line up the same shaped pins. Failure to do so could damage the product.

BREVA 30 and BREVA 36

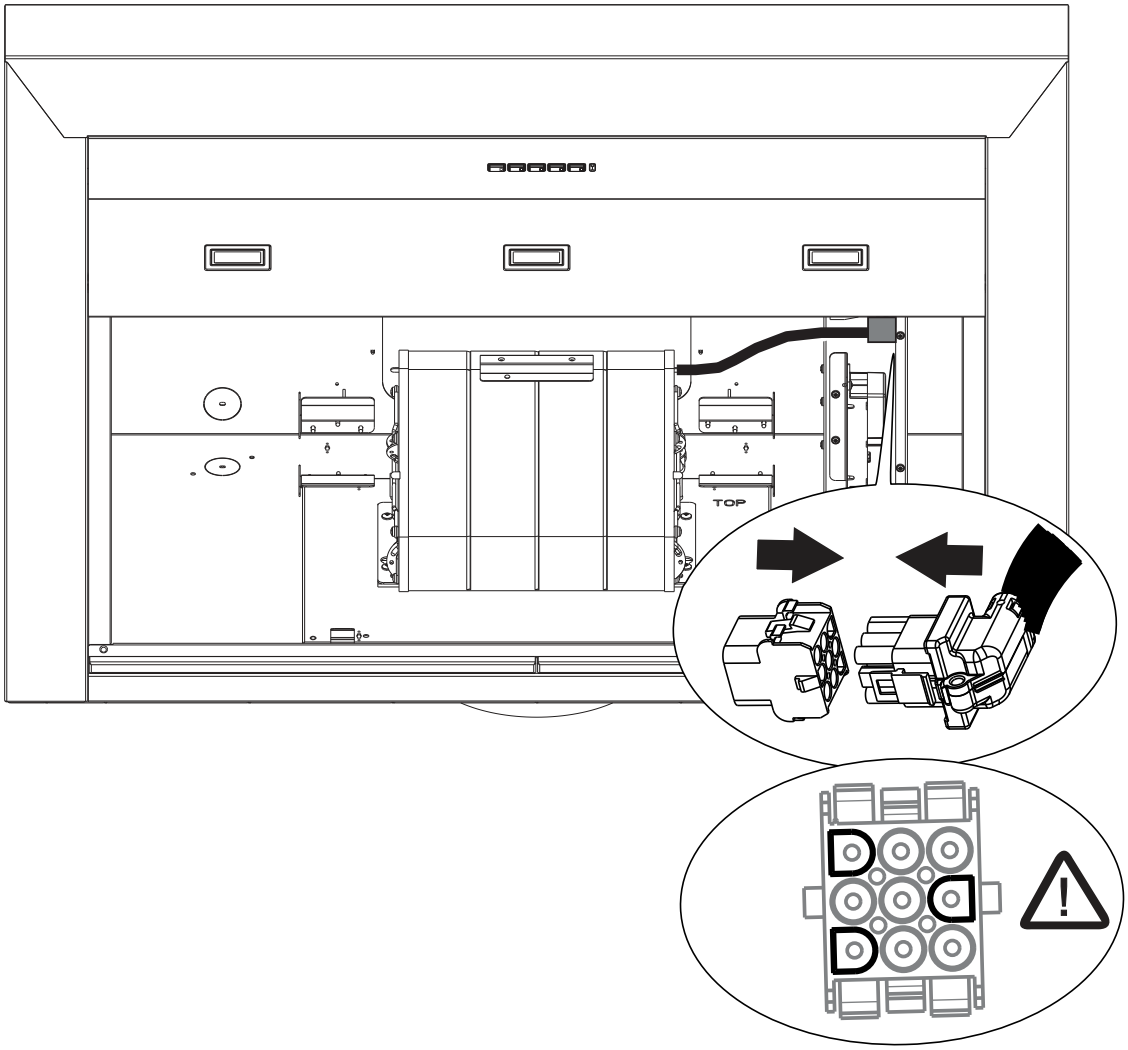

BREVA 48

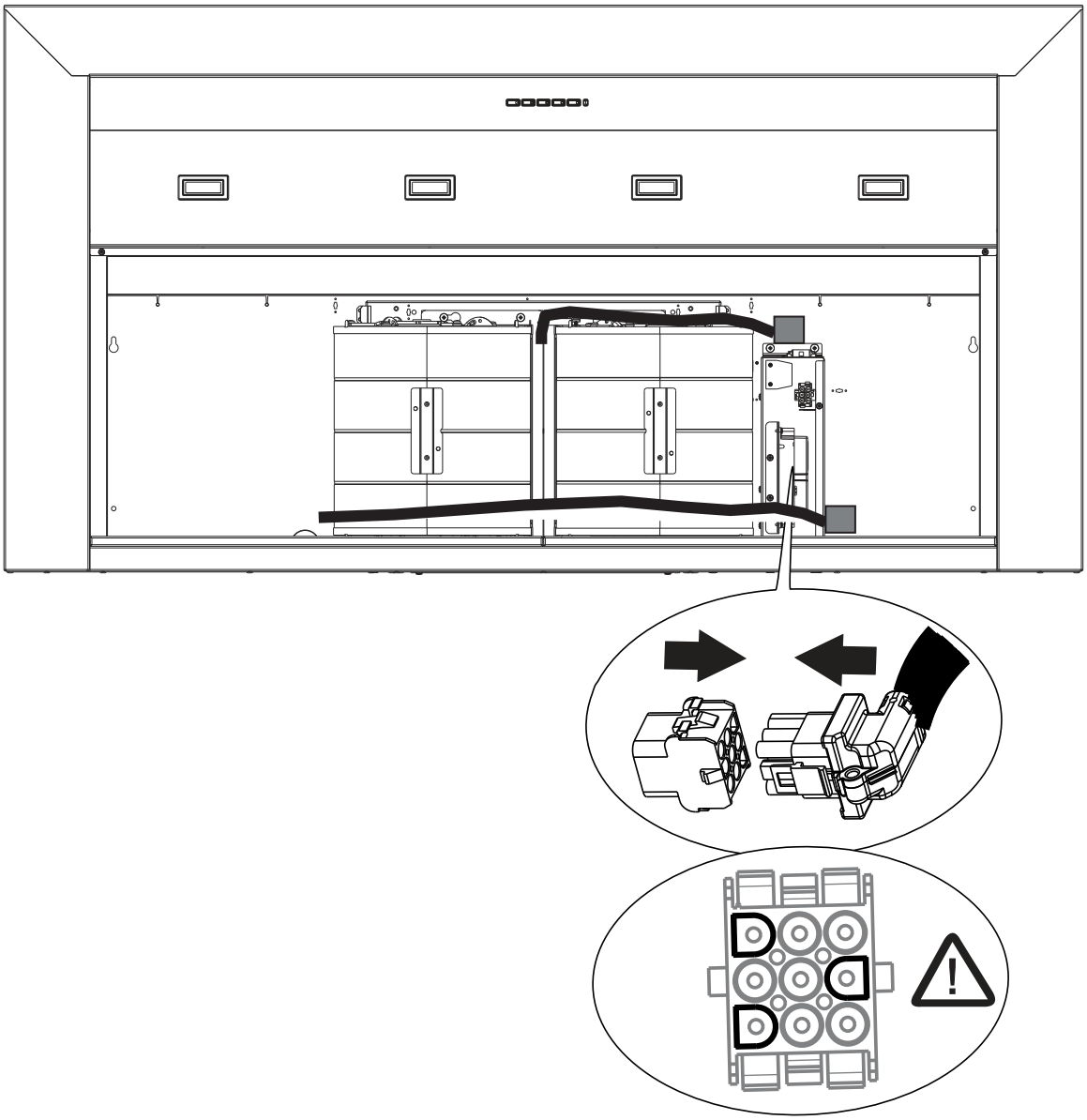

MOUNTING ON THE WALL

1 Draw a vertical line on the supporting wall as high as practical, at the center of the area in which the hood will be installed.
Draw a horizontal line at where the bottom edge of the hood will be located as indicated in the figure that is a minimum of 24"- 30" above cooking surface

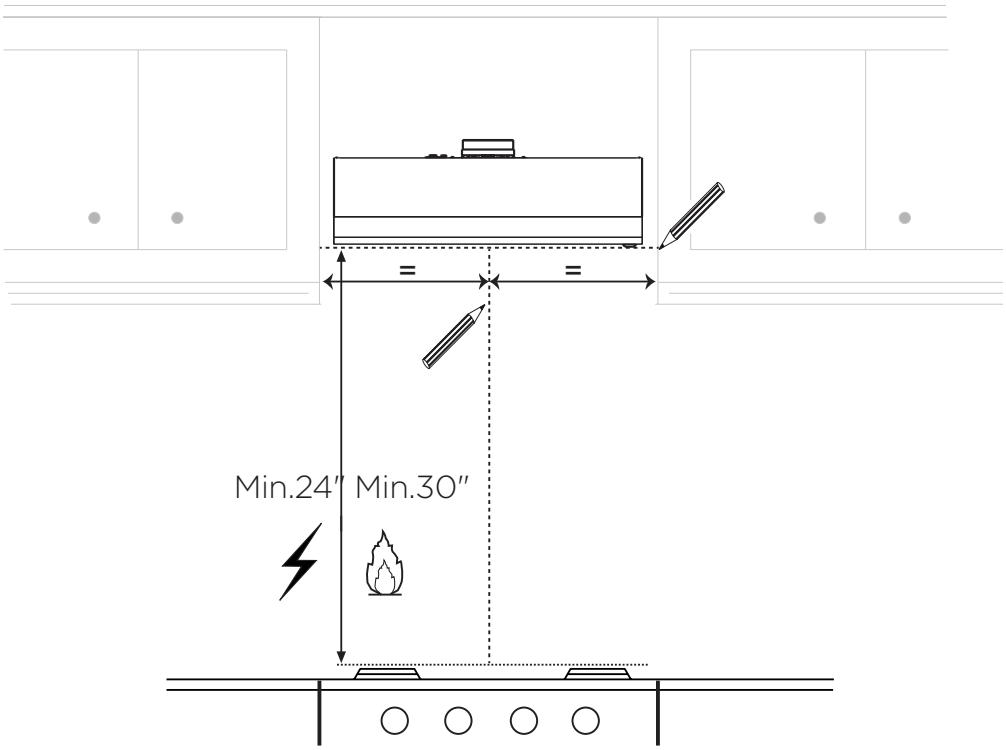

2 Mark the wall where indicated at 17 7/16" above the horizontal line at the bottom of the hood. Measure and mark the distance L from the left and right of the vertical line as indicated.

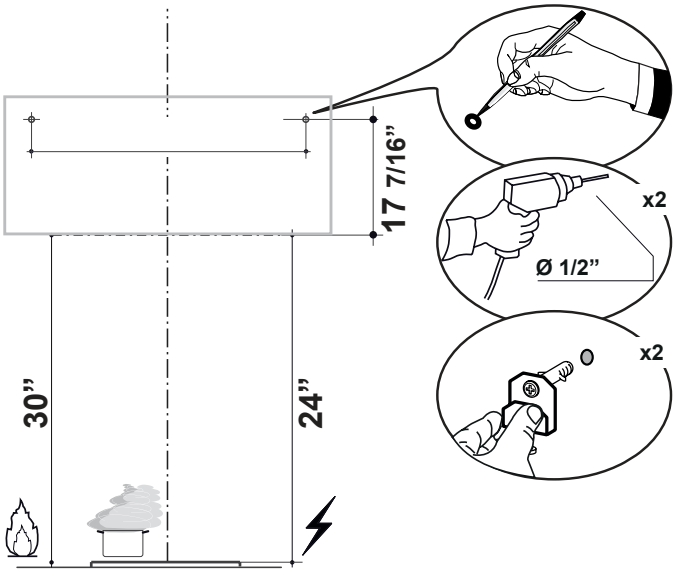

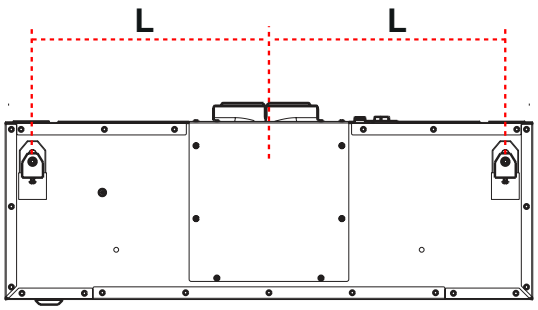

	Breva 30	Breva 36	Breva 48
L	8"	14 15/16"	19"

3 Hang the hood body onto the wall brackets N .

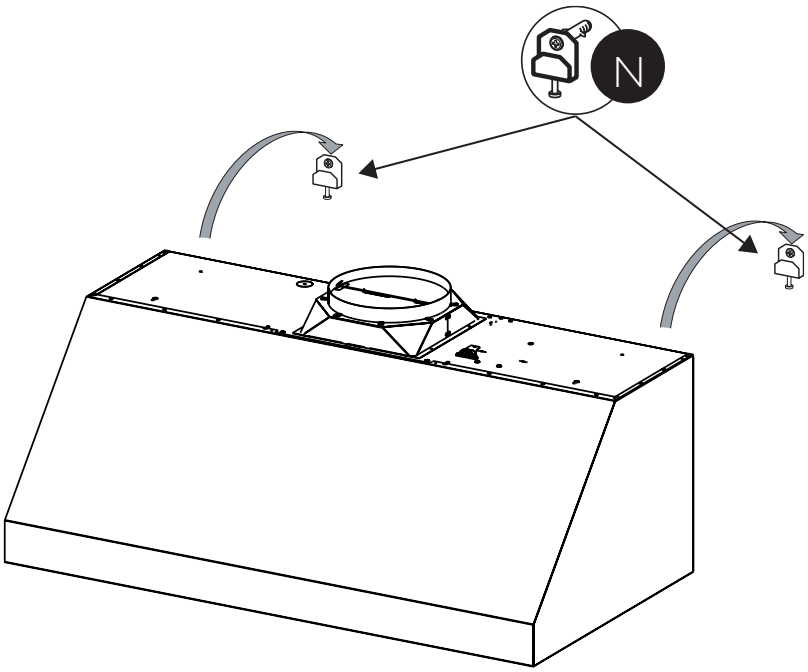

4 Use a level to insure the hood is even on the wall, use a screwdriver to adjust the brackets as shown. Fully tighten the bracket once level.

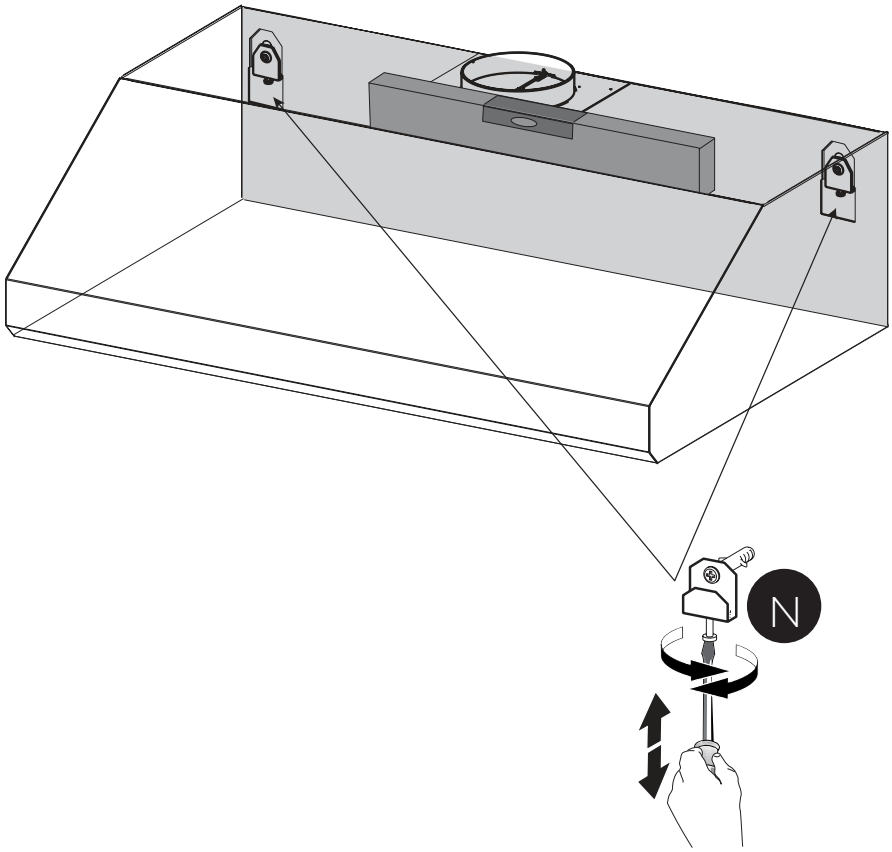

5 Attach 4 safety screws L to the back of hood into the wall. Follow the steps indicated below to finish.

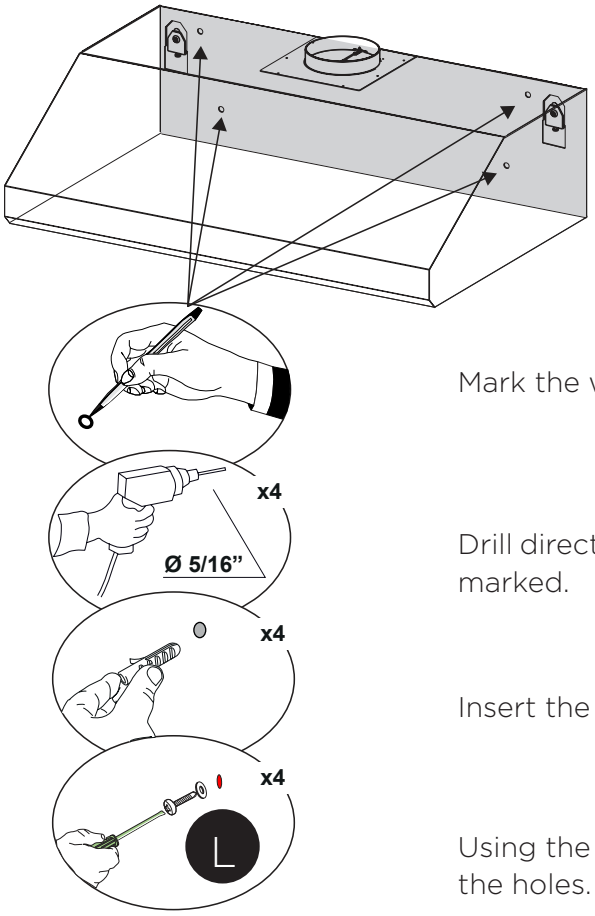

Mark the wall where indicated.

Drill directly into ø 5/16″ holes at all the center points marked.

Insert the purchased Wall brackets in the holes.

Using the remaining screws to anchor the hood in the holes.

6 Attach the two grease rails B.

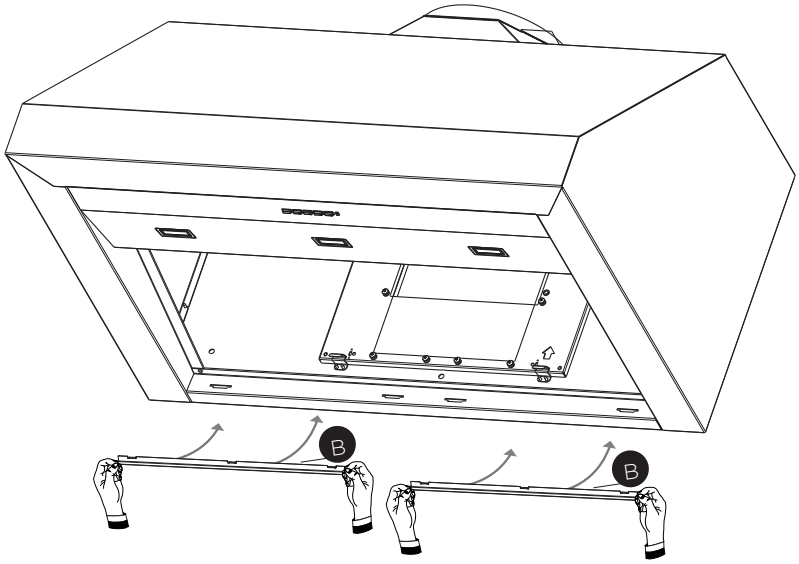

7 Attach the grease filters C by inserting the front of the filter into the hood and pushing forward. Insert the back of the filter into the grease rails.

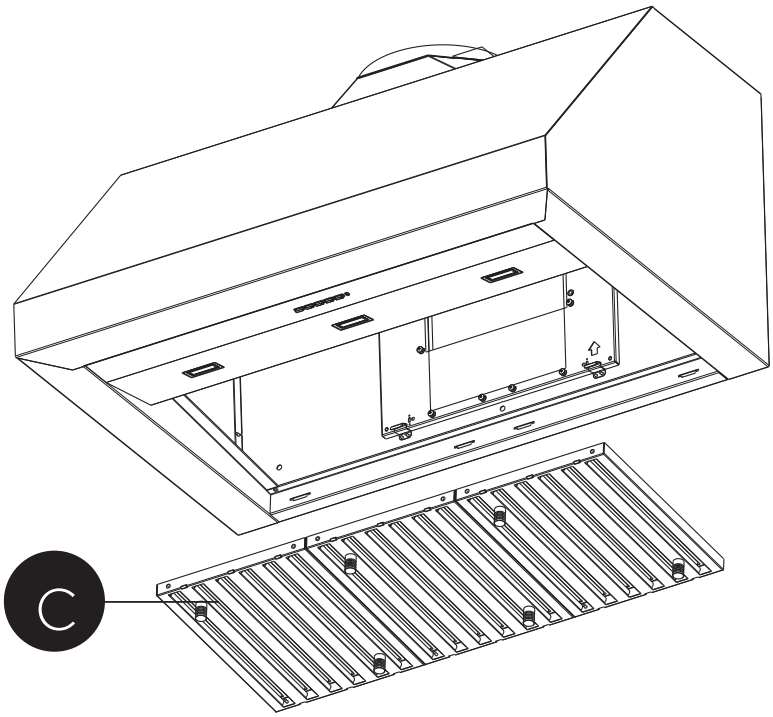

INSTALLATION FOR MOUNTING UNDER THE CABINET

SKIP THIS STEP IF USING WALL MOUNTING METHOD
IMPORTANT: Soffit or cabinet framing must be capable of supporting 100 lbs. for 30″ and 36″ models and 150 lbs. for 48″ models.

When necessary the hood may be installed so that it is supported by the soffit or cabinet.
- The soffit should be constructed with 2″x4‴'s.
- Use a level to draw the cooktop or range center line.
- Continue the centerline forward on the bottom of the soffit.
- Install horizontal wood supports between the 2”x4”.

TOP DIMENSION BREVA30

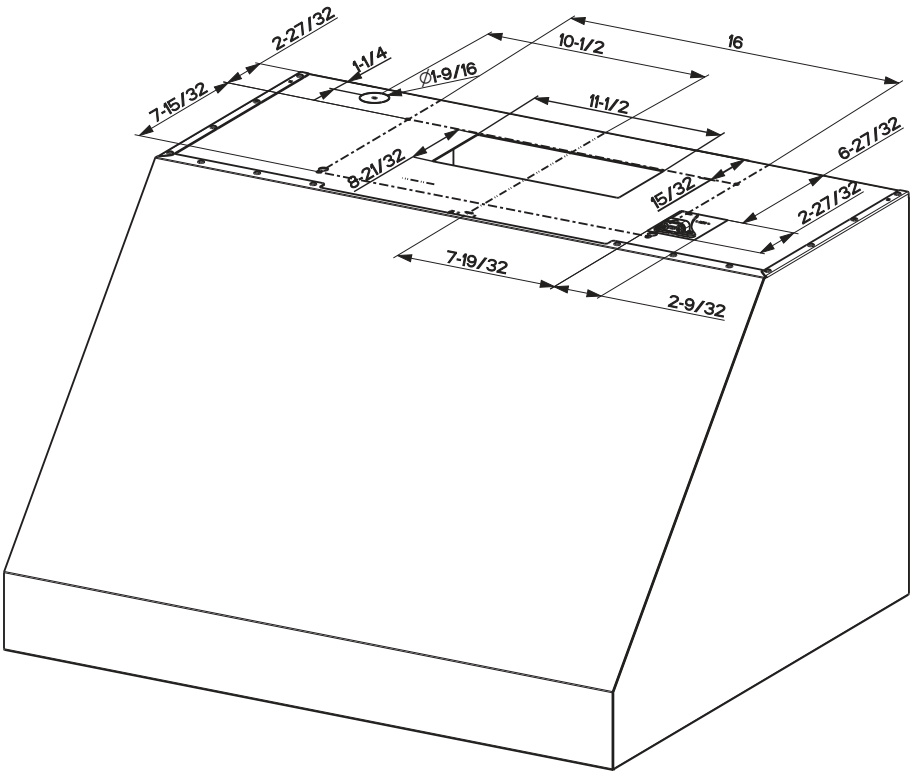

TOP DIMENSION BREVA36

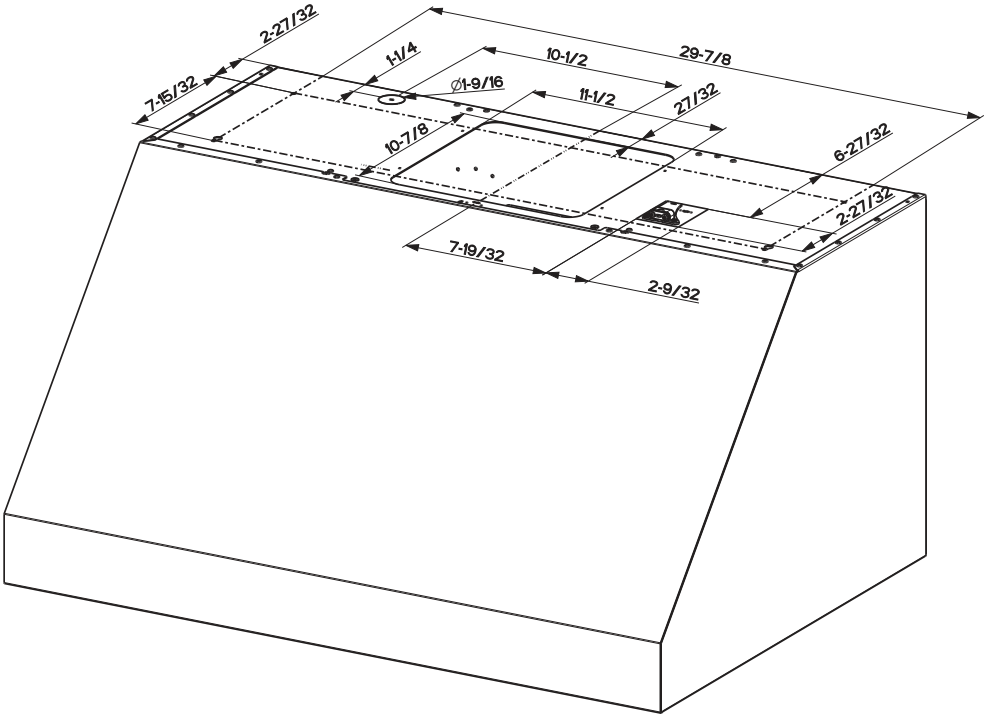

TOP DIMENSION BREVA48

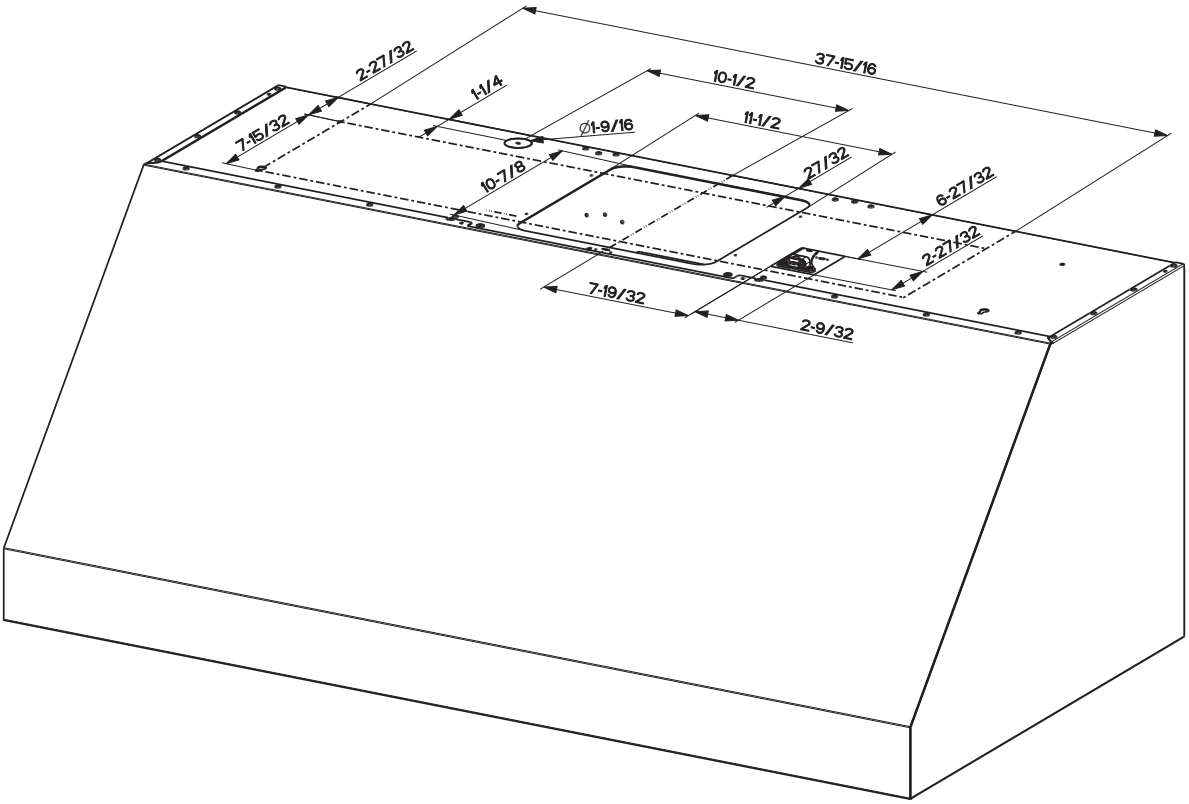

1 Lift the hood to the cabinet.

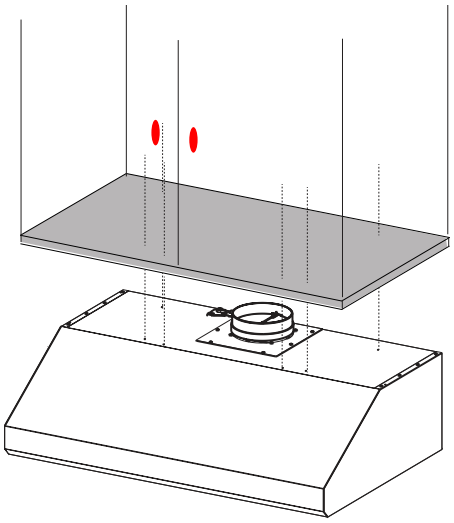

2 Attach the Hood Body with 4 screws L from the bottom.

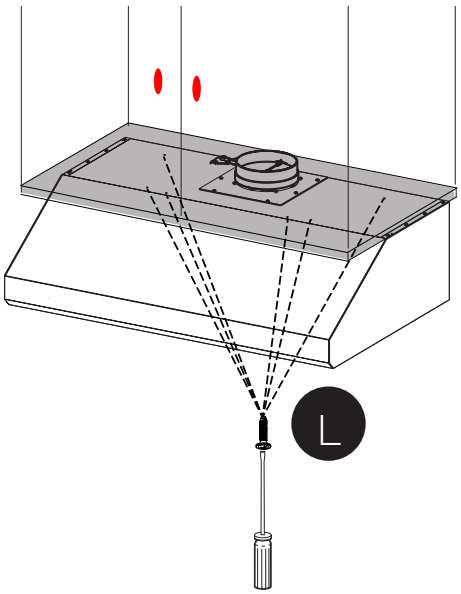

3 Secure the hood with 4 safety screws on the back wall.

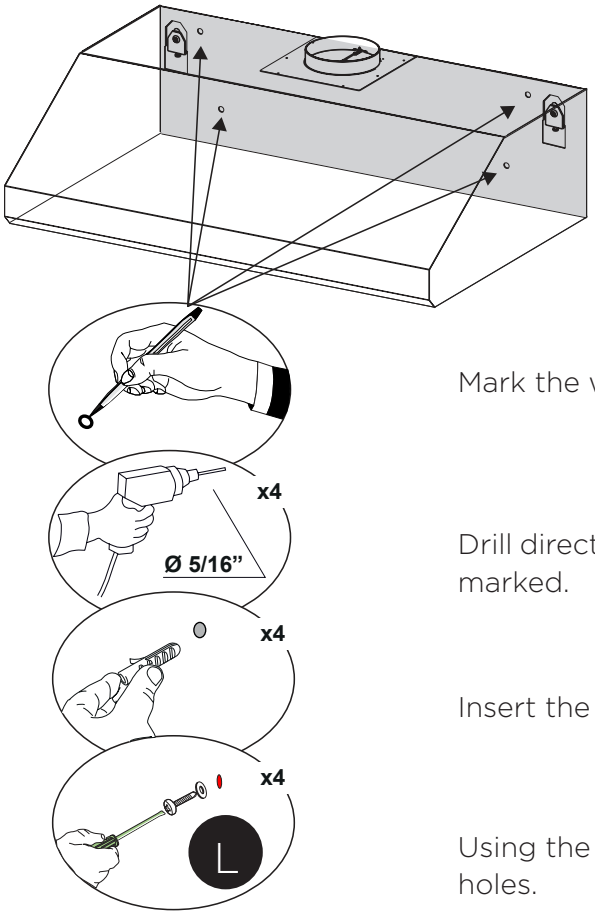

Mark the wall where indicated.

Drill directly into ø 5/16″ holes at all the center points marked.

Insert the purchased Wall brackets in the holes.

Using the four screws to anchor the hood in the holes.

CONNECTING HOUSE POWER

1

ELECTRICAL INSTALLATION WITH CONNECTION CABLE

GROUNDING INSTRUCTIONS This appliance must be grounded. In the event of an electrical short circuit, grounding reduces the risk of electric shock by providing an escape wire for the electric current. This appliance is equipped with a cord having a grounding wire with a grounding plug. The plug must be plugged into an outlet that is properly installed and grounded.

WARNING - Improper grounding can result in a risk of electric shock.

Consult a qualified electrician if the grounding instructions are not completely understood, or if doubt exists as to whether the appliance is properly grounded. Do not use an extension cord. If the power supply cord is too short, have a qualified electrician install an outlet near the appliance.

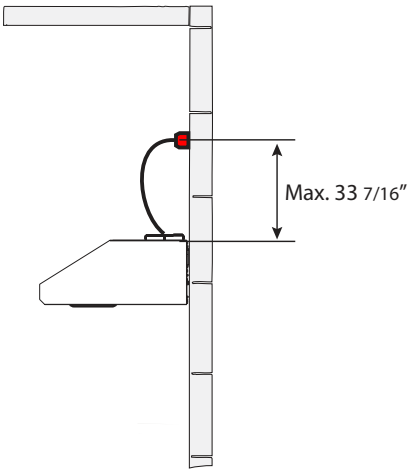

The power cord shall be accessible for inspection after installation.

ELECTRICAL INSTALLATION WITH OPTIONAL WIRING BOX

For permanent wiring, use only the Direct Connect Wiring Box accessory sku WIREBOX2, manufactured by Faber.

Direct Connect Wiring Box Accessory sku # WIREBOX2 (purchased separately)

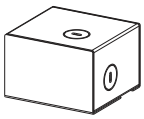

OPERATING THE CONTROLS

FOR BEST RESULTS

Start the Range Hood several minutes before cooking to develop proper airflow. Allow the Range Hood to operate for several minutes after cooking is complete to clear all smoke and odors from the kitchen.

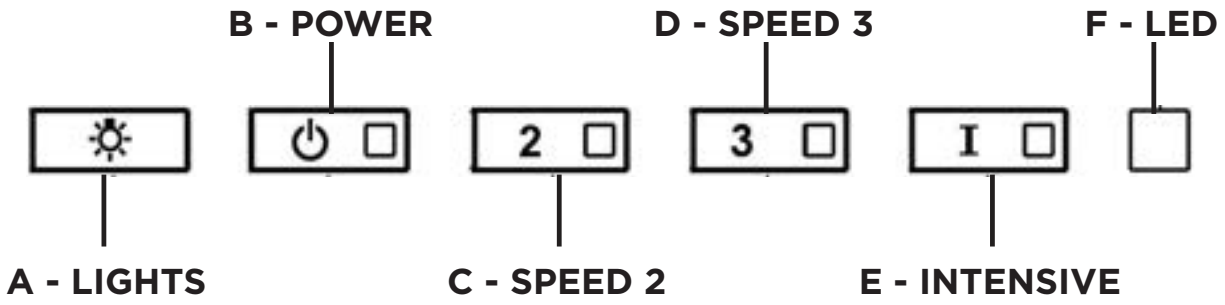

BUTTON	FUNCTION	INDICATOR
	A - LIGHTS - The lights have 3 levels - high, medium, low, off - press the light button to change the levels. With a 3 second press, the lights will turn off.	
	B - POWER - A quick press turns the motor on/off at speed one	
2	**C - SPEED 2 -** A quick press turns the motor on at speed two	2
	Activate / Deactivate charcoal filter alarm - A long press with the lights on and motor off will activate or deactivate the charcoal alarm.	All LED's flash twice (alarm activated). All LED's lit for 1 second (alarm deactivated)
3	**D - SPEED 3 -** A quick press turns the motor on at speed three	3
	Reset Grease Filter and / or Charcoal Filter Alarm - A long press with the motor and lights off to reset the filter wash alarms	All LED's flash 3 times

BUTTON	FUNCTION	INDICATOR
I	**INTENSIVE LEVEL 1 -** A quick press will operate intensive speed level 1 for 6 minutes. This function can not be activated if the intensive speed level 2 is operating **INTENSIVE LEVEL 2 -** A 3 second press will operate intensive speed level 2 for 6 minutes. This function can not be activated if the intensive speed level 2 is operating At the end of the 6 minutes the hood returns to the speed that was set before. If intensive is set with the motor turned off, the hood will turn off after 6 minutes.	I
I 2	**Grease Filter Alarm** - If the speed two and intensive buttons are lit, this means the Grease Filter saturation alarm is activated and the grease filters should be washed. The alarm turns on after 100 hours of operation. **Charcoal Filter Alarm -** if the alarm is activated, the speed two and intensive lights will blink. This means the Charcoal filters should be replaced AND the grease filters should be washed. The charcoal filter alarm turns on after 200 hours of operation.	I 2

Heat Sensor Information - The hood is equipped with a temperature sensor which, if the motor is off and the temperature below the stove is high, activates the motor at maximum speed. The condition is indicated by the blinking of Speed 1 and 2 LED's , Speed 3 LED is lit. This condition persists until the temperature returns below the threshold. It is possible to exit this mode by selecting one of the speeds.

WI-FI INFORMATION

This device complies with part 15 of the FCC Rules. Operation is subject to the following two conditions: (1) This device may not cause harmful interference, and (2) this device must accept any interference received, including interference that may cause undesired Operation.

Note: This equipment has been tested and found to comply with the limits for a Class B digital device, pursuant to Part 15 of the FCC Rules. These limits are designed to provide reasonable protection against harmful interference in a residential installation. This equipment generates, uses and can radiate radio frequency energy and, if not installed and used according to the instructions, can cause harmful interference to radio communications. However, there is no guarantee that interference will not occur in a particular installation.

If this equipment causes harmful interference to radio or television reception, which can be determined by turning the equipment off and on again, the user is invited to try to correct the interference by taking one or more of the following measures:

- Reorient or reposition the receiving antenna.
- Increase the separation between the equipment and the receiver.
- Connect the equipment to an outlet on a circuit other than the one to which the receiver is connected.
- Consult your dealer or an experienced radio/TV technician for assistance.

Modifications to this product not authorized by Faber may invalidate electromagnetic compatibility (EMC) and wireless compliance and deny permission to use the product.

This product demonstrated EMC compliance under conditions that included the use of compliant peripheral devices and shielded cables between system components. It is important to use compliant peripherals and shielded cables between system components to reduce the possibility of causing interference to radios, televisions, and other electronic devices.

Exposure to radio frequency energy. The radiated output power of this device meets the limits of FCC & IC radio frequency exposure limits. This device should be used with a minimum separation distance of 20 cm (8 inches) between the equipment and a person's body.

Connected Appliance Information
Contains FCC ID:2AC7Z-ESPWROOM32D
Contains IC:21098-ESPWROOM32D
Model: ESP32-WROOM-32D
CAN ICES-003(B)/NMB-003(B)

WI-FI CONNECTIONS

BUTTON	FUNCTION	INDICATOR
2	**Activate / Deactivate the Wi-Fi Connection function.** A long Press of the speed 2 button with motor and lights Off to activate / deactivate the WI-FI. **Note: the Wi-Fi function is automatically activated when the user requests the Wi-Fi configuration procedure.**	**F - LED** Connection to home wireless router in progress. Wi-Fi connection activated.
I	**Starting the Wi-fi setup** A long press with the motor and lights Off to Enter or End the Wi-Fi set-up procedure. Before starting the procedure use the Faber Cloud App to register with the IOT Faber system. Then follow the instructions to add a new device and register your home wireless router. If the procedure is not successfully completed within a few minutes, stop the set up process by holding the intensive button for 3 seconds. Hold the button again for 3 seconds to start the process. The hood will stop the Wi-fi set up process if not successfully completed within 15 minutes.	3 I Set Up is in progress 3 I When setup is finished LED's stay lit for 2 seconds.

CFM ADJUSTMENT < 295CFM
(ONLY FOR BREVA 30 AND 36 WITHOUT IB600PR)

To start the process make sure the hood lights are On and motor is Off.

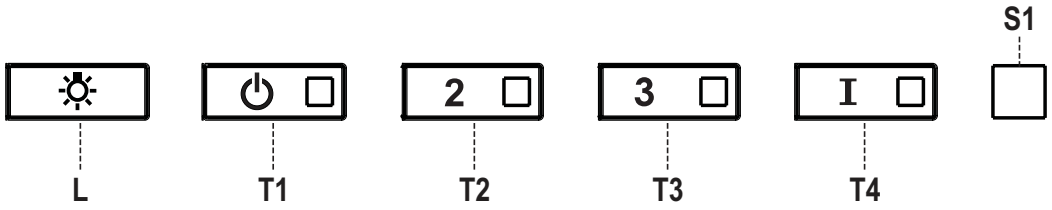

1) Press and hold **T1** for 7 seconds until all LED's flash.

2) After flashing has stopped, press **T1**.

3) **T1** button will flash once, then press **T1** button again to confirm your choice (pressed within 10 seconds)

4) The four LED's will flash again to confirm you have finished the CFM adjustment to less than 295 CFM.

5) Apply the under 295 CFM label inside the hood (behind the grease filters) near the rating label for inspection and on the front of your installation/user manual.

6) To confirm your setting for inspection, **T1** and **T2** buttons will always operate the hood at the same speed. The highest speed(**T3**) and the intensive speed (**T4**), will also no longer operate.

Note: **T2** and **T3** buttons will now operate at the same level and the Intensive Speed will be deactivated.

Attention: When the under 295 CFM adjustment is completed, it is no longer possible to change this setting to the original CFM level.

ATTENTION: For a correct functioning of the FABER CLOUD APP, when this procedure is completed disconnect the plug from the power supply and reconnect it again.

CFM ADJUSTMENT < 395CFM
(ONLY FOR BREVA 30 AND 36 WITHOUT IB600PR)

To start the process make sure the hood lights are On and motor is Off.

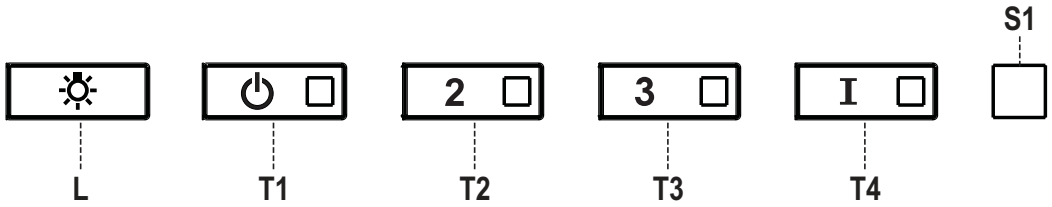

1) Press and hold **T1** for 7 seconds until all LED's flash.

2) After flashing has stopped, press **T2**

3) **T2** button will flash once, then press **T2** button again to confirm your choice (pressed within 10 seconds)

4) The four LED's will flash again to confirm you have finished the CFM adjustment to less than 395 CFM.

5) Apply the under 395 CFM label inside the hood (behind the grease filters) near the rating label for inspection and on the front of your installation/user manual.

6) To confirm your setting for inspection, the intensive speed function, will no longer operate.

Note: **T3** and **T4** buttons will now operate at the same level and the Intensive Speed will be deactivated.

Attention: When the under 395 CFM adjustment is completed, it is no longer possible to change this setting to the original CFM level.

ATTENTION: For a correct functioning of the FABER CLOUD APP, when this procedure is completed disconnect the plug from the power supply and reconnect it again.

FABER CLOUD APP

Faber Cloud App

Your range hood is compatible with the Faber Cloud app. All you need is a Internet connected Wi-Fi network that is within range of the range hood. You can control all the functions of your range hood from anywhere using a mobile device or your Amazon Alexa or Apple Siri or Google Home smart speaker. When connected to your smart speaker, you can control your hood with your voice.
The Faber Cloud app is available on iOS devices using iOS 11.0 or later or Android devices using Android version 8 or later. Visit the Apple App Store or Google Play Store for more information. Your range hood will have full functionality if you are not using the Wi-fi or the Faber CLoud App features, neither are required.
Please review the included Quick Connect Start Guide for more information.

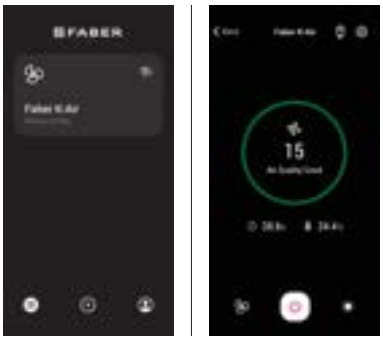

Icon	Function
	Home page
	Add new device
	User profile management
	Connected to Faber Wi-Fi network
	Hood on/off
	Lighting system management
	Motor speed management
	Intensive Function
	Delay Function
	24H function
	App settings management

REMOTE CONTROL (Optional)

The remote control replicates the functions of the control panel the hood. # REMORIG

CLEANING STAINLESS STEEL

Cleaning Exterior surfaces:
Please note, abrasives and scouring agents can scratch range hood finishes and should not be used to clean finished surfaces.

Stainless Steel finish cleaning instructions:
Clean exterior surfaces with a commercially available stainless steel cleaner.

CARING FOR FILTERS

CLEANING METAL GREASE FILTERS

The metal grease filters can be cleaned in hot detergent solution or washed in the dishwasher. They should be cleaned every 2 months use, or more frequently if use is particularly heavy.

1. Remove the filter by pushing towards the back of the unit and at the same time pulling downward.
2. Wash the filter without bending it, leave it to dry thoroughly before replacing (if the surface of the filter changes color over time, this will have absolutely no effect on its efficiency).
3. Replace, taking care to ensure that the handle faces forward.
4. Cleaning in dishwasher may dull the finish of the metal grease filter.
5. Completely dry the filters before installing back into the hood. No water should be trapped in the filter before reinstalling.

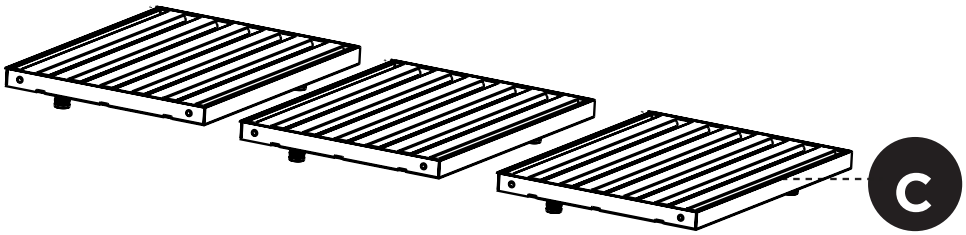

REPLACING THE ACTIVATED CHARCOAL FILTER - ONLY FOR BREVA30 AND BREVA36

The Activated Charcoal Filters (# FILTER6) are not washable and cannot be regenerated, and must be replaced approximately every 4 months of operation, or more frequently with heavy usage.

1. Remove the Filter, pushing it towards the back of the unit and at the same time pulling downward.
2. Remove the saturated Activated Charcoal Filters, as indicated (**A**).
3. Fit the new Filters, as indicated (**B**).
4. Replace, taking care to ensure that the handle faces forwards.

CAUTION: When used in recirculation mode, to Reduce the Risk of Fire and Shock use only conversion kit Model # FILTER6

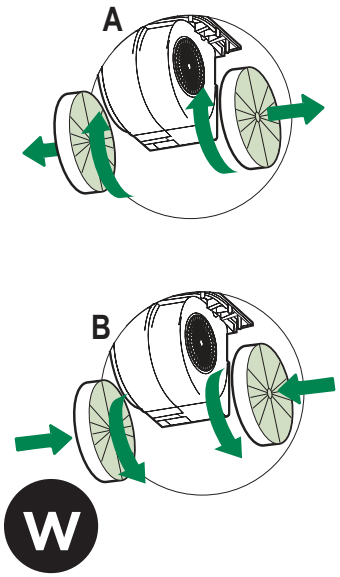

REPLACING BULBS

LED lights must be replaced by Faber factory authorized service.

WIRING DIAGRAM

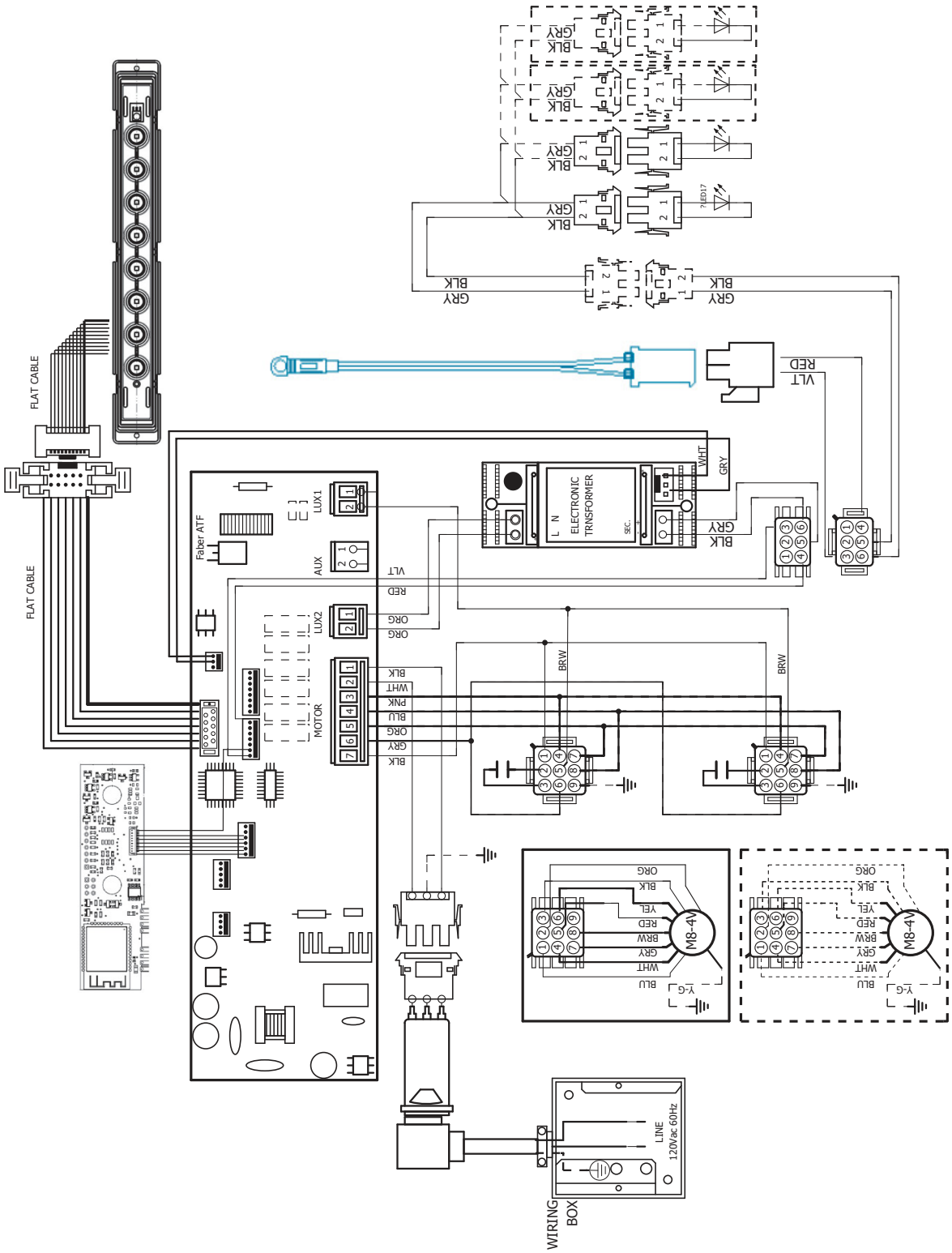

WARRANTY

Franke Home Solutions Warranty for Franke and Faber Branded Product Effective March 1, 2022

In the United States, Canada and Latin America, Franke warrants the Faber branded products from manufacturing defects in material and workmanship when purchased from a Franke or Faber Authorized Retailer pursuant to product-specific warranties detailed herein (each, a "Warranty" and collectively, the "Warranties"). The products must be properly installed, per Franke's installation instructions, in their original installation, and used in normal indoor residential kitchen applications. Any products or components which have been modified or altered from their original intended condition will void the Warranty. The Franke Warranties for Faber branded products are limited to the original purchaser and are non- transferrable. These Warranties do not include products purchased from non-Authorized Retailers, products that are obsolete or discontinued, or products that were previous display models. All issues with installed products are considered warranty claims and not subject to the Return Policy. Franke reserves the right to inspect any Franke / Faber product reported to be defective pursuant to a Warranty claim and the original installation prior to providing a replacement product and/or component. All decisions are final. In no situation shall the liability of Franke exceed the amount of the original purchase price.

The Warranties do not cover, and Franke shall not be liable for, any damage to products or components resulting from misuse or abuse, accidental damages, normal wear such as scuffs, scratches or finish reduction/fading, improper installation, abnormal usage, negligence, damage caused by improper maintenance or cleaning. Damage caused by impurities, corrosive chemicals or acts beyond Franke's control are not covered by any Warranty. Service calls to correct the installation of a range hood, instructions on how to operate a range hood, to replace or repair house fuses or to correct house wiring or plumbing are not covered by any Warranty. Service calls to repair or replace range hood light bulbs, fuses or filters and these consumable part costs are also excluded from Warranty coverage. Installation not in accordance with electrical or plumbing codes or Franke / Faber documentation are not covered by any Warranty. Replacement parts or repair labor costs for units operated outside the United States, Canada or Latin America, including any non-UL or C-UL or non-NOM approved Franke / Faber range hoods are excluded from Warranty coverage. Expenses for travel and transportation for service in remote locations and pickup and delivery charges are not covered by any Warranty. Franke / Faber range hoods should always be serviced in the home in their original installation.

Franke / Faber product replacements do not include liability for project delays. Product replacements are not guaranteed to be exact replacements. If the original product is not available at the time of the warranty claim, at Franke's option, the product replacements will be of similar size, material, and value. Any products or components which have been modified or altered, from its original intended condition will void the warranty.

The Warranties do not allow recovery of incidental or consequential damages such as loss of use, delay, property damage or other consequential damage, and Franke accepts no liability for such damages. Each Warranty is limited to the conditions set forth herein and to the applicable warranty period specified herein and is exclusive. EXCEPT FOR THE WARRANTIES SET FORTH HEREIN, FRANKE MAKES NO WARRANTY WHATSOEVER WITH RESPECT TO THE PRODUCTS, INCLUDING, BUT NOT LIMITED TO, (1) ANY WARRANTY OF MERCHANTABILITY, (2) WARRANTY OF FITNESS FOR A PARTICULAR PURPOSE, (3) WARRANTY OF TITLE, OR (4) WARRANTY AGAINST INFRINGEMENT OF INTELLECTUAL PROPERTY RIGHTS OF A THIRD PARTY, WHETHER EXPRESS OR IMPLIED BY LAW, COURSE OF DEALING, COURSE OF PERFORMANCE, USAGE OF TRADE OR OTHERWISE. LEGAL DISCLAIMER PLEASE
READ CAREFULLY. Franke Kitchen Systems LLC provides the above information to you as a public service to our customers. By accessing and using this information, you agree to the following and to comply with all applicable laws. If you do not agree with these terms and conditions, do not use this information. While we try to keep the information current, changes may have occurred since its creation. Contact your Regional Manager or Customer Service to verify information regarding Franke Kitchen Systems LLC programs and their use by you.

Franke / Faber Range Hood Limited Warranty:
Franke / Faber range hoods are warranted against any defect in materials or workmanship for the original purchaser for a period of two (2) years from the date of original purchase when used in standard residential indoor applications. This warranty covers labor and replacement parts. Franke, at its option, may repair or replace the product or components necessary to restore the product to good working condition.

This warranty supersedes all other warranties, expressed or implied. No employee, field sales representatives, or distribution persons are authorized to give any warranties on behalf of Franke Kitchen Systems, LLC

To make an installed product warranty claim please contact Franke at the provided contact information below. All warranty claims must include the following for processing:

1. Proof of purchase from Franke or Faber Authorized Retailer
2. Original purchaser's name, address (included city, state, zip), email address and phone number
3. Franke / Faber model and serial number
4. Date of installation
5. Description of the defect
6. Photos of the defect

In North America and Latin America:
Franke Home Solutions
Attn: Warranty Department
800 Aviation Parkway
Smyrna, TN 37167
HS-Warranty.US@Franke.com

Legal Entity:
Franke Kitchen Systems LLC

CONTENU

Section	Page
Consignes de sécurité importantes	61
Dimensions de la hotte	64
Exigences en matière de hauteur d'installation	67
Outils nécessaires	67
Pièces	68
Fixation du moteur	74
Méthode de ventilation	80
Montage du moteur dans la hotte	81
Montage de l'entretoise (UNIQUEMENT POUR BREVA 30)	92
Instructions de recirculation - uniquement pour breva30 et breva36	93
Raccordement du câble du moteur	94
Fixation au mur	96
Installation pour le montage sous l'armoire	100
Raccordement au réseau électrique de la maison	104
Utilisation des commandes	105
Réglage CFM < 295CFM	109
Réglage CFM < 395CFM	110
Application Faber Cloud	111
Télécommande	112
Nettoyage de l'acier inoxydable	112
Entretien des filtres	113
Remplacement du filtre à charbon actif	114
Remplacement des ampoules	114
Schéma de câblage	115
Garantie	116

CONSIGNES DE SÉCURITÉ IMPORTANTES

LISEZ ET SAUVEGARDEZ CES CONSIGNES AVANT DE COMMENCER L'INSTALLATION DE CETTE Hotte de cuisinière

AVERTISSEMENT : - POUR RÉDUIRE LE RISQUE D'UN FEU DE GRAISSE SUR LA CUISINIÈRE :

a) Ne laissez jamais les unités de surface sans surveillance à des valeurs de réglage élevés. Les débordements provoquent des fumées et peuvent s'enflammer s'ils sont graisseux. Faites chauffer les huiles lentement à feu doux ou moyen.

b) Mettez toujours la hotte EN MARCHE lorsque vous cuisinez à feu vif ou lorsque vous flambez des mets (par exemple, des crêpes Suzette, des cerises Jubilée, du bœuf au poivre flambé).

c) Nettoyez fréquemment les ventilateurs. La graisse ne doit pas s'accumuler sur le ventilateur ou le filtre.

d) Utilisez une casserole de taille appropriée. Utilisez toujours des ustensiles de cuisson adaptés à la taille de l'élément de surface.

AVERTISSEMENT : - POUR RÉDUIRE LES RISQUES DE BLESSURES EN CAS DE FEU DE GRAISSE SUR LE DESSUS DE LA CUISINIÈRE, RESPECTEZ LES CONSIGNES SUIVANTES* :

a) ÉTOUFFEZ LES FLAMMES avec un couvercle hermétique, une plaque à biscuits ou un plateau métallique, puis éteignez le brûleur. VEILLEZ A ÉVITER LES BRÛLURES. Si les flammes ne s'éteignent pas immédiatement, ÉVACUEZ ET APPELEZ LES POMPIERS.

b) Ne RAMASSEZ JAMAIS UNE CASSEROLE ENFLAMMÉE - Vous pourriez vous brûler.

c) N'UTILISEZ PAS D'EAU, y compris des torchons ou des serviettes humides - une violente explosion de vapeur en résulterait.

d) Utilisez un extincteur UNIQUEMENT si :

1. **Vous savez que vous avez un extincteur de classe ABC et vous savez déjà comment l'utiliser.**
2. **Le feu est petit et limité dans la zone où il s'est déclenché.**
3. **Les pompiers ont été appelés.**
4. **Vous pouvez combattre le feu en tournant le dos à une sortie.**

* Basé sur les « Conseils de sécurité pour la cuisine » publié par la NFPA

AVERTISSEMENT - POUR RÉDUIRE LE RISQUE D'INCENDIE OU DE CHOC ÉLECTRIQUE, n'utilisez pas ce ventilateur avec un dispositif de contrôle de vitesse à semi-conducteurs.

AVERTISSEMENT - POUR RÉDUIRE LES RISQUES D'INCENDIE, DE CHOC ÉLECTRIQUE OU DE BLESSURE, RESPECTEZ LES CONSIGNES SUIVANTES :

1. **N'utilisez cet appareil que conformément aux instructions du fabricant. Si vous avez des questions, contactez le fabricant.**
2. **Avant de procéder à l'entretien ou au nettoyage de l'appareil, coupez l'alimentation électrique au niveau du panneau de service et verrouillez le dispositif de déconnexion de service pour éviter toute remise sous tension accidentelle. Lorsque vous ne pouvez pas verrouiller le dispositif de déconnexion du service, fixez solidement un dispositif d'avertissement bien visible, tel qu'une étiquette, sur le panneau de service.**

ATTENTION : Pour une utilisation générale de ventilation seulement. Ne l'utilisez pas pour évacuer des matières et des vapeurs dangereuses ou explosives.

AVERTISSEMENT - POUR RÉDUIRE LES RISQUES D'INCENDIE, DE CHOC ÉLECTRIQUE OU DE BLESSURE, RESPECTEZ LES CONSIGNES SUIVANTES :

1. **Confiez les travaux d'installation et le câblage électrique à une ou plusieurs personnes qualifiées, conformément à tous les codes et normes en vigueur, y compris les constructions résistantes au feu.**
2. **Une quantité suffisante d'air est nécessaire pour une bonne combustion et l'évacuation des gaz par le conduit (cheminée) de l'équipement de combustion afin d'éviter le**

refoulement. Suivez les directives du fabricant de l'équipement de chauffage et les normes de sécurité telles que celles publiées par la National Fire Protection Association (NFPA) et l'American Society for Heating, Refrigeration and Air Conditioning Engineers (ASHRAE), ainsi que les autorités locales chargées du code.

3. **Lorsque vous coupez ou percez un mur ou un plafond, n'endommagez pas le câblage électrique et les raccordements aux services utilitaires cachés.**
4. **Les ventilateurs à conduit doivent toujours être évacués vers l'extérieur.**

TOUTES LES OUVERTURES DANS LES MURS ET LES PLANCHERS où la hotte EST INSTALLÉE DOIVENT ÊTRE SCELLÉES.

Cette hotte nécessite un dégagement d'au moins 24" entre le bas de la hotte et la surface de cuisson ou le comptoir. Elle a été approuvée par les LA à cette distance de la table de cuisson. Ce dégagement minimum peut être plus élevé selon les codes du bâtiment locaux. Pour les tables de cuisson au gaz et les cuisinières combinées, un minimum de 30" est recommandé et peut être exigé.

Les armoires suspendues des deux côtés de l'appareil doivent se trouver à au moins 18" au-dessus de la surface de cuisson ou du comptoir. Consultez les instructions d'installation de la table de cuisson ou de la cuisinière données par le fabricant avant de faire des découpes.

INSTALLATION DANS DES MOBIL-HOMES L'installation de cette hotte de cuisine doit être conforme aux normes de construction et de sécurité des maisons mobiles, titre 24 CFR, partie 3280 (anciennement norme fédérale pour la construction et la sécurité des mobil-homes, titre 24, HUD, partie 280). Voir la section Exigences électriques.

EXIGENCES EN MATIÈRE DE VENTILATION

Déterminez la méthode de ventilation qui convient le mieux à votre application. Les conduits peuvent passer soit par le mur, soit par le toit.

La longueur des conduits et le nombre de coudes doivent être réduits au minimum pour assurer une performance efficace. La taille des conduits doit être uniforme. N'installez pas deux coudes ensemble. Utilisez du ruban adhésif pour sceller tous les joints du système de conduits. Utilisez du calfeutrage pour sceller l'ouverture du mur extérieur ou du plancher autour du capuchon.

Les conduits flexibles ne sont pas recommandés. Ils créent une contre-pression et des turbulences d'air qui réduisent considérablement les performances.

Assurez-vous qu'il y a un dégagement approprié dans le mur ou le plancher pour le conduit d'évacuation avant de faire des découpes. Ne coupez pas une solive ou un montant à moins que cela ne soit absolument nécessaire. Si vous devez couper une solive ou un montant, veuillez construire un cadre de support.

AVERTISSEMENT - Pour réduire les risques d'incendie, utilisez uniquement des conduits métalliques.

ATTENTION - Pour réduire les risques d'incendie et pour évacuer correctement l'air, assurez-vous de canaliser l'air vers l'extérieur - Ne faites pas passer l'air évacué dans des espaces à l'intérieur des murs ou des plafonds ou dans des greniers, des vides sanitaires ou des garages.

AVERTISSEMENT : Pour réduire les risques d'incendie, d'électrochoc ou de blessure, n'utilisez pas de pièces de rechange non préconisées par le fabricant (par exemple, des pièces bricolées à la maison à l'aide d'une imprimante 3D).

Installations par temps froid

Veuillez installer un clapet anti-retour supplémentaire pour minimiser le retour de l'air froid ainsi qu'un dispositif de coupure thermique non métallique pour minimiser la conduction des températures extérieures dans le système de ventilation. Le clapet doit se trouver du côté de l'air froid de la coupure thermique. La coupure doit être aussi près que possible de l'endroit où le système de ventilation entre dans la partie chauffée de la maison.

AVERTISSEMENT

- Le système de ventilation DOIT se terminer à l'extérieur de la maison.
- **NE PAS** faire aboutir le conduit dans un grenier ou un autre espace fermé.
- **NE PAS** utiliser de capuchons muraux de 4" de type blanchisserie.
- Les conduits de type flexible ne sont pas recommandés.
- **NE PAS** obstruer le flux d'air de combustion et de ventilation.
- Le non-respect des exigences en matière de ventilation peut entraîner un incendie.

EXIGENCES ÉLECTRIQUES

Une alimentation électrique de 120 volts, 60 Hz, uniquement en CA, est requise sur un circuit séparé à fusible de 15 ampères. Nous recommandons un fusible à retardement ou un disjoncteur. Le fusible doit être dimensionné en fonction des codes locaux et de la puissance électrique de l'appareil, comme indiqué sur la plaque signalétique située à l'intérieur de l'appareil, près du compartiment de câblage.

AVERTISSEMENT

- Une mise à la terre électrique est requise sur cette hotte.
- Si le tube d'eau froide est interrompu par du plastique, des joints non métalliques ou d'autres matériaux, NE l'utilisez PAS pour la mise à la terre.
- NE mettez PAS à la terre un tube de gaz.
- N'ayez PAS de fusible dans le circuit neutre ou de mise à la terre. Un fusible dans le circuit neutre ou de mise à la terre pourrait provoquer un choc électrique.
- Vérifiez auprès d'un électricien qualifié si vous avez des doutes quant à la mise à la terre de la hotte.
- Le non-respect des exigences électriques peut entraîner un incendie.

DIMENSIONS DE LA HOTTE

BREVA30

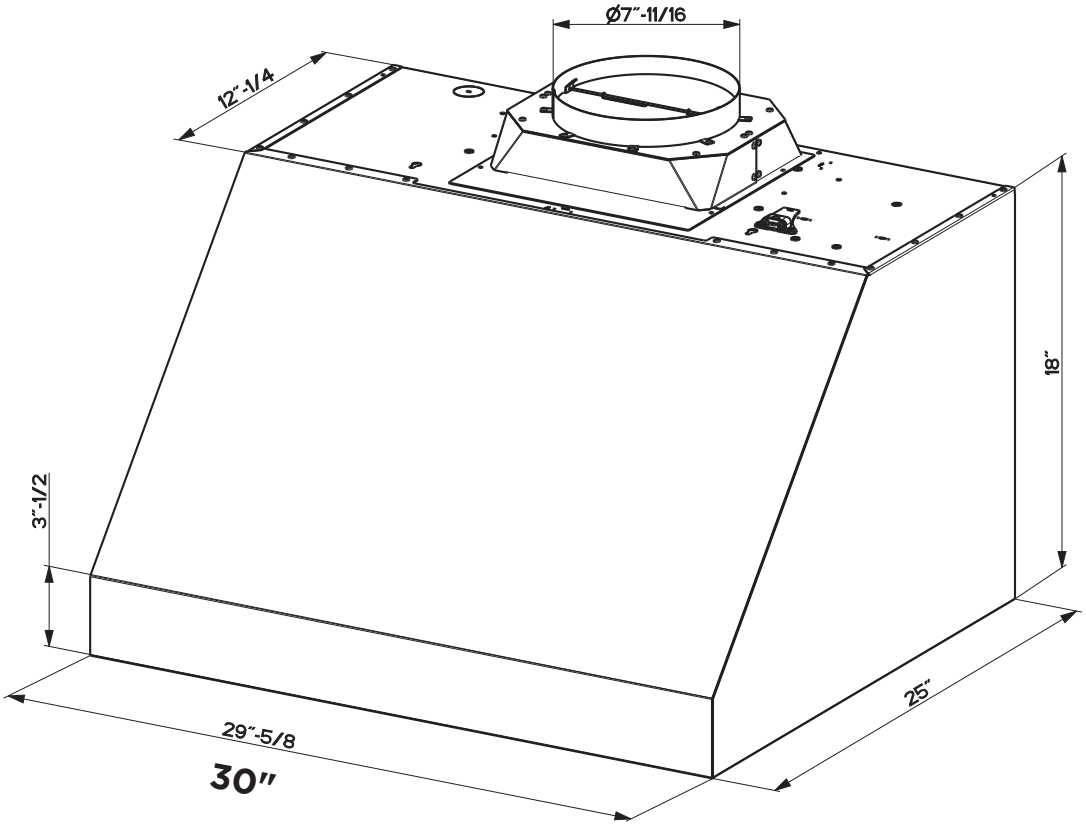

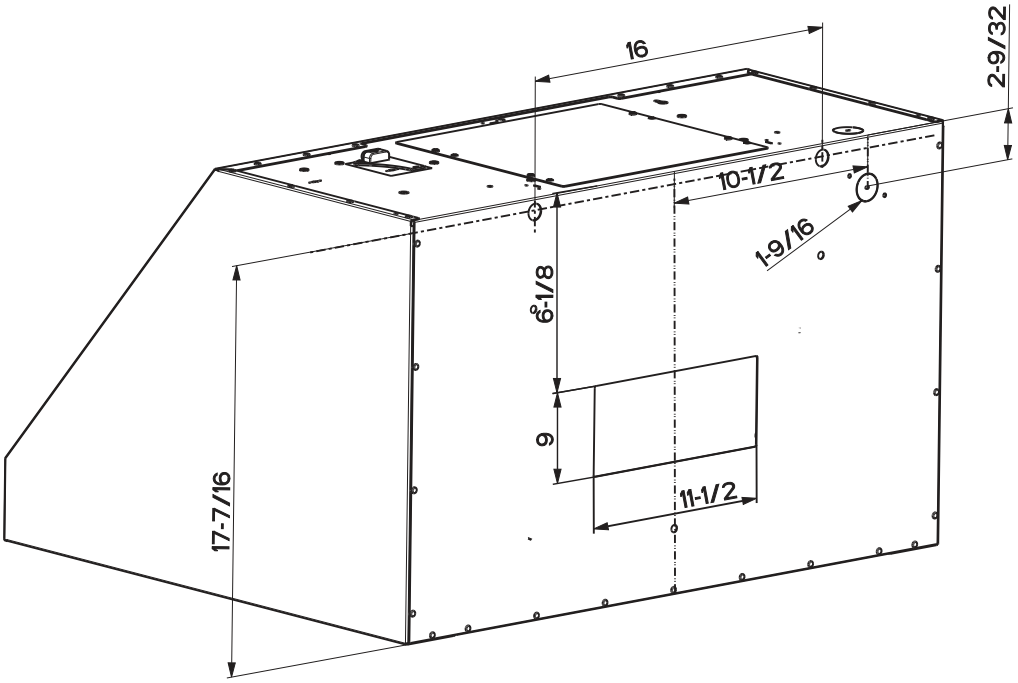

BREVA36

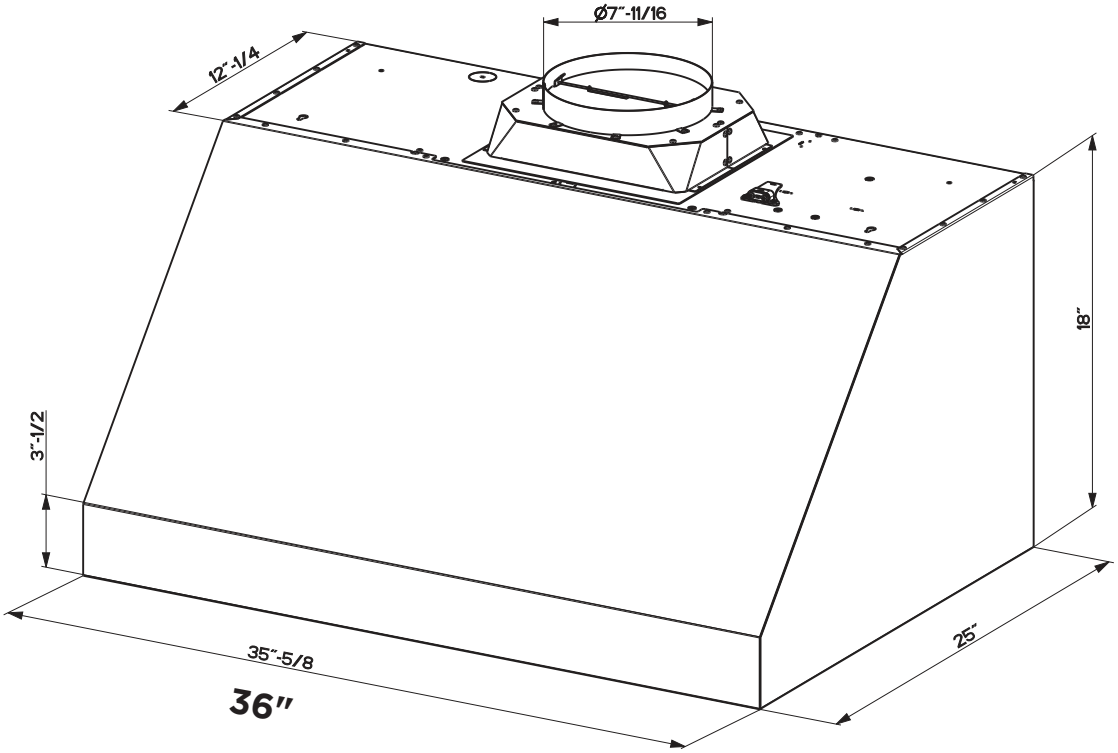
Ø7"-11/16
12"-1/4
18"
3"-1/2
35"-5/8
36"
25"

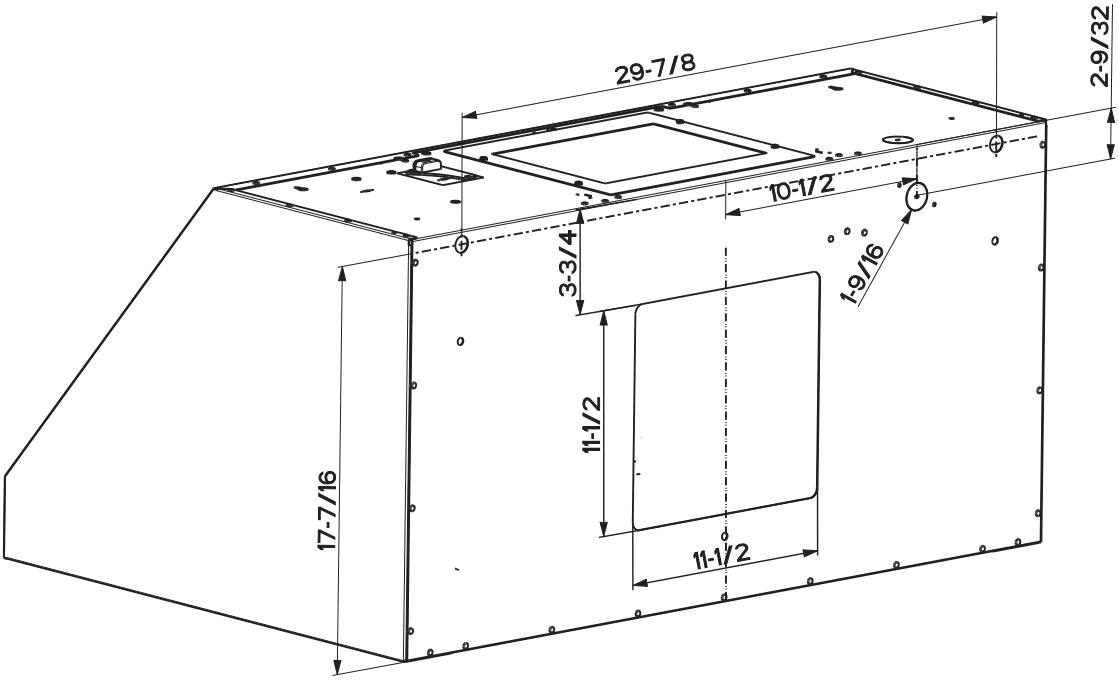
29-7/8
2-9/32
10-1/2
3-3/4
1-9/16
11-1/2
17-7/16
11-1/2

BREVA48

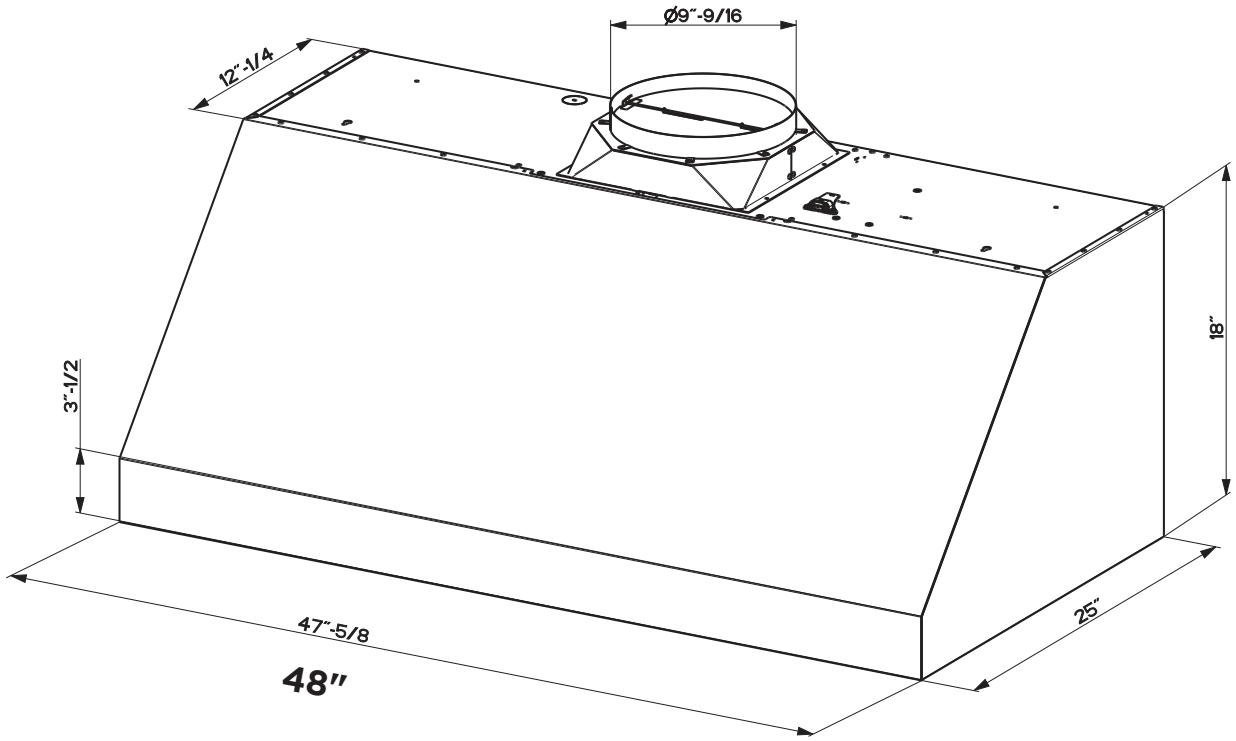
Ø9"-9/16
12"-1/4
3"-1/2
18"
47"-5/8
48"
25"

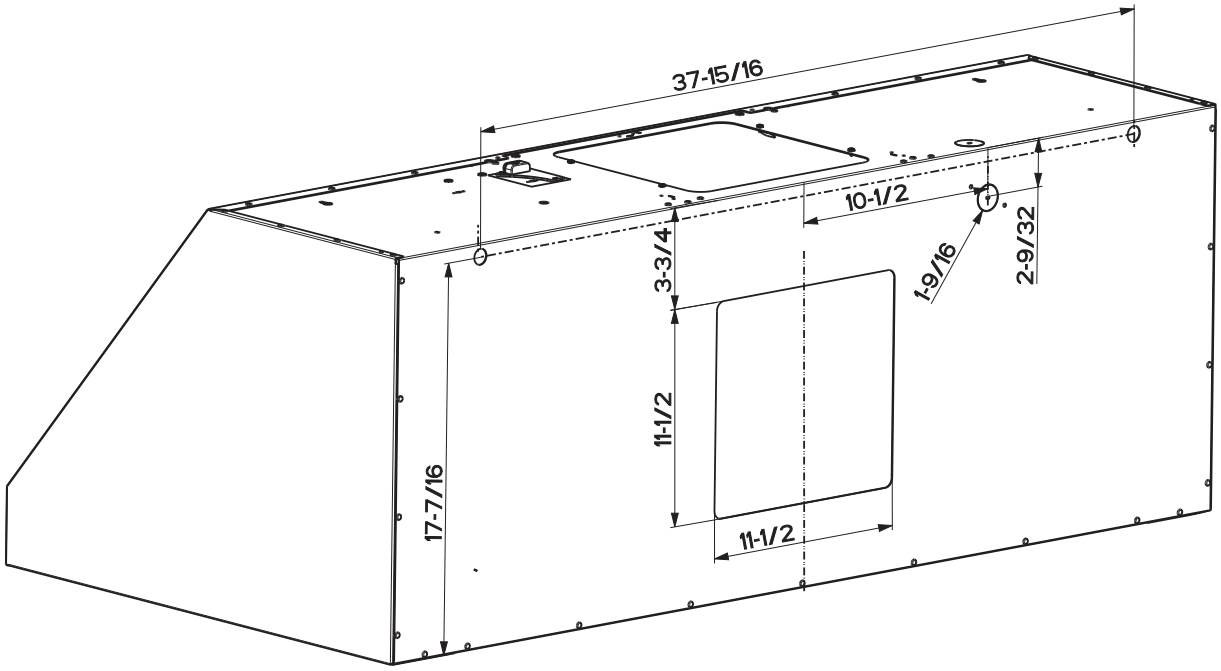
37-15/16
10-1/2
3-3/4
1-9/16
2-9/32
11-1/2
17-7/16
11-1/2

EXIGENCES EN MATIÈRE DE HAUTEUR D'INSTALLATION

MIN.24" AU-DESSUS DE L'ÉLECTRICITÉ/MIN. 30" AU-DESSUS DU GAZ

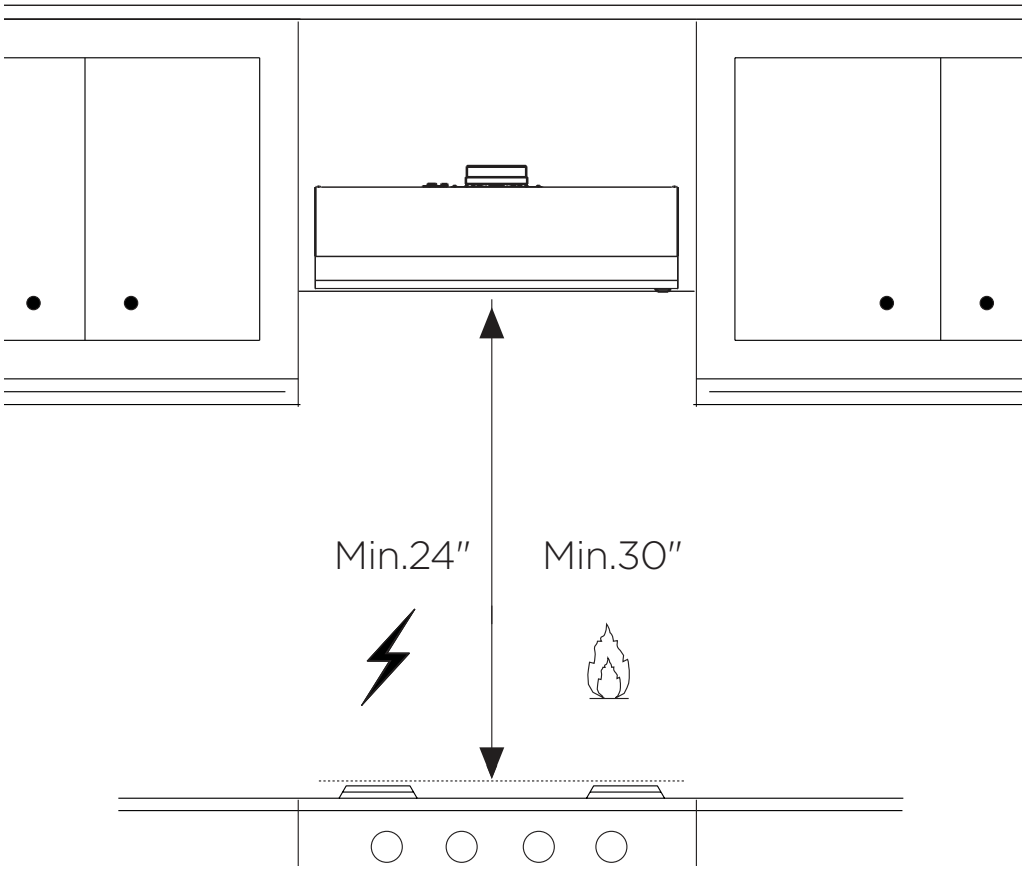

OUTILS NÉCESSAIRES

OUTIL	
Mètre ruban	
Crayon	
Perceuse électrique avec mèche de 5/16"	
Tournevis Phillips	
Ciseaux à métaux	
Gants de travail	

PIÈCES

BREVA 30

PIÈCES INCLUSES

RÉF.	PIÈCE	QTÉ
A	Corps de la hotte	1
B	Rails de graisse	2
C	Filtres à graisse	2
E	Clapet anti-retour	1
F	Entretoise	1
X	Moteur	1

RÉF	PIÈCE		
G	Vis Pozi (1/8″ x 3/8″)		5
H	Vis Pozi (3/16″ x 1/8″)		4
L	Vis Pozi (vis 3/16″ x 1 3/4″)		8
N	Support mural		2
M	Capuchon		1

PIÈCES NÉCESSAIRES

PIÈCE	
Conduit métallique rond de 8″	
Ruban d'aluminium	

ACCESSOIRES DISPONIBLES

ACCESSOIRES	SKU#
CHEMINÉE TÉLESCOPIQUE PRO 30	TELEPRO30
DOSSERET TÉLESCOPIQUE 30	BACK 30
KIT SANS CONDUIT 30	DUCTGRT304
FILTRE À CHARBON	FILTER6
BOÎTIER DE CÂBLAGE FIXE	WIREBOX2
TÉLÉCOMMANDE	REMORIG

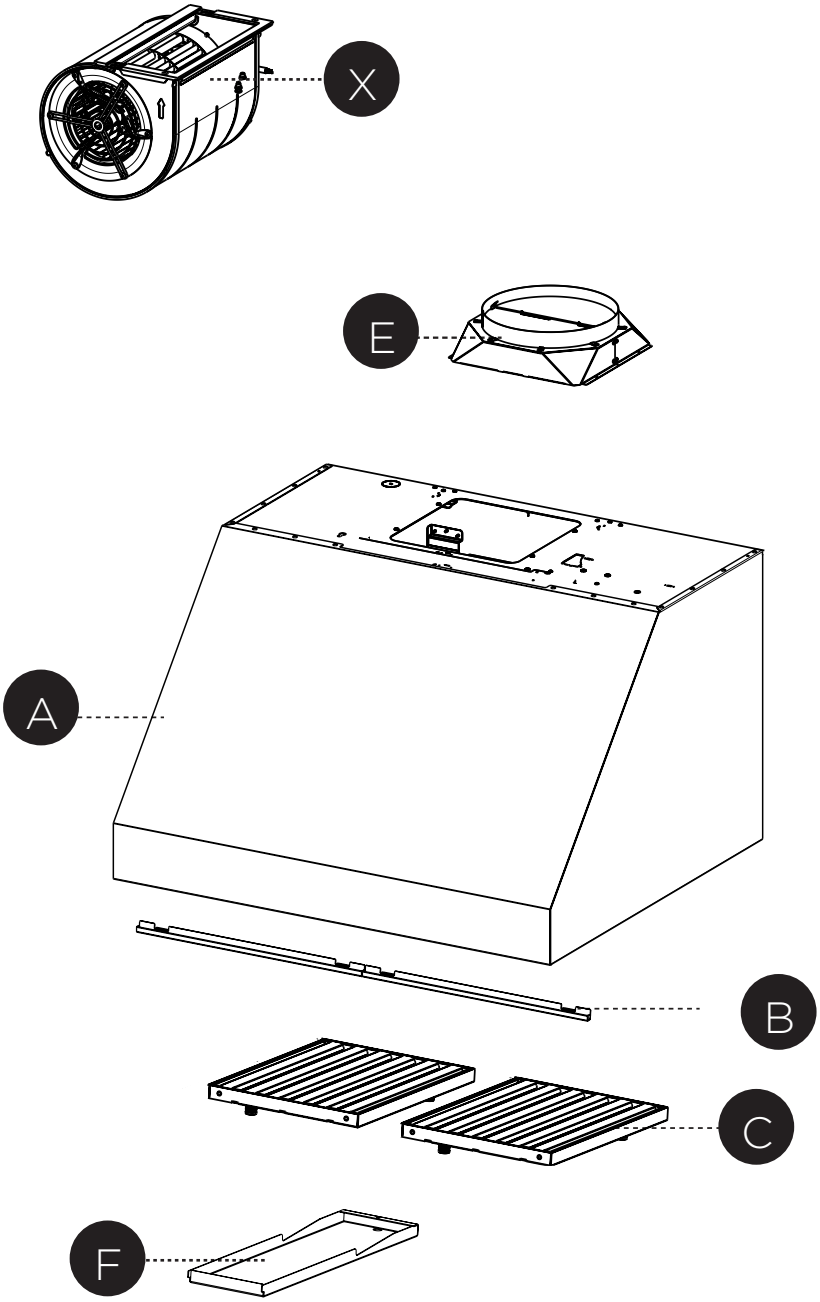

PIÈCES

BREVA 36

PIÈCES INCLUSES

RÉF.	PIÈCE	QTÉ
A	Corps de la hotte	1
B	Rails de graisse	2
C	Filtres à graisse	3
E	Clapet anti-retour	1
F	Plaque de conduit	1
X	Moteur	1

RÉF	PIÈCE		
G	Vis Pozi (1/8″ x 3/8″)		4
H	Vis Pozi (3/16″ x 1/8″)		4
L	Vis Pozi (vis 3/16″ x 1 3/4″)		8
N	Support mural		2

PIÈCES NÉCESSAIRES

PIÈCE	
Conduit métallique rond de 8″	
Ruban d'aluminium	

ACCESSOIRES DISPONIBLES

ACCESSOIRES	SKU#
CHEMINÉE TÉLESCOPIQUE PRO 36	TELEPRO36
DOSSERET TÉLESCOPIQUE 36	BACK 36
KIT SANS CONDUIT 36	DUCTGRT364
FILTRE À CHARBON	FILTER6
BOÎTIER DE CÂBLAGE FIXE	WIREBOX2
TÉLÉCOMMANDE	REMORIG
DEUXIÈME kit de moteur	IB600PR

IMPORTANT : Avec le deuxième kit de moteur #IB600PR, les installations de recirculation ne sont pas possibles.

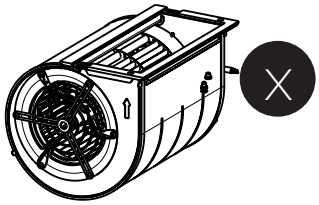

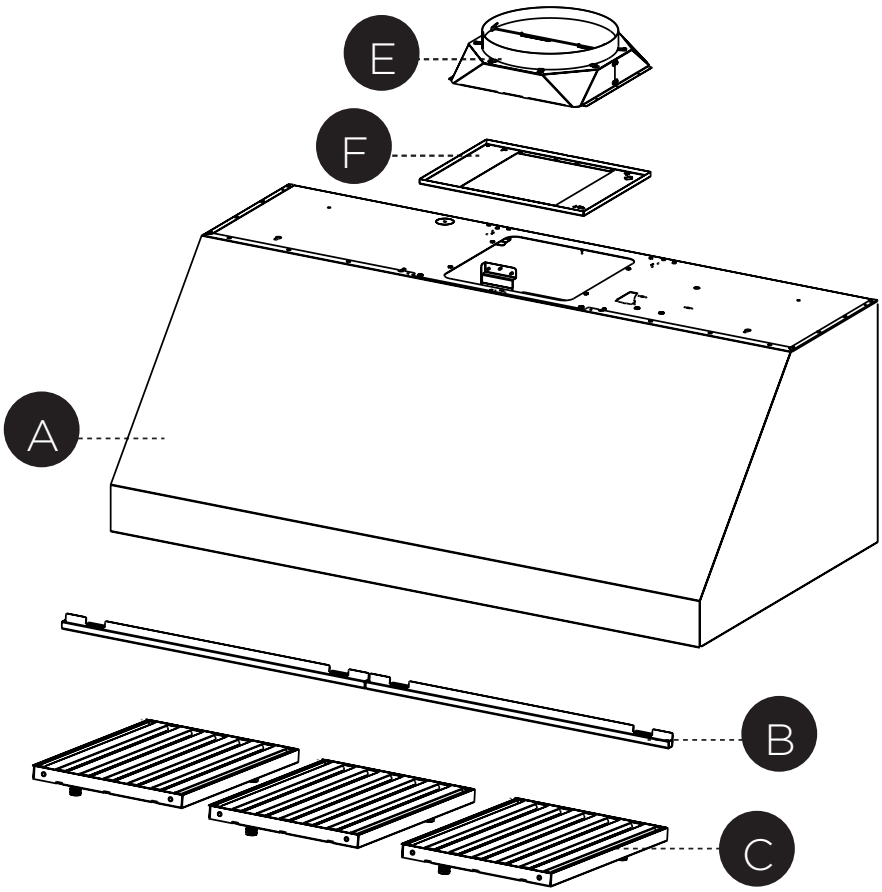

PIÈCES

BREVA 48

PIÈCES INCLUSES

RÉF.	PIÈCE	QTÉ
A	Corps de la hotte	1
B	Rails de graisse	2
C	Filtres à graisse	4
E	Clapet anti-retour	1
F	Plaque de conduit	1
X	Moteur	2

RÉF	PIÈCE		
G	Vis Pozi (1/8″ x 3/8″)		4
H	Vis Pozi (3/16″ x 1/8″)		8
L	Vis Pozi (vis 3/16″ x 1 3/4″)		8
N	Support mural		2

PIÈCES NÉCESSAIRES

PIÈCE	
Conduit métallique rond de 10″	
Ruban d'aluminium	

ACCESSOIRES DISPONIBLES

ACCESSOIRES	SKU#
CHEMINÉE TÉLESCOPIQUE PRO 48	TELEPRO48
DOSSERET TÉLESCOPIQUE 48	BACK 48
BOÎTIER DE CÂBLAGE FIXE	WIREBOX2
TÉLÉCOMMANDE	REMORIG

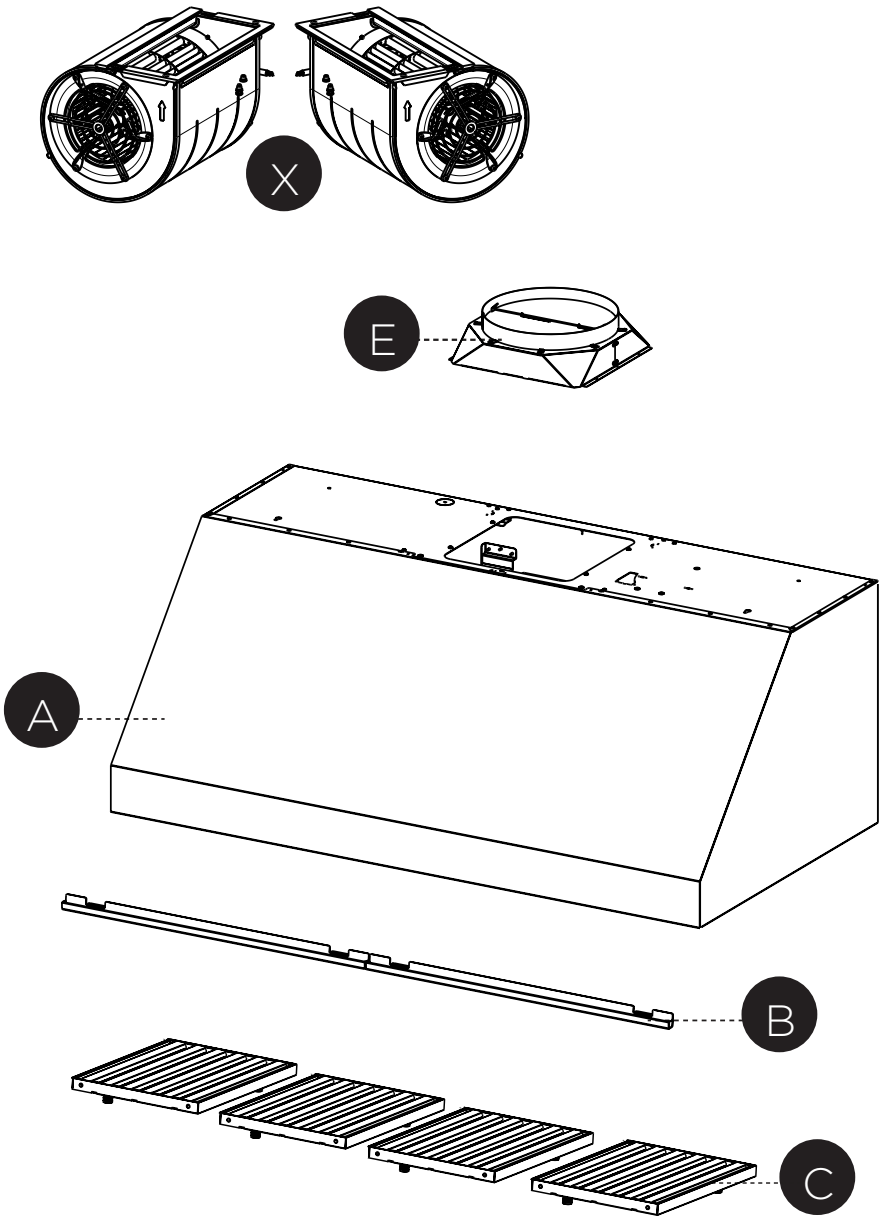

FIXATION DU MOTEUR

BREVA 30

1 Retirez les 4 vis à l'intérieur de la hotte sur le panneau de support du moteur.

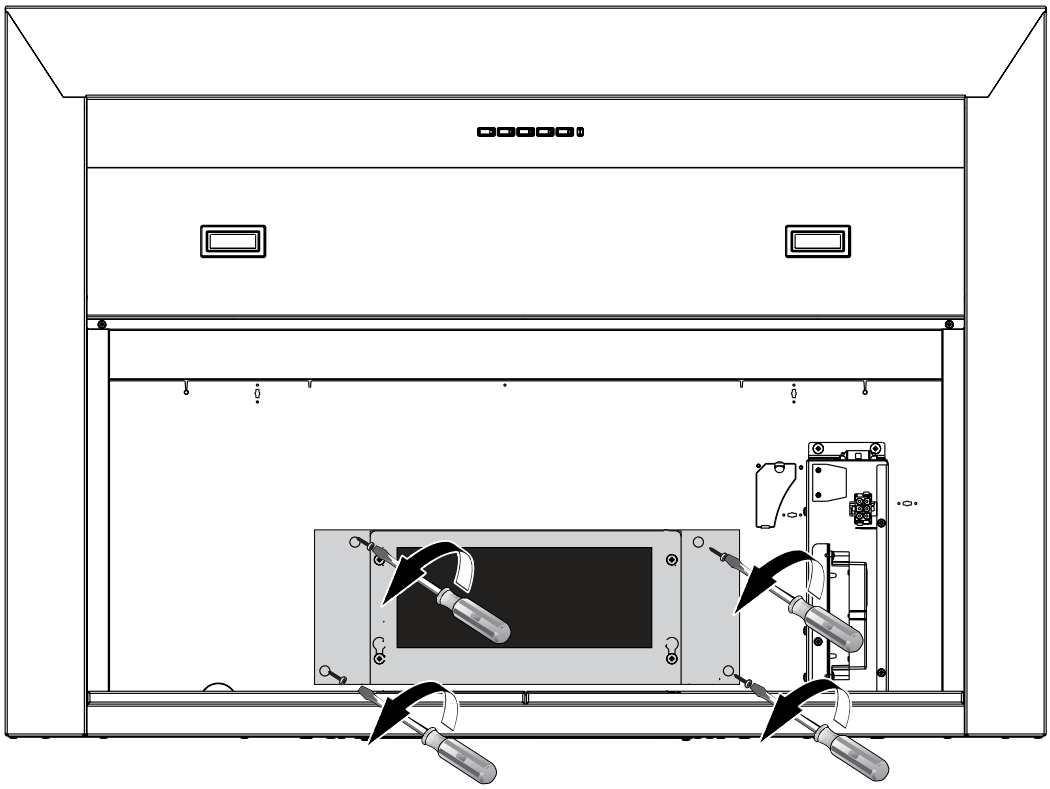

2 Retirez le panneau de support du moteur.

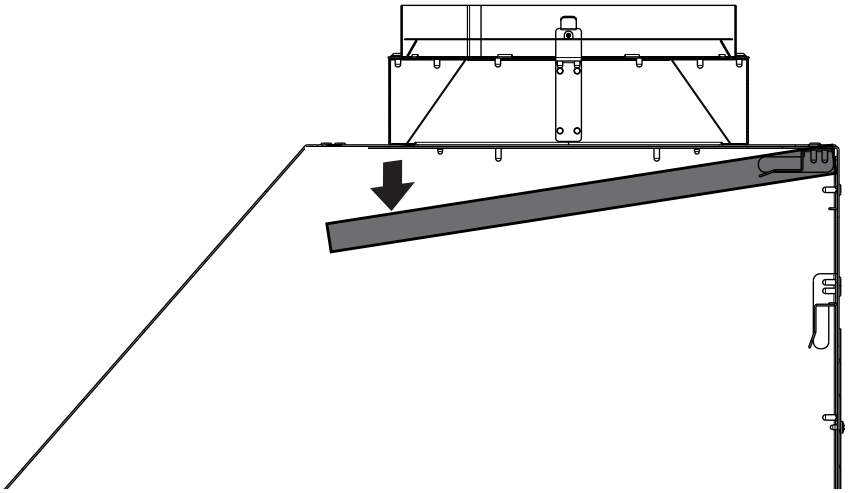

3 Fixez le moteur X sur le panneau de support avec les 4 vis H comme indiqué.
IMPORTANT : Veuillez noter le sens de rotation du moteur dans le dessin.

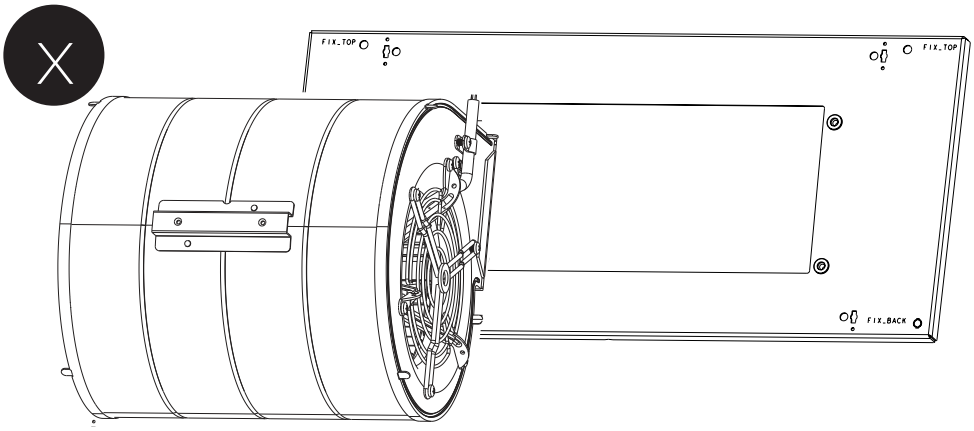

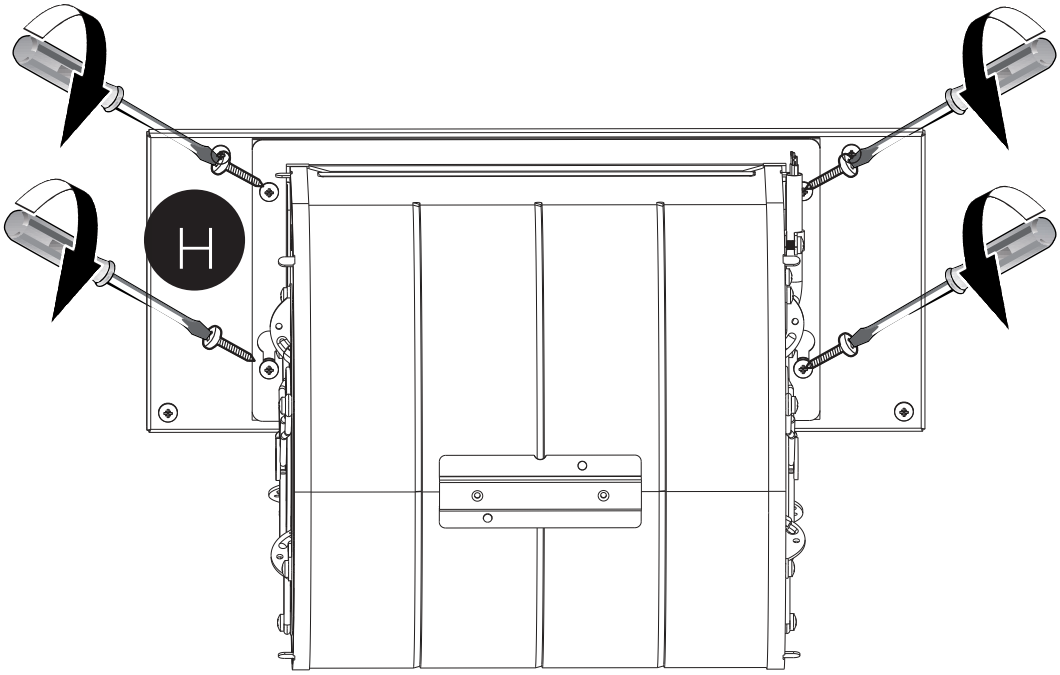

FIXATION DU MOTEUR

BREVA 36

1 Retirez les 2 vis à l'intérieur de la hotte sur le panneau de support du moteur. Faites glisser les clips métalliques vers la gauche et la droite pour déverrouiller le support du moteur comme indiqué ci-dessous.

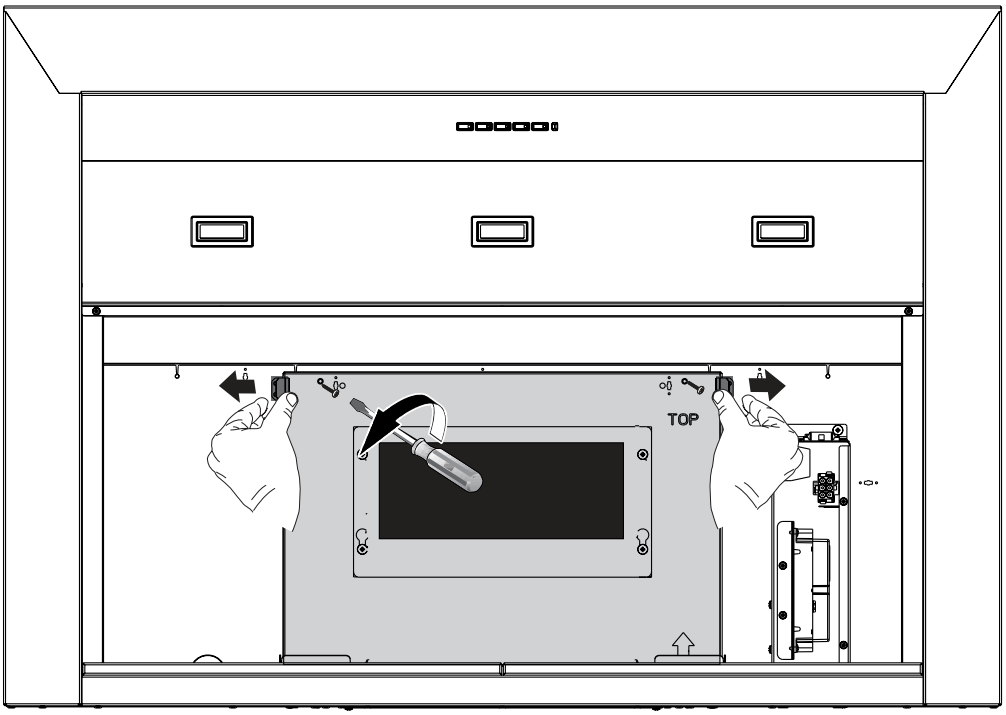

2 Retirez le panneau de support du moteur en faisant glisser le panneau vers le bas et vers vous loin des supports.

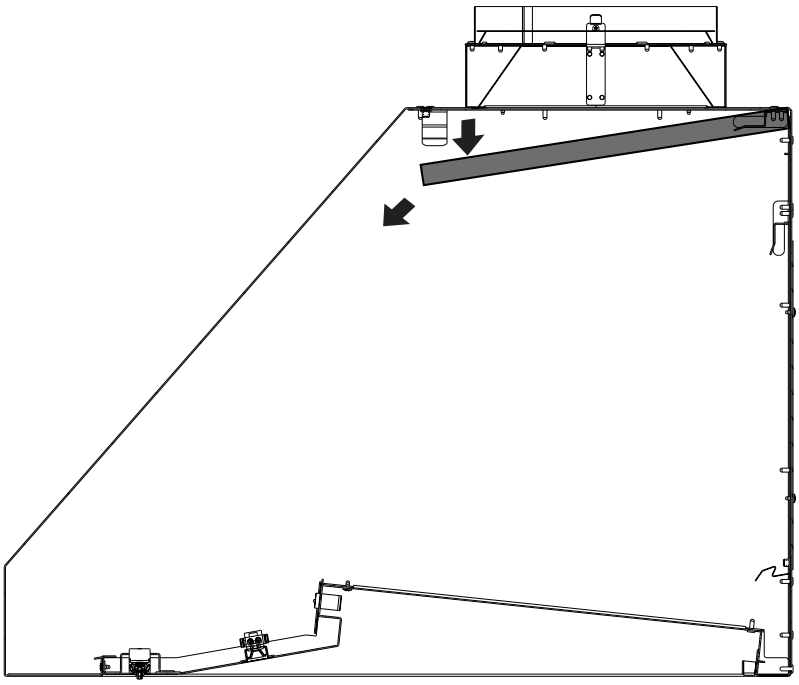

3 Fixez le moteur X sur le panneau de support avec les 4 vis H comme indiqué.
IMPORTANT : Veuillez noter le sens de rotation du moteur dans le dessin.

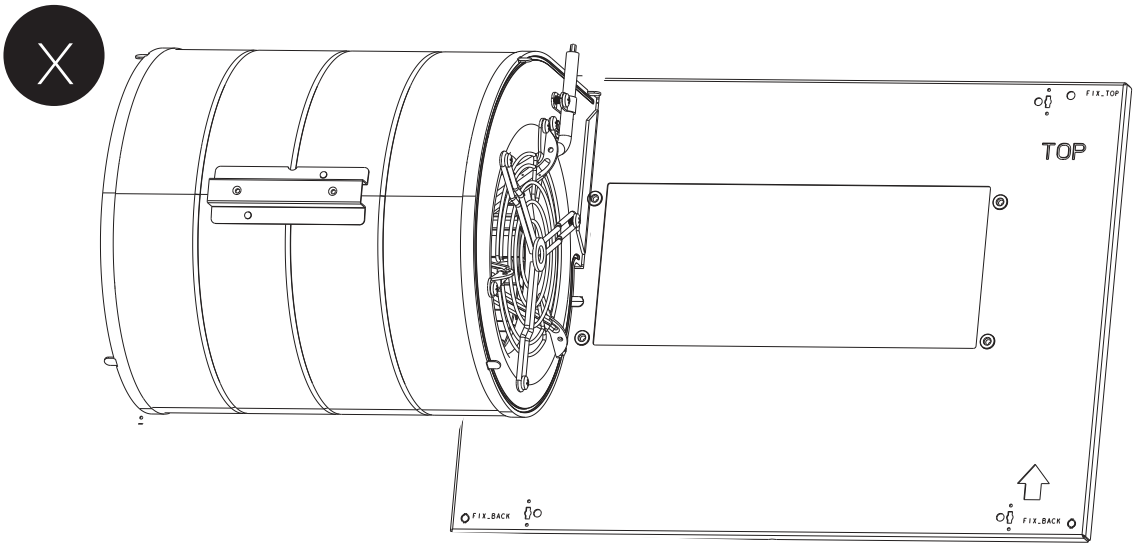

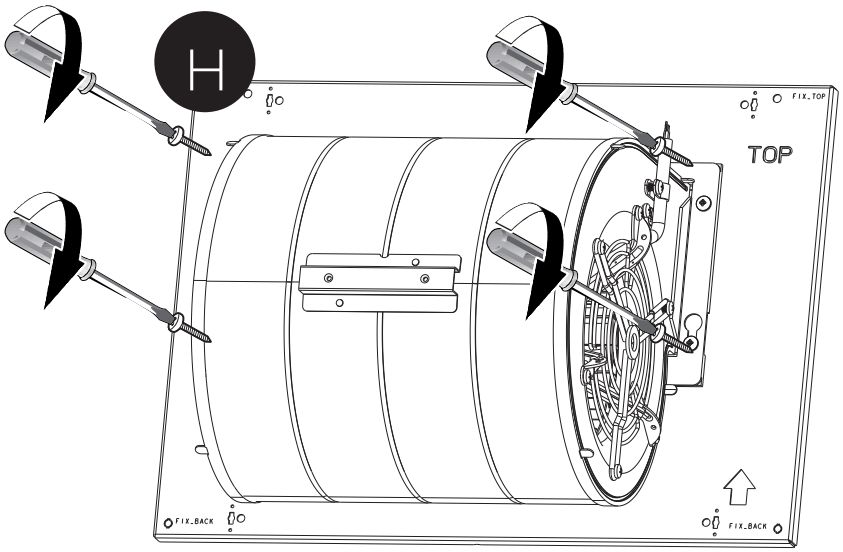

FIXATION DU MOTEUR

BREVA 48

1 Retirez les 2 vis à l'intérieur de la hotte sur le panneau de support du moteur. Faites glisser les clips métalliques vers la gauche et la droite pour déverrouiller le support du moteur comme indiqué ci-dessous.

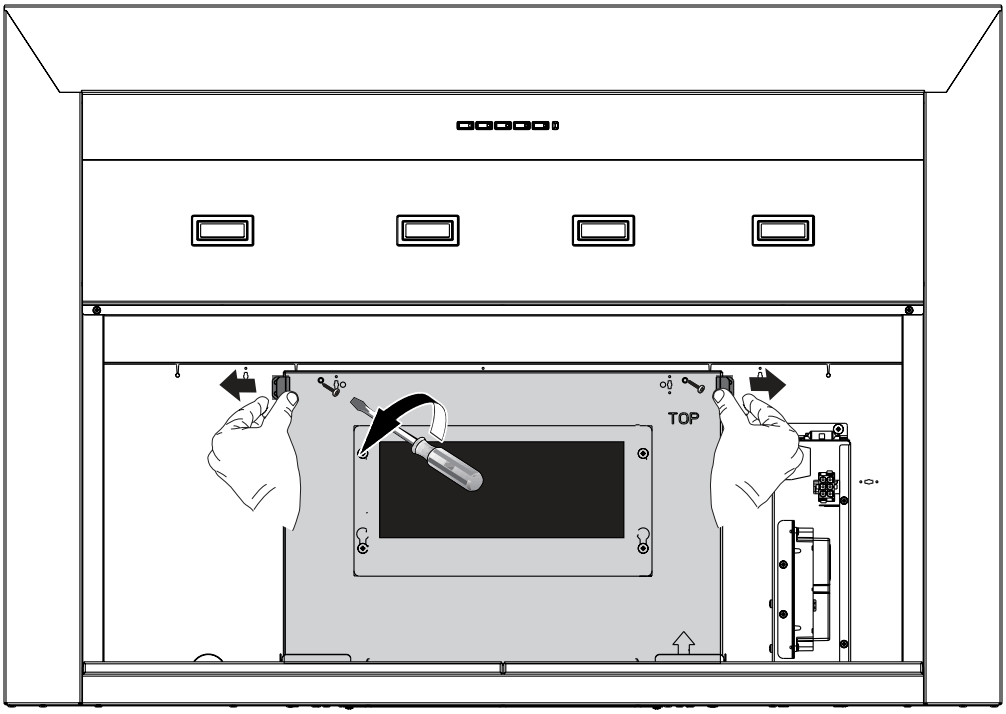

2 Retirez le panneau de support du moteur en faisant glisser le panneau vers le bas et vers vous loin des supports.

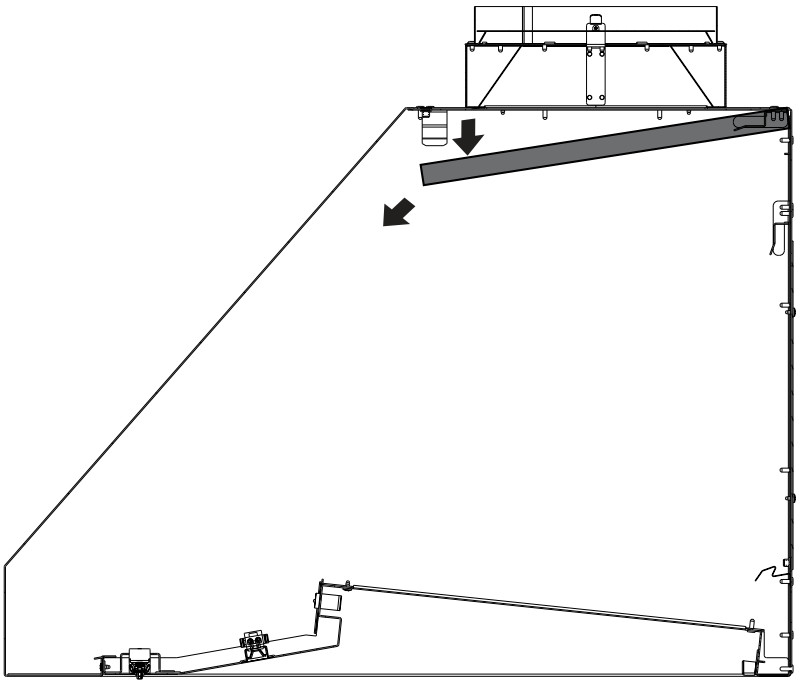

3 Fixez les 4 vis H comme indiqué sur le panneau de support et fixez les 2 moteurs.

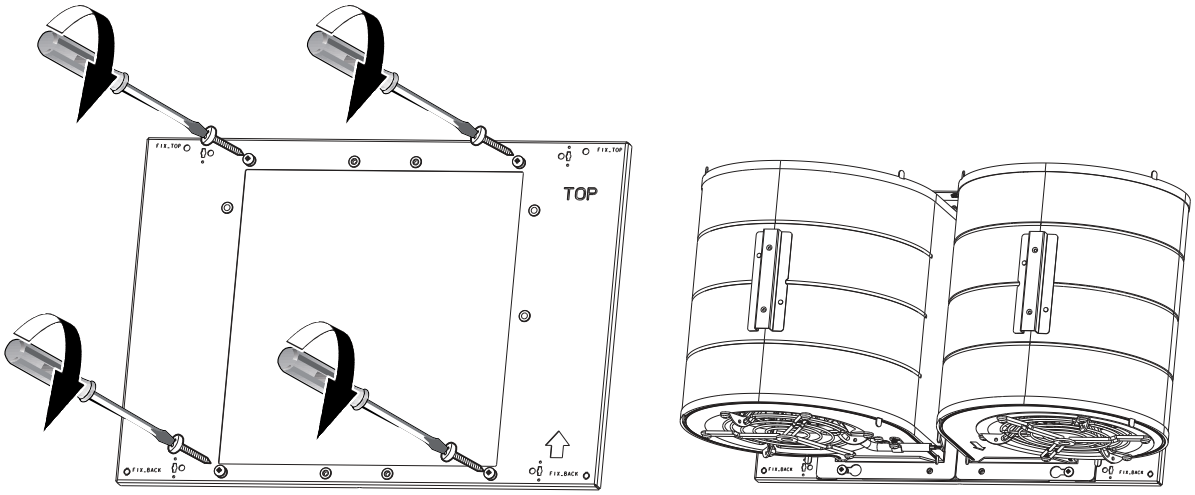

4 Fixez définitivement les 2 moteurs X sur le panneau de support avec les autres 4 vis H comme indiqué. **IMPORTANT** : Veuillez noter le sens de rotation du moteur dans le dessin.

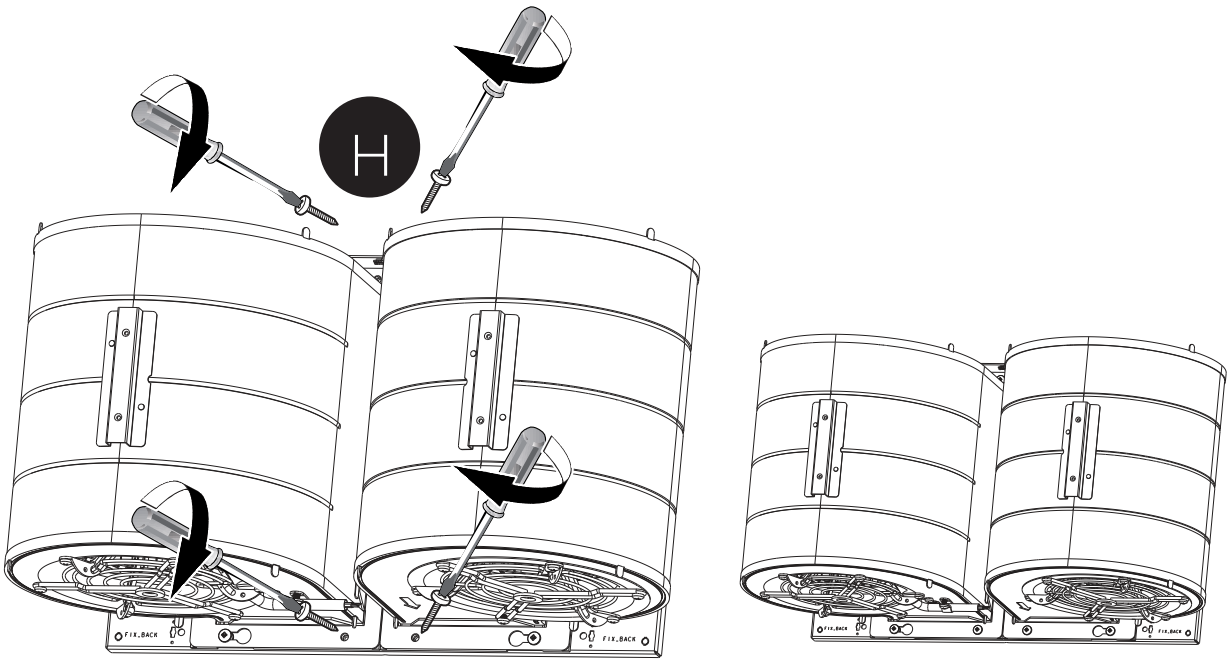

VENTILATION PAR L'ARRIÈRE OU PAR LE HAUT

	Breva 30 Breva 36	Breva 48
D	8″	10″

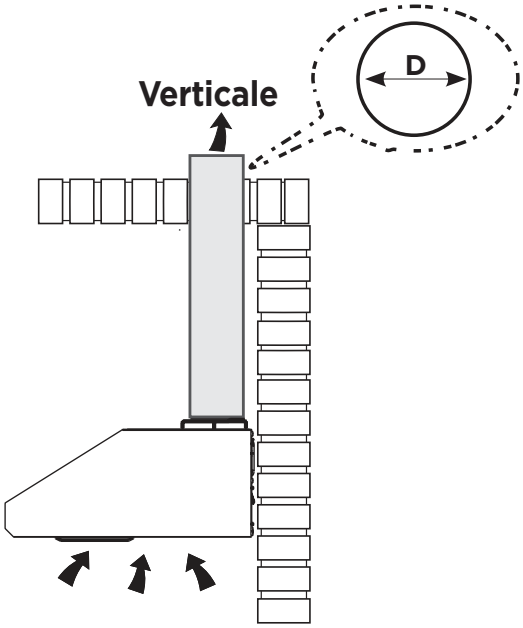

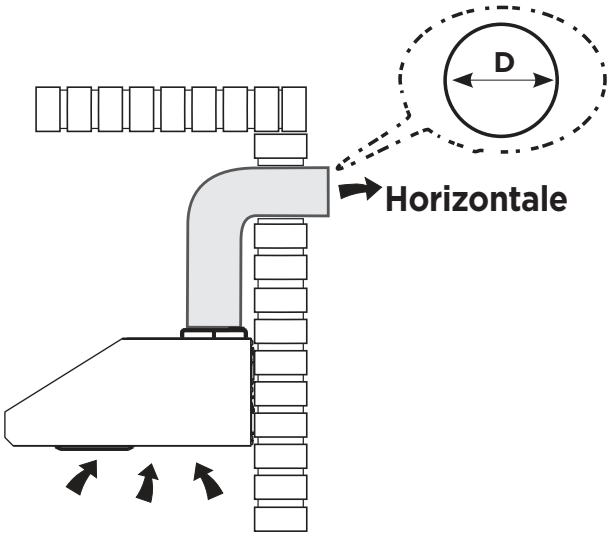

Allez à la p.81

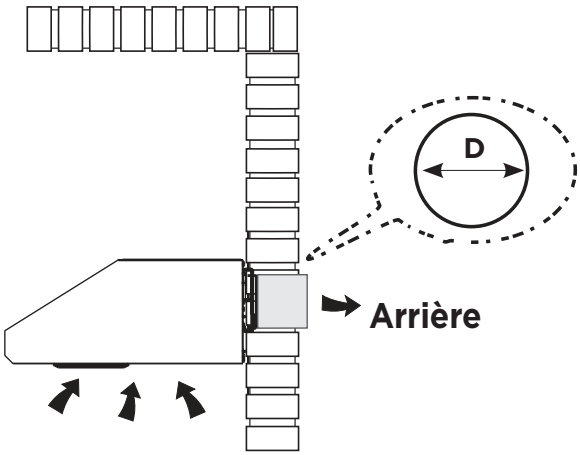

Allez à la p.84

MONTAGE DU MOTEUR DANS LA HOTTE

BREVA 30

Position supérieure

1 Fixez le clapet anti-retour E avec 4 vis G.

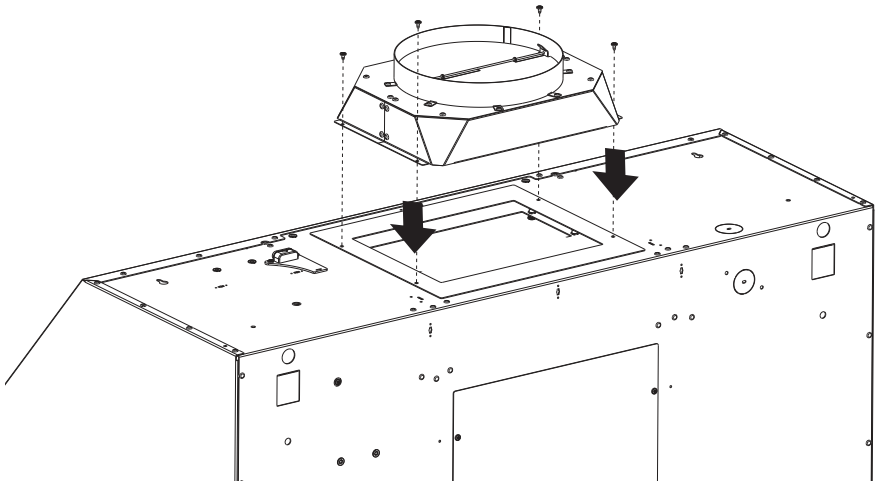

2 **IMPORTANT :** fixez les 4 vis précédemment retirées pour verrouiller le moteur en place.

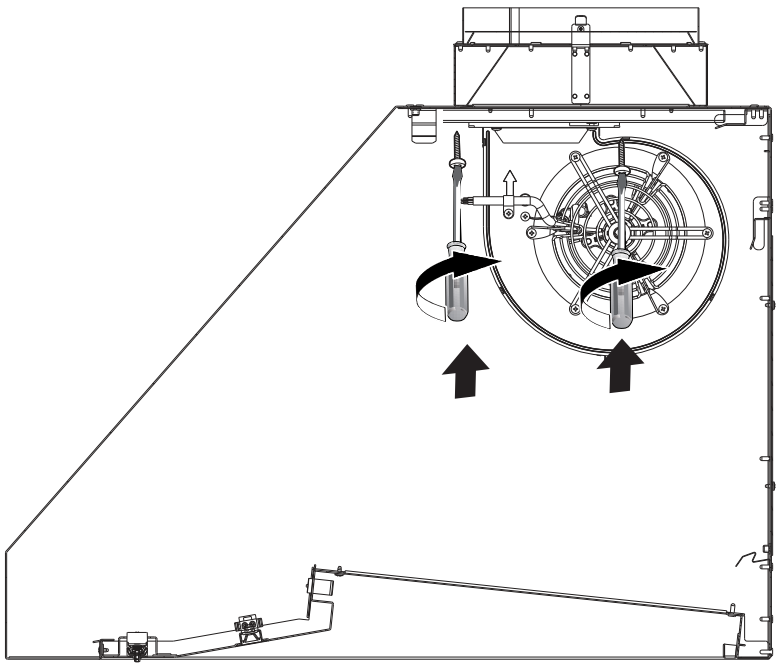

BREVA 36

Position supérieure

1 La plaque de conduit F est fixée avec 4 vis, retirez ces 4 vis et utilisez-la pour fixer le clapet anti-retour E sur la plaque de conduit.

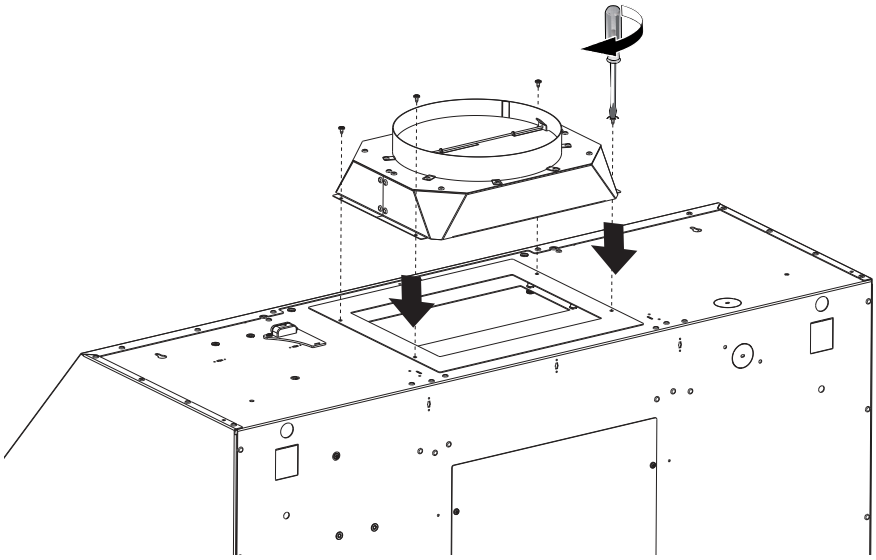

2 Faites glisser la plaque de support du moteur avec le moteur fixé dans les supports métalliques jusqu'à ce que les clips s'engagent dans le moteur.
IMPORTANT : fixez les 2 vis précédemment retirées pour verrouiller le moteur en place.

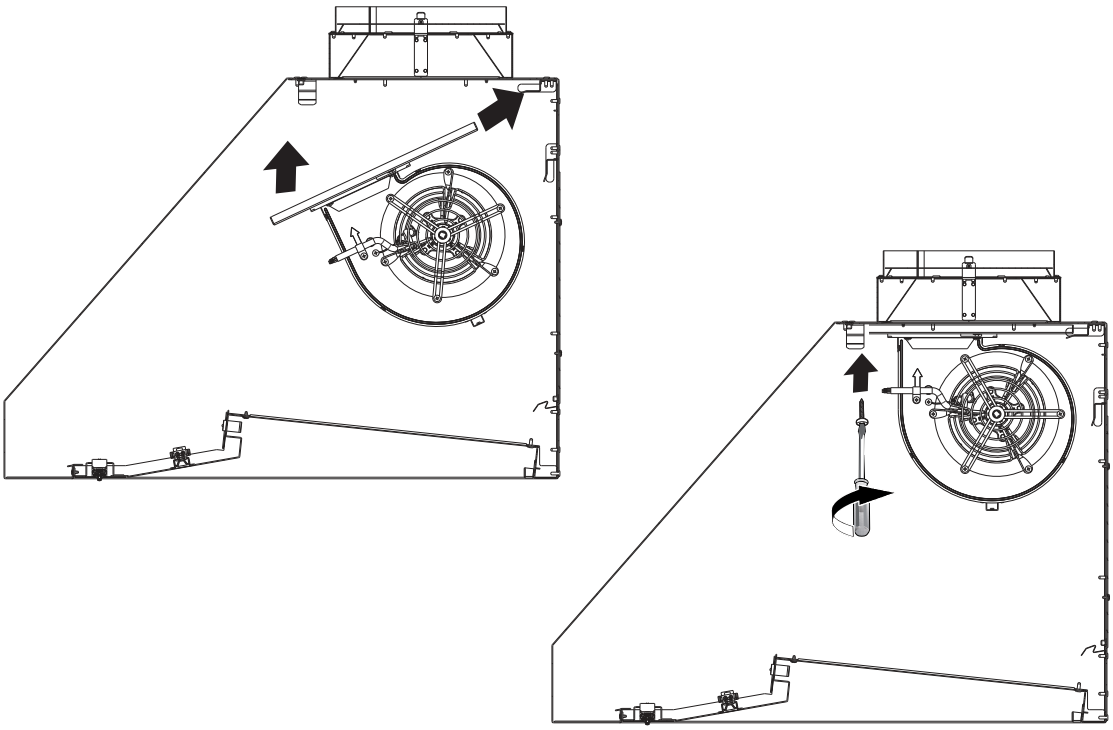

BREVA 48

Position supérieure

1 Fixez le clapet anti-retour E avec 4 vis G.

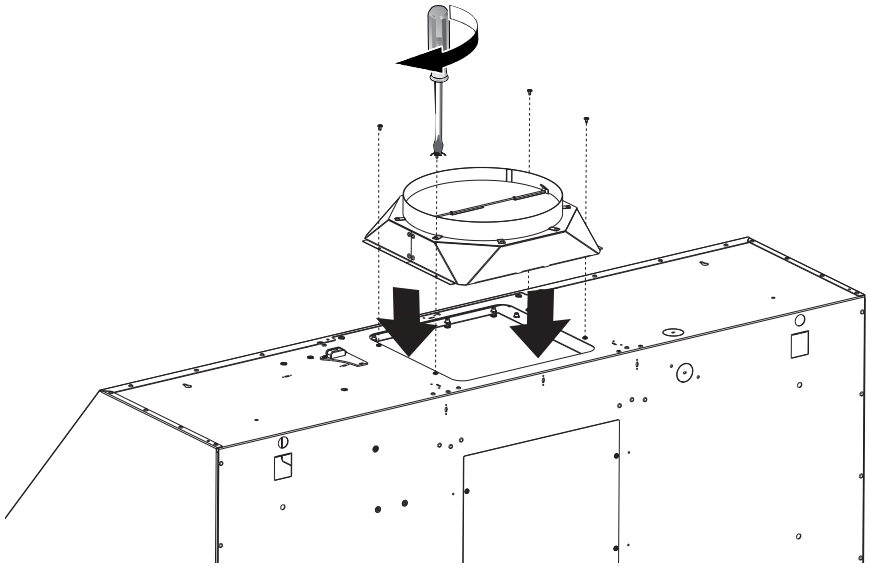

2 Faites glisser la plaque de support du moteur avec le moteur fixé dans les supports métalliques jusqu'à ce que les clips s'engagent dans le moteur.
IMPORTANT : fixez les 2 vis précédemment retirées pour verrouiller le moteur en place.

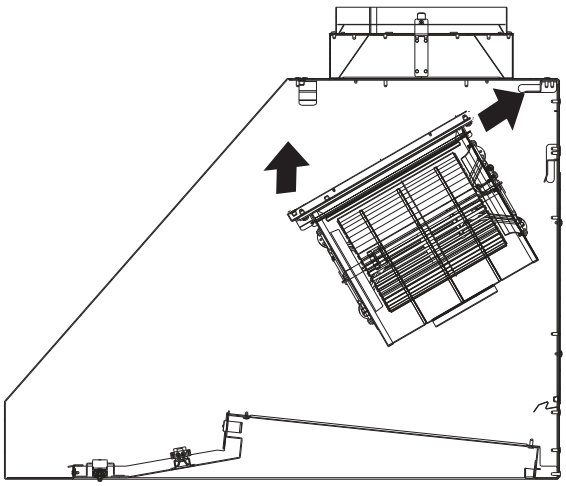

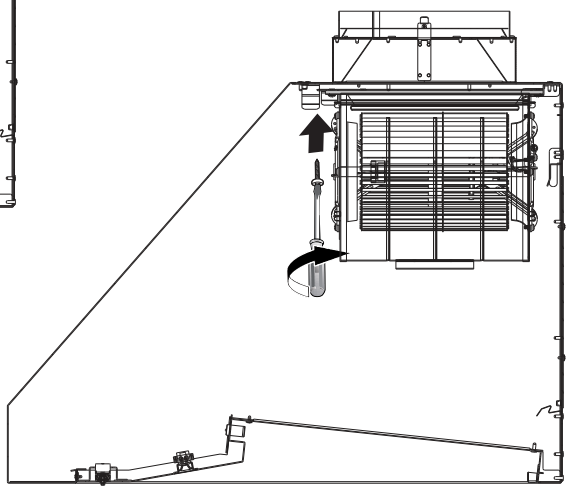

Conduit à l’arrière

1 Dévissez et retirez la plaque de conduit à l’arrière de la hotte.

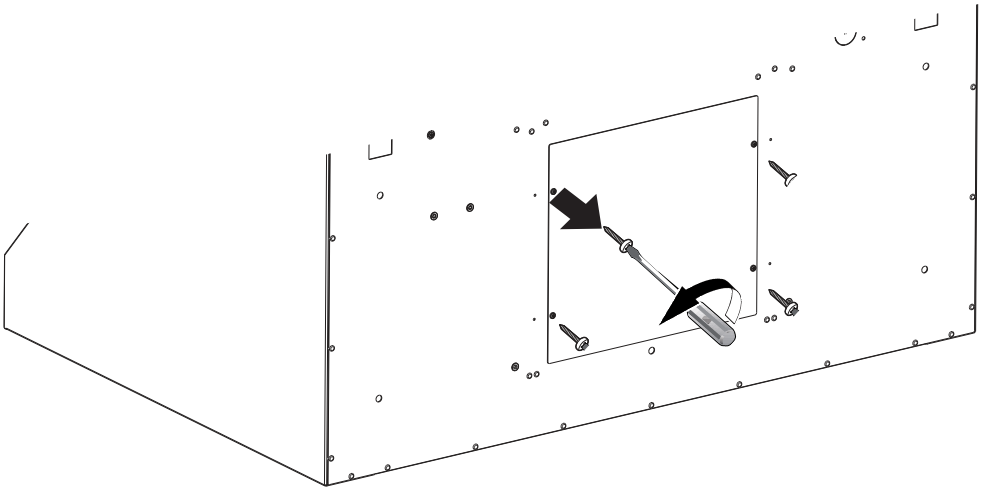

2 Fixez la plaque retirée précédemment sur le dessus et la plaque ouverte est alors à l’arrière.

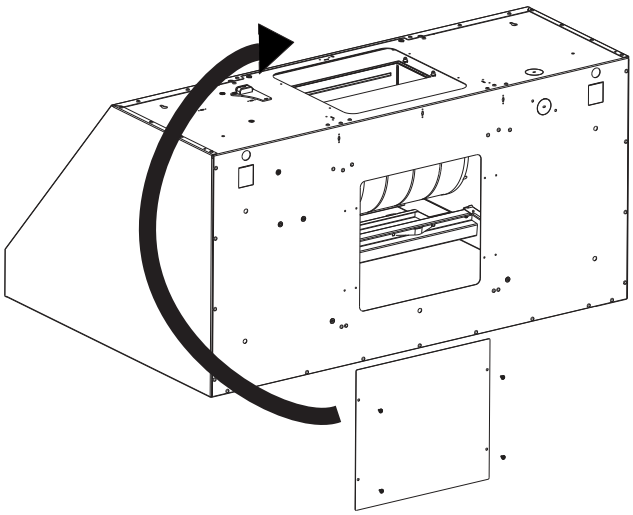

3 Retirez les volets du clapet anti-retour et fixez le clapet anti-retour à l'arrière de la hotte avec 4 vis. Fixez la plaque métallique fermée sur le dessus avec 4 vis.

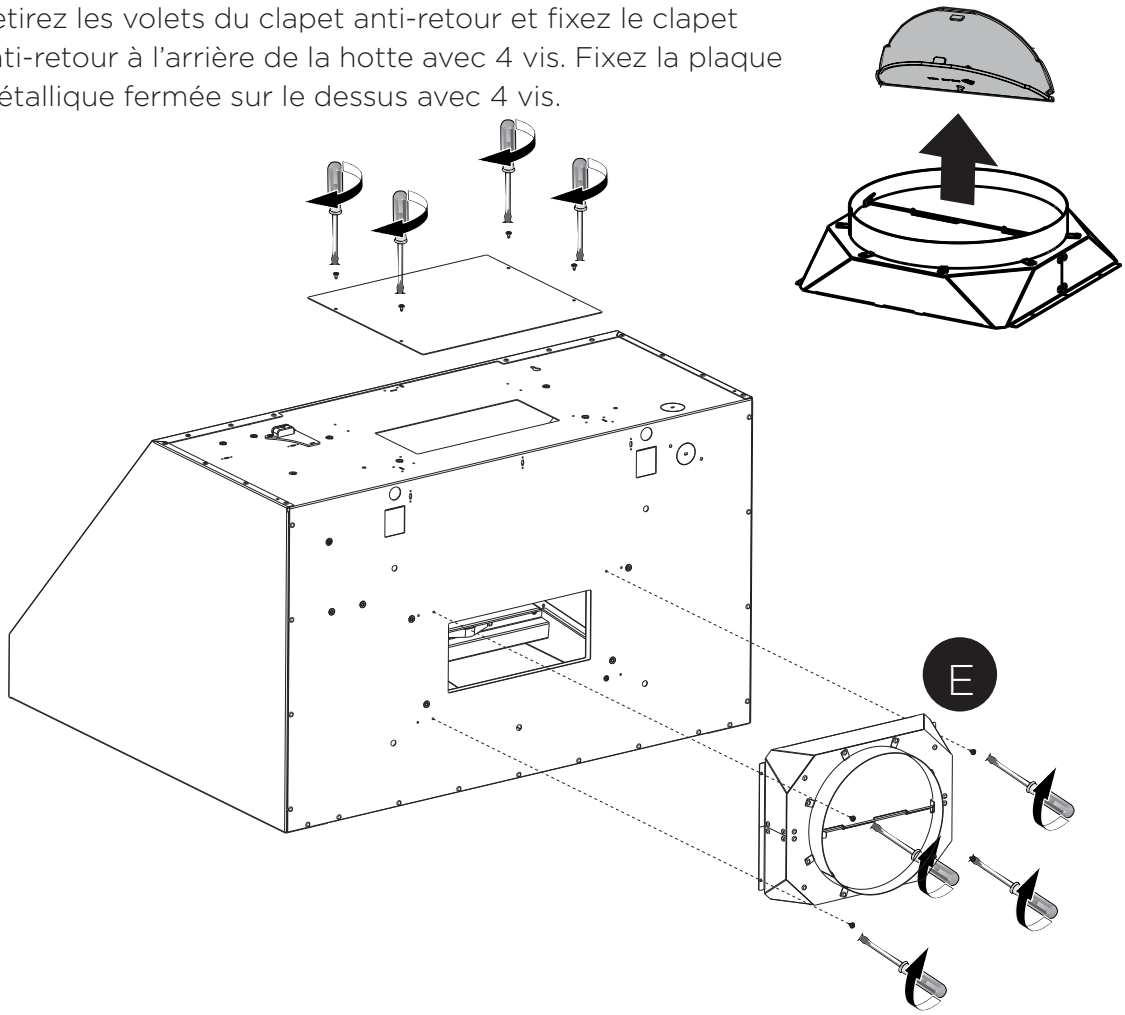

4 Fixez les 4 vis précédemment retirées pour verrouiller le moteur en place.

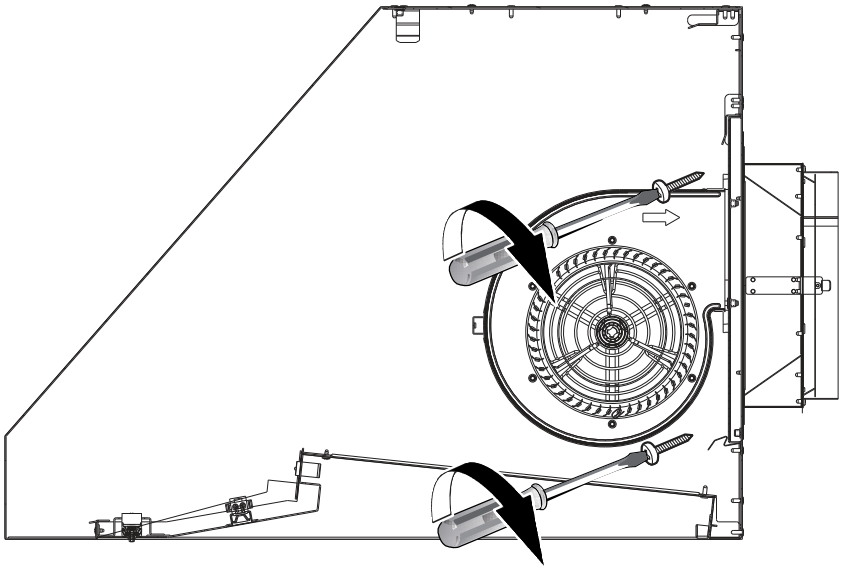

Conduit à l'arrière

1 Dévissez et retirez les deux plaques de conduit sur le dessus et l'arrière de la hotte.

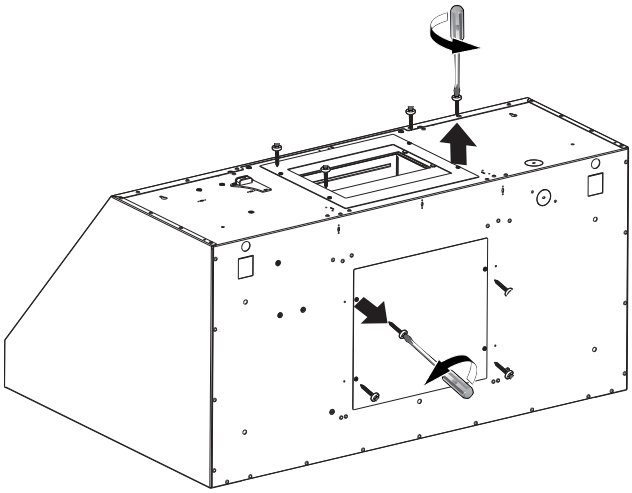

2 Échangez l'emplacement des deux plaques, de sorte que la plaque métallique fermée soit maintenant sur le dessus et la plaque ouverte sur le dos.

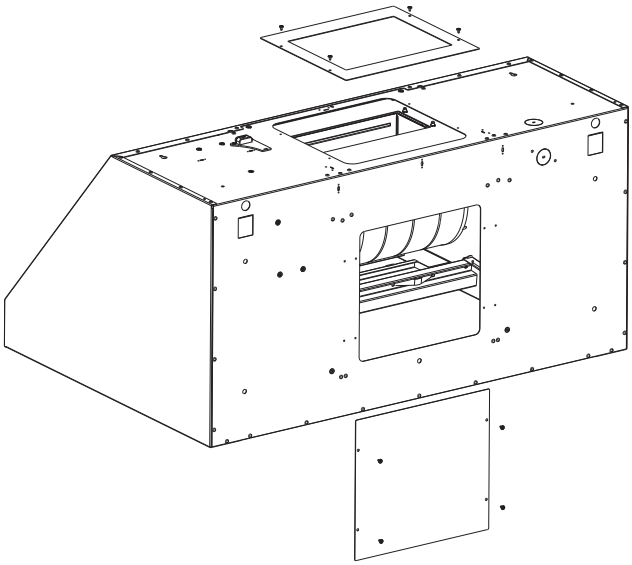

3 Retirez les volets du clapet anti-retour et fixez la plaque ouverte et le clapet anti-retour à l'arrière de la hotte avec 4 vis. Fixez la plaque métallique fermée sur le dessus avec 4 vis.

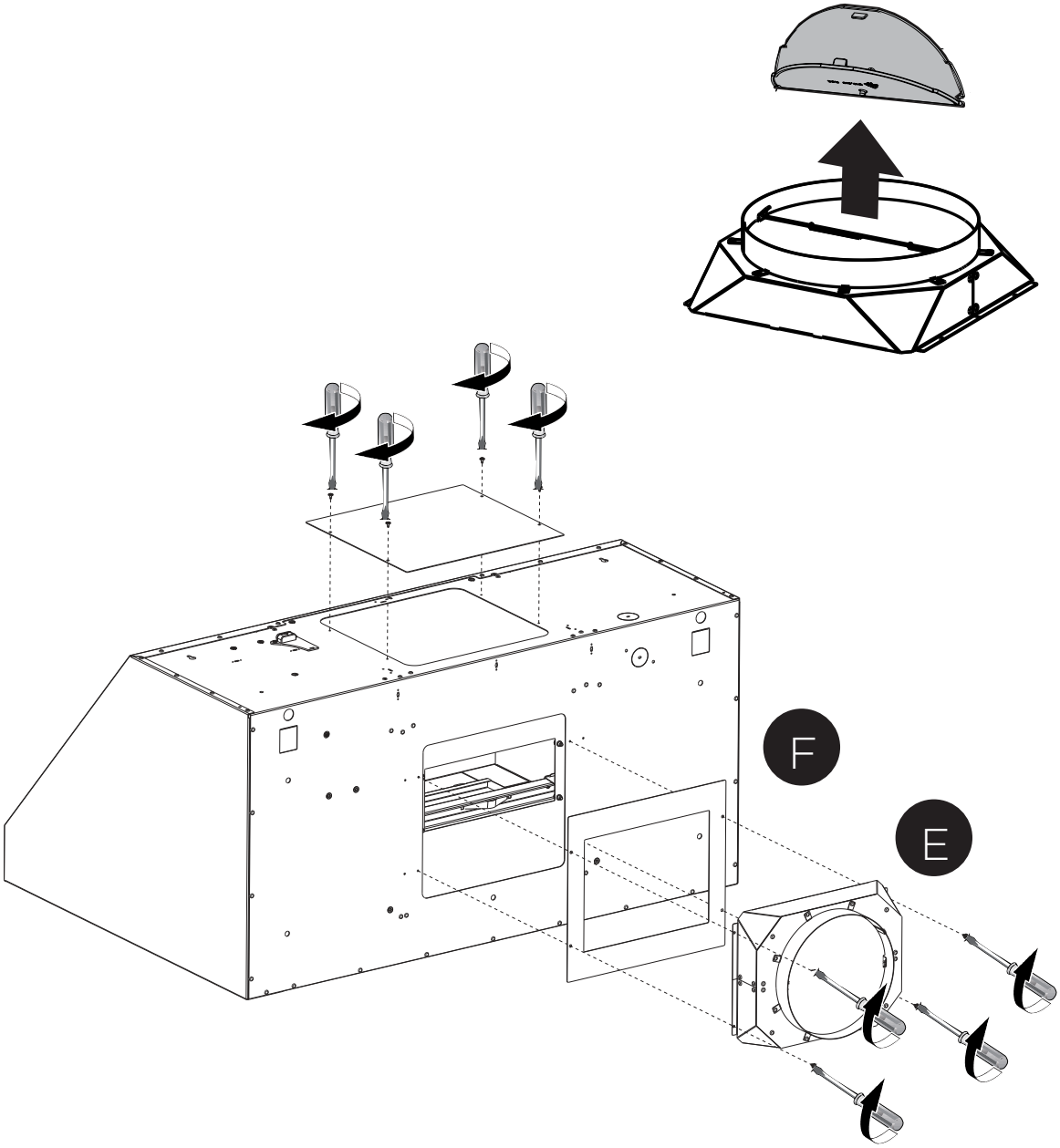

4 Placez la plaque de support du moteur (avec le moteur) sur la paroi arrière de la hotte en glissant d'abord le haut, puis le bas.

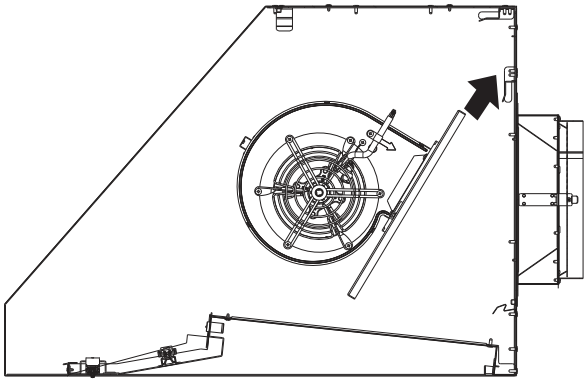

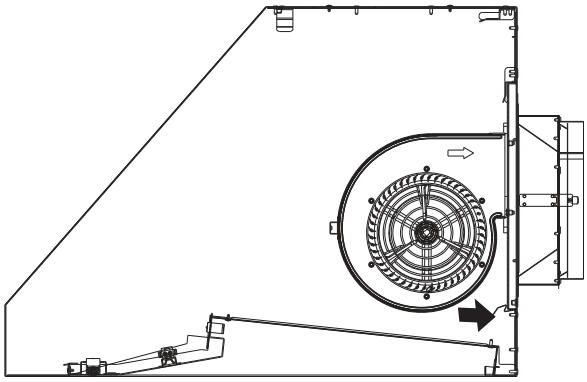

5 Fixez les 2 vis précédemment retirées.

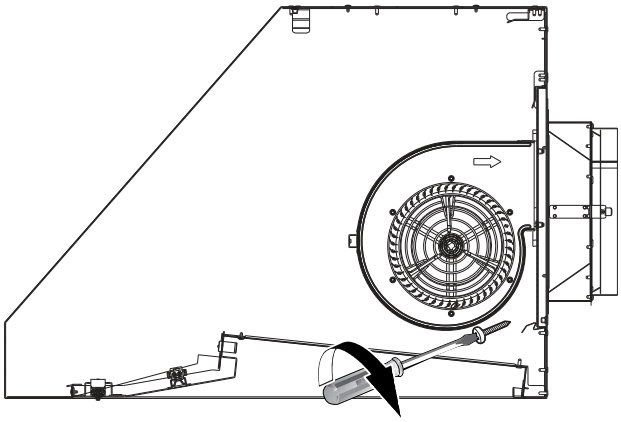

Conduit à l'arrière

1 Dévissez et retirez les plaques de conduit à l'arrière de la hotte.

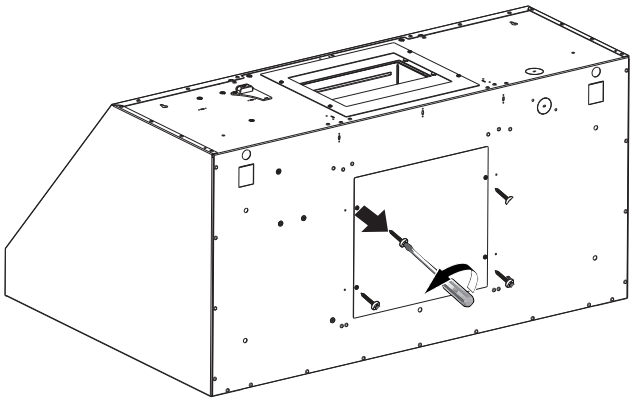

2 Échangez l'emplacement des deux plaques, de sorte que la plaque métallique fermée soit maintenant sur le dessus et la plaque ouverte sur le dos.

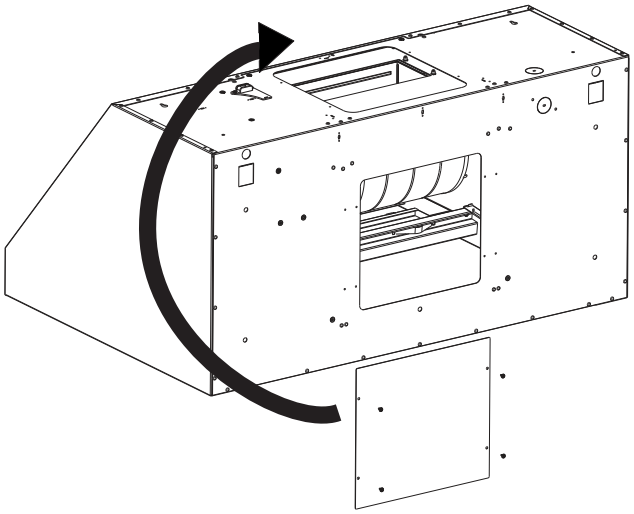

3 Retirez les volets du clapet anti-retour et fixez la plaque ouverte et le clapet anti-retour à l'arrière de la hotte avec 4 vis. Fixez la plaque métallique fermée sur le dessus avec 4 vis.

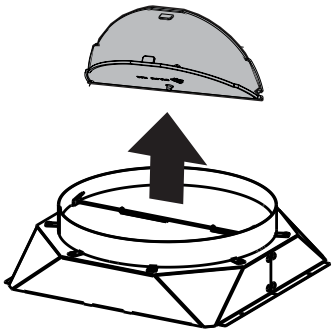

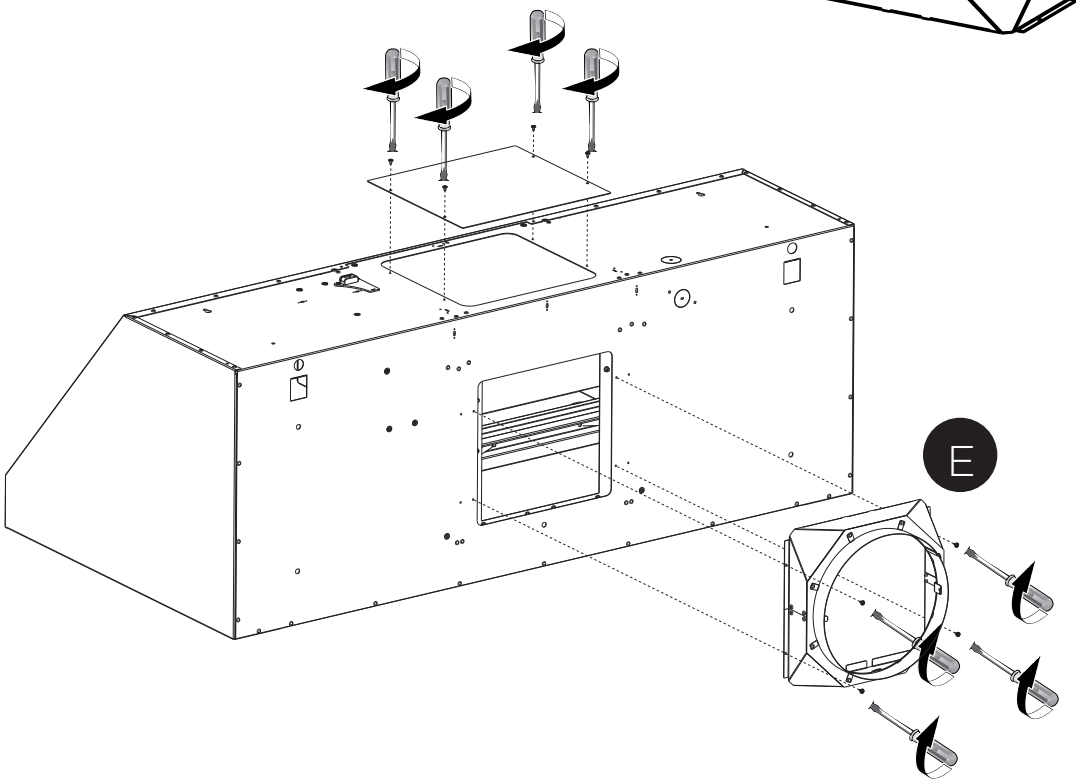

4 Placez la plaque de support du moteur (avec le moteur) sur la paroi arrière de la hotte en glissant d'abord le haut, puis le bas.

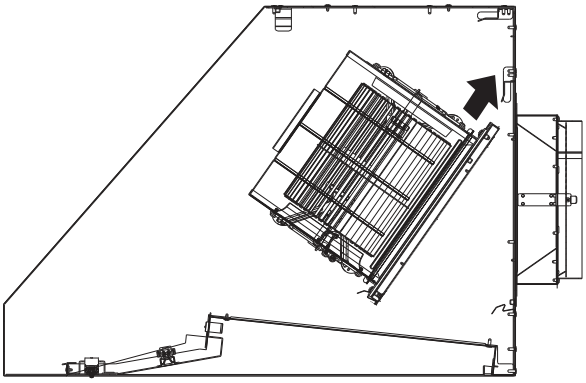

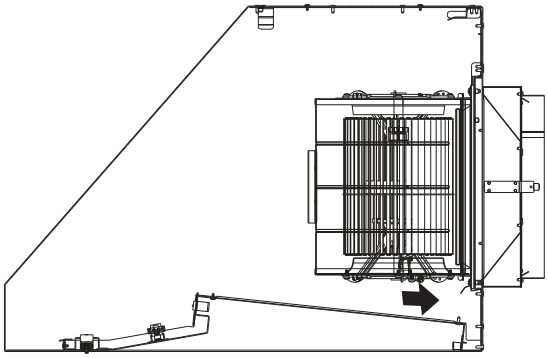

5 Fixez les 2 vis précédemment retirées.

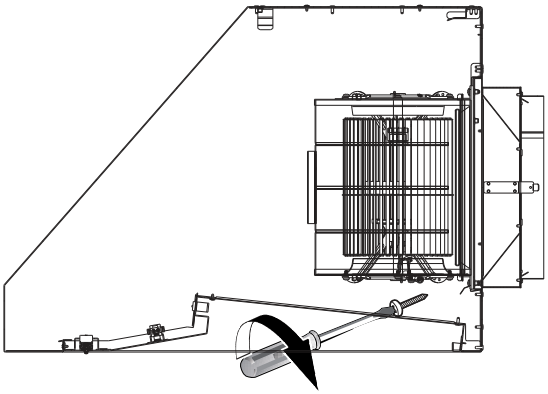

MONTAGE DE L'ENTRETOISE (UNIQUEMENT POUR BREVA 30)

1 Fixez l'entretoise F avec une vis G.

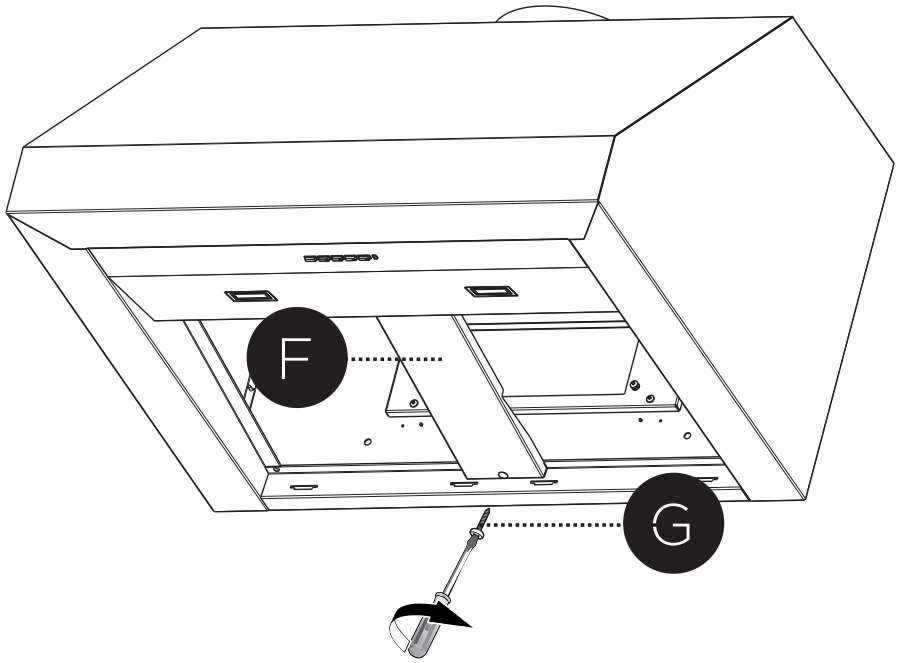

2 Fixez le capuchon M.

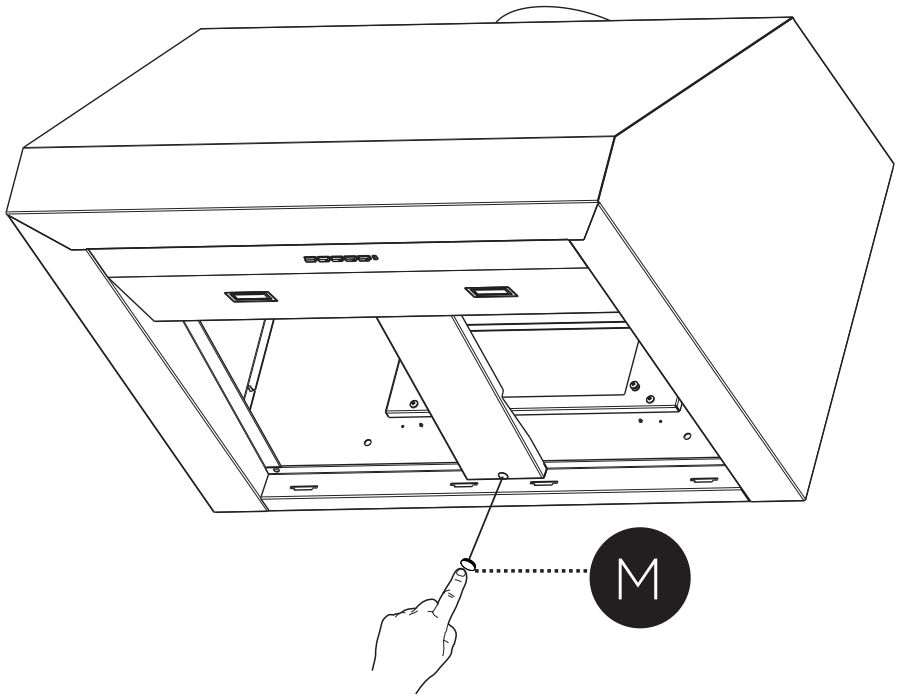

INSTRUCTIONS DE RECIRCULATION - UNIQUEMENT POUR BREVA30 ET BREVA36

Pour les installations de recirculation, des filtres à charbon sont nécessaires. Retirez tous les filtres à graisse et mettez-les de côté. Fixez un filtre à charbon à chaque extrémité du moteur. Chaque filtre à charbon se fixe à la grille sur le côté du moteur. Faites tourner le filtre dans le sens des aiguilles d'une montre pour l'installer et dans le sens inverse pour le retirer (FIGURE 3C). Remplacez tous les filtres à graisse.

Il existe 2 façons de faire recirculer la hotte :
1) Utilisez le kit de recirculation sans conduit **(vendu séparément)**, reportez-vous aux instructions d'installation à l'intérieur du kit de recirculation qui comprend des filtres à charbon.
DUCTGRT304 ou # DUCTGRT364
2) Des conduits doivent être installés pour évacuer la hotte dans la cuisine, soit en haut de l'armoire (FIGURE 3A) soit sur la face ou le côté du plafond (FIGURE 3B). Installez au moins 15" de conduit métallique (fig. 3A et 3B) à la sortie d'air. Acheminez le conduit verticalement et fixez-le à l'ouverture découpée en haut ou sur le côté de l'armoire ou du plafond. L'installation d'une grille métallique est recommandée. Ces conduits ne doivent pas se terminer dans un espace d'air mort. # FILTER6 doit être acheté pour compléter ce type d'installation.

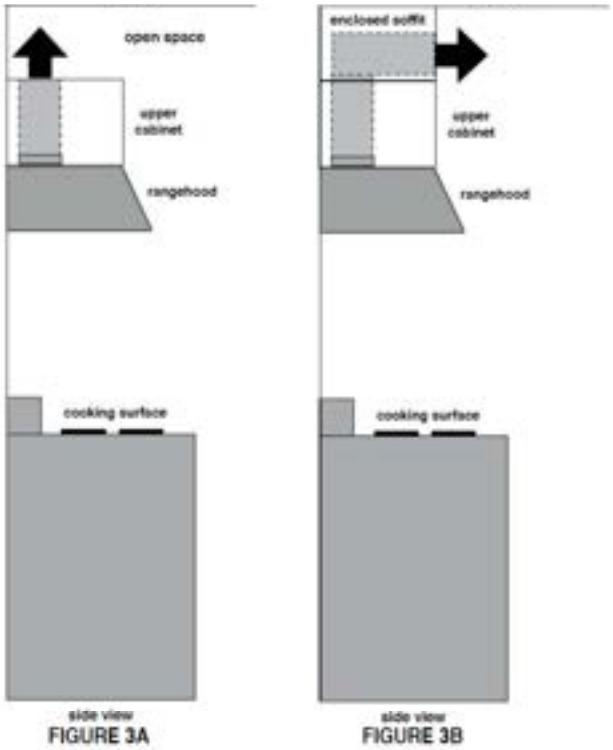

FIGURE 3A FIGURE 3B

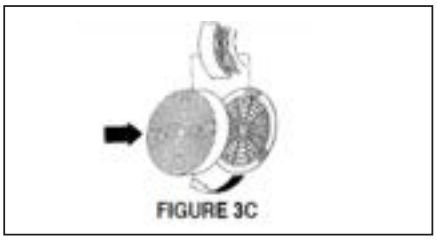
FIGURE 3C

Remarque : Il est recommandé qu'une cuisine de style professionnel soit toujours ventilée vers l'extérieur ; pour les installations à recirculation, certains conduits sont nécessaires pour évacuer l'unité hors de l'armoire.

RACCORDEMENT DU CÂBLE DU MOTEUR

1 Connectez le câble du moteur au boîtier de commande à l'intérieur du corps de la hotte. **IMPORTANT :** veuillez noter le bon sens des broches dans le connecteur. Assurez-vous d'aligner les broches de même forme. Le non-respect de cette consigne peut endommager le produit.

BREVA 30 et BREVA 36

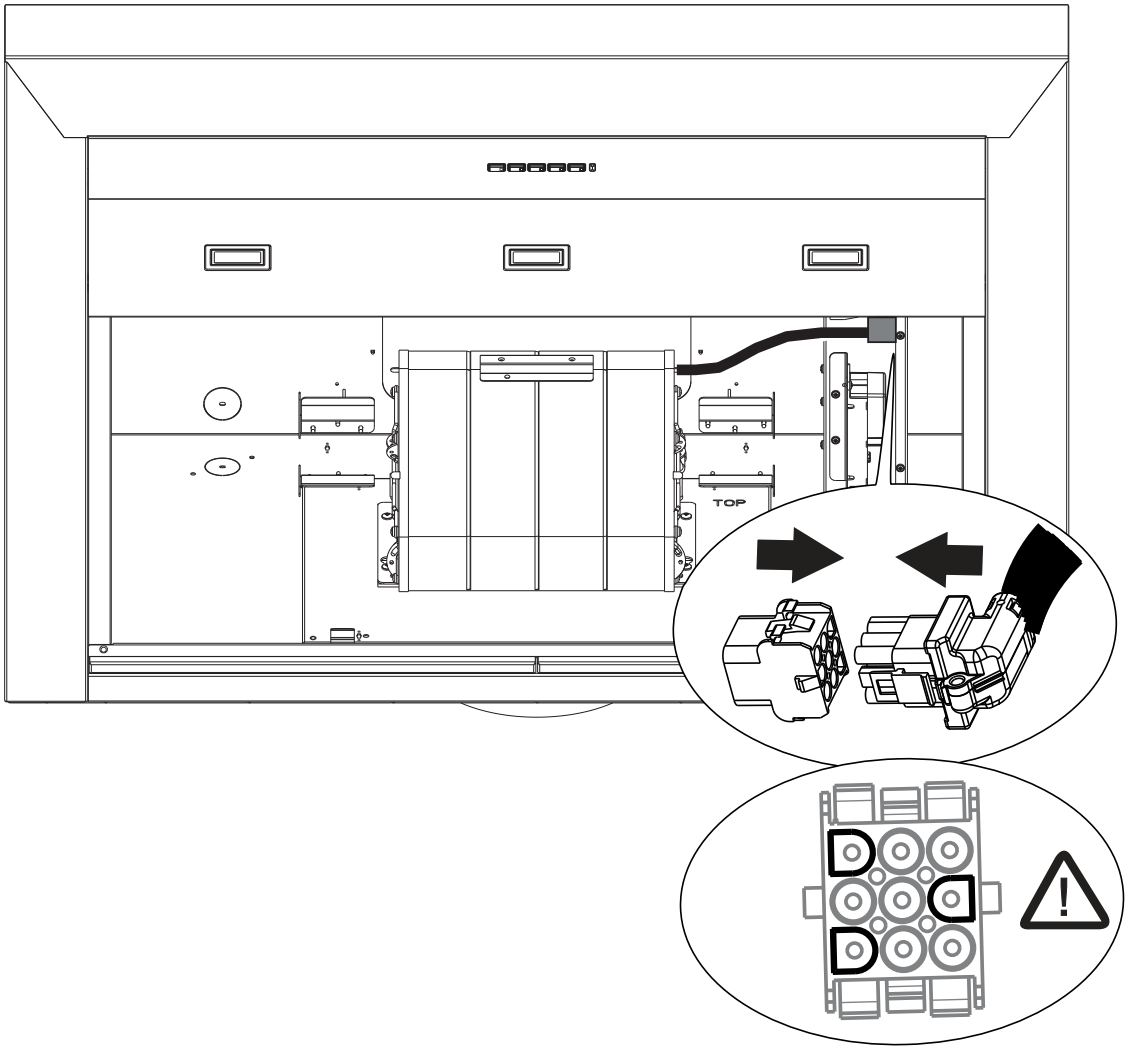

BREVA 48

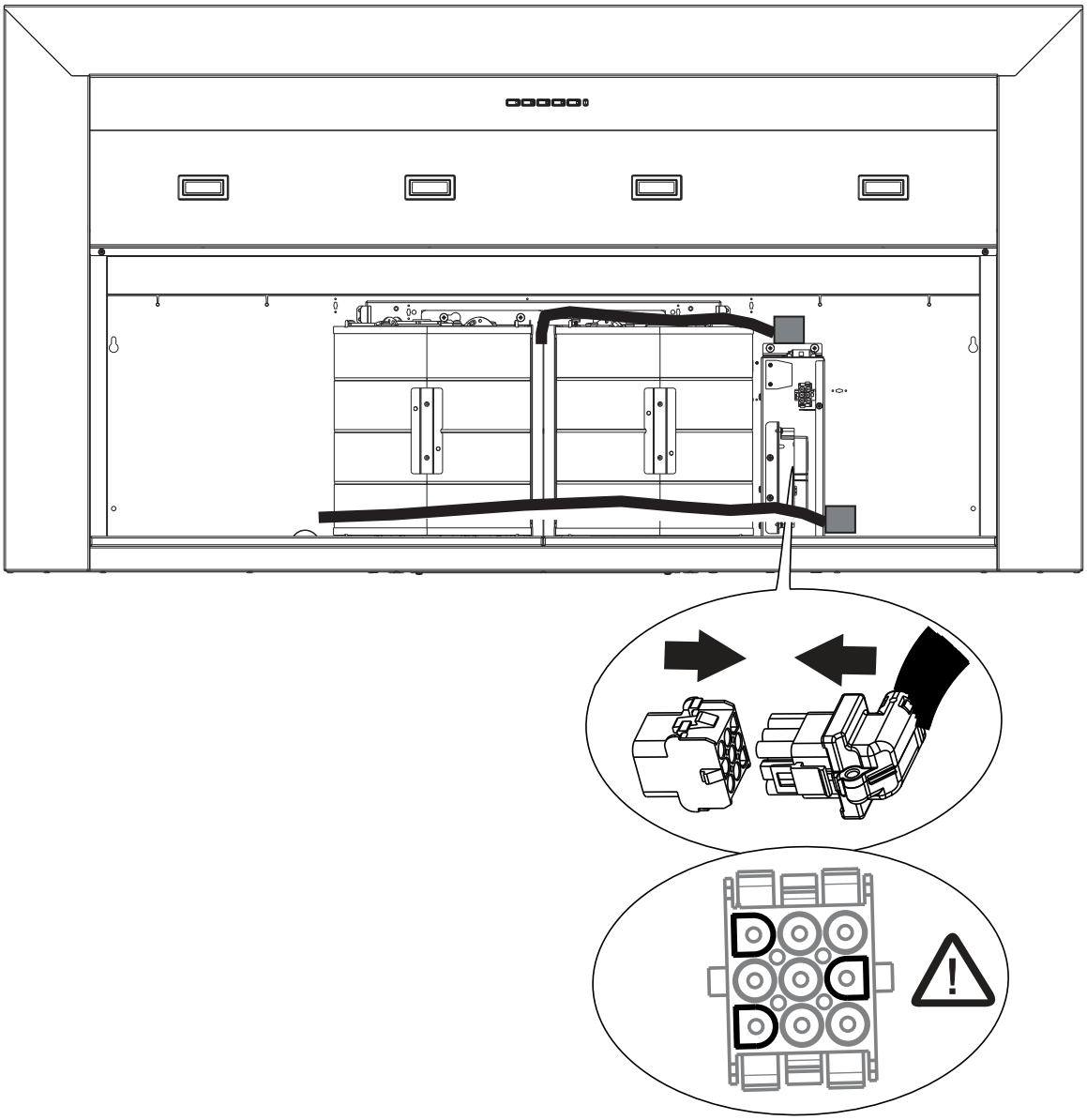

FIXATION AU MUR

1 Tracez une ligne verticale sur le mur porteur aussi haut que possible, au centre de la zone dans laquelle la hotte sera installée.
Tracez une ligne horizontale à l'endroit où le bord inférieur de la hotte sera situé, comme indiqué sur la figure, à un minimum de 24″ - 30″ au-dessus de la surface de cuisson.

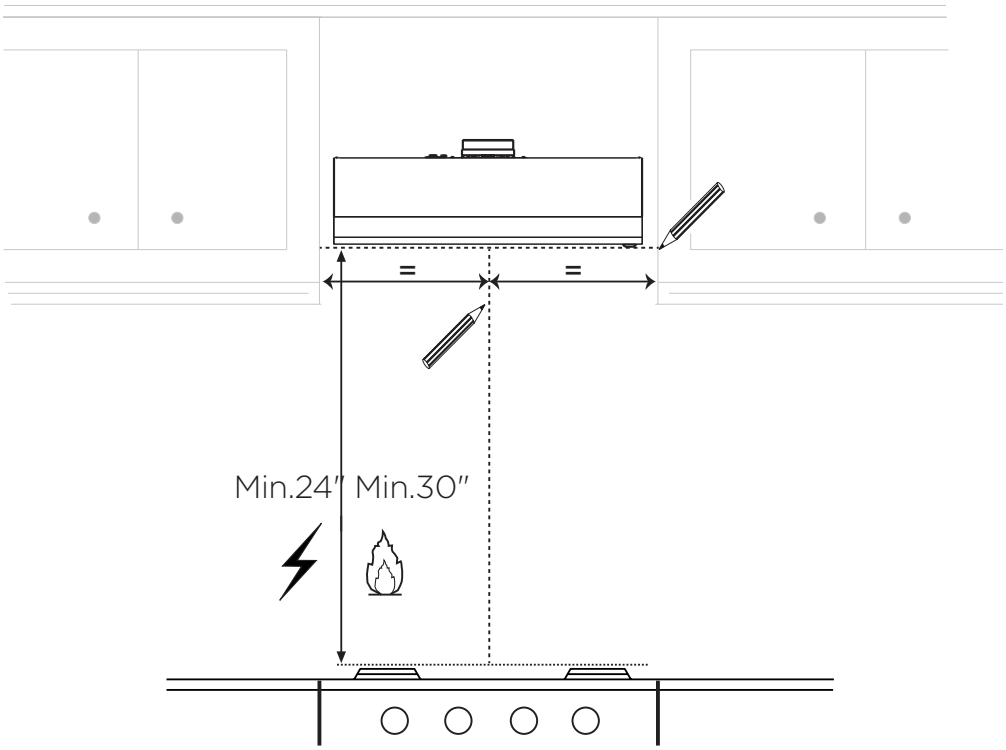

2 Marquez le mur à l'endroit indiqué à 17 7/16″ au-dessus de la ligne horizontale au bas de la hotte. Mesurez et marquez la distance L à partir de la gauche et de la droite de la ligne verticale comme indiqué.

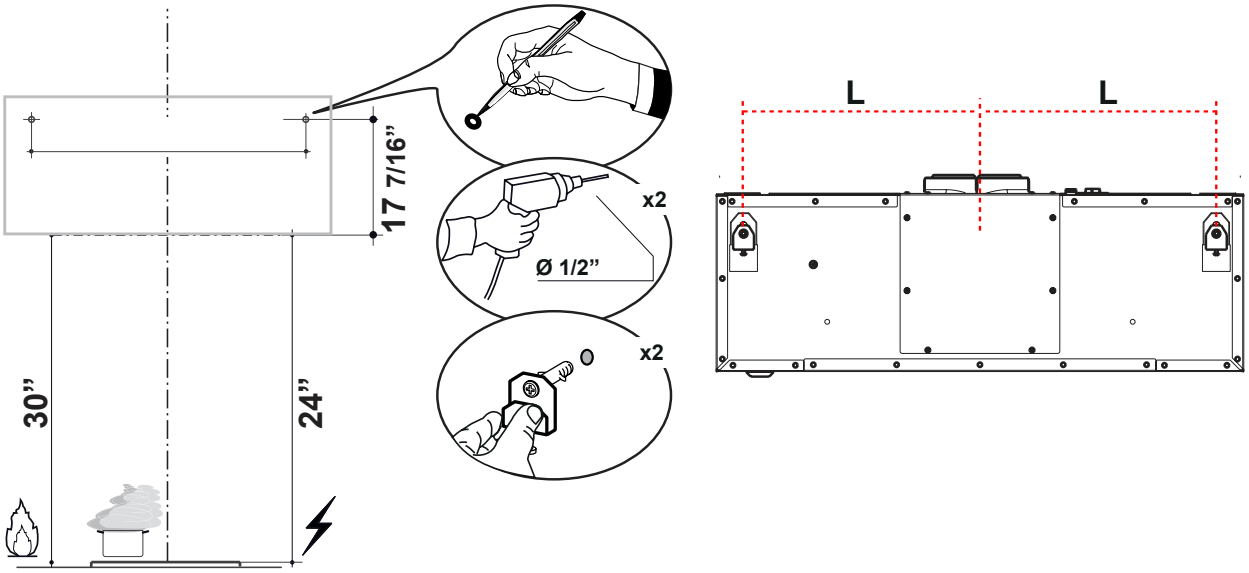

	Breva 30	Breva 36	Breva 48
L	8″	14 15/16″	19″

3 Accrochez le corps de la hotte aux supports muraux N .

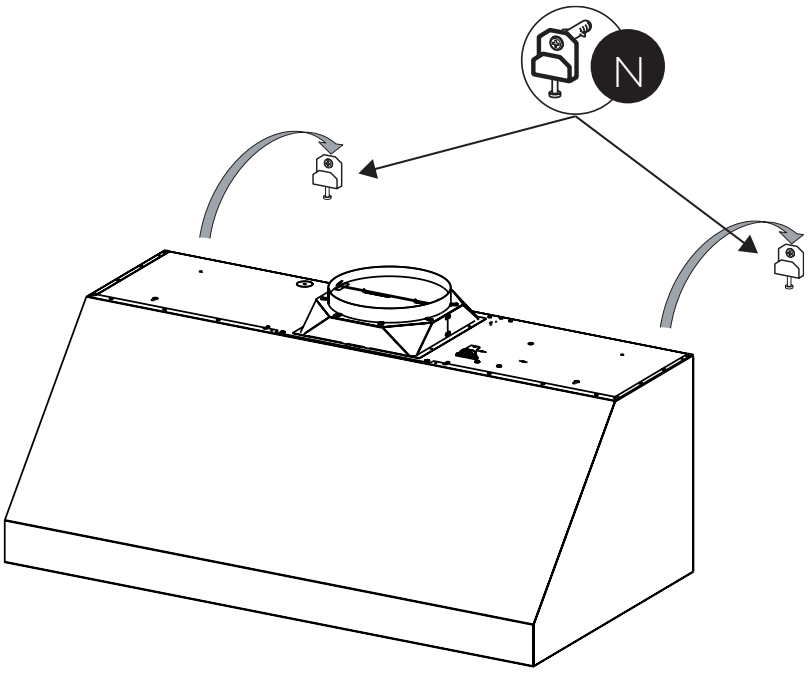

4 Utilisez un niveau pour vous assurer que la hotte est au même niveau sur le mur, utilisez un tournevis pour ajuster les supports comme illustré. Serrez complètement le support une fois de niveau.

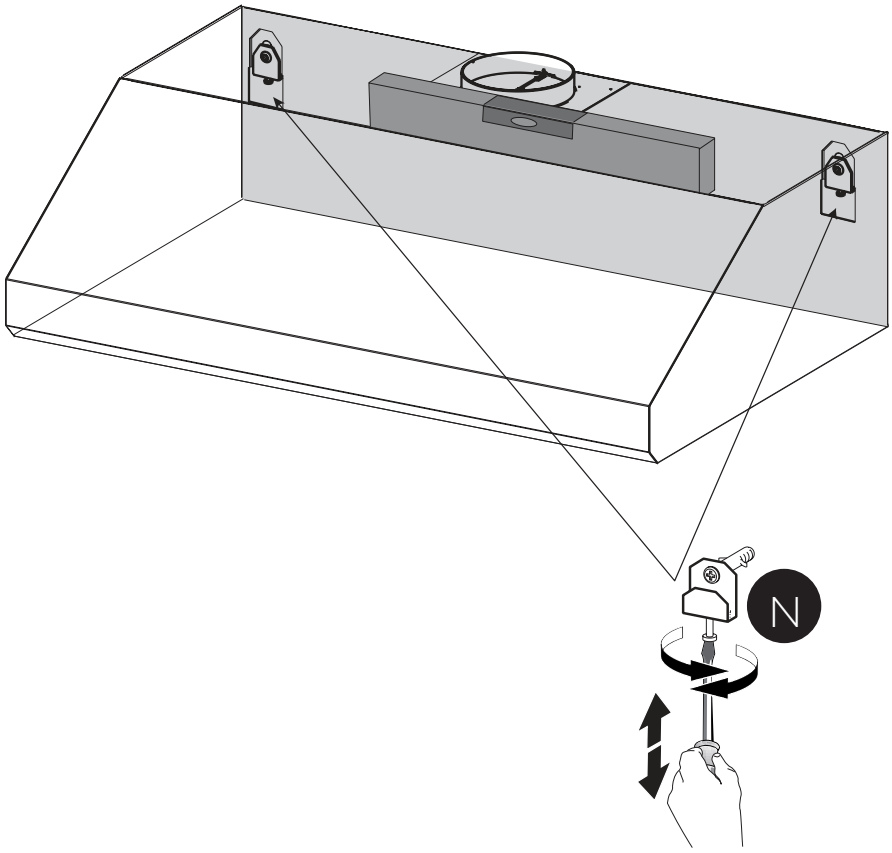

5 Fixez 4 vis de sécurité L à l'arrière de la hotte dans le mur. Suivez les étapes indiquées ci-dessous pour terminer.

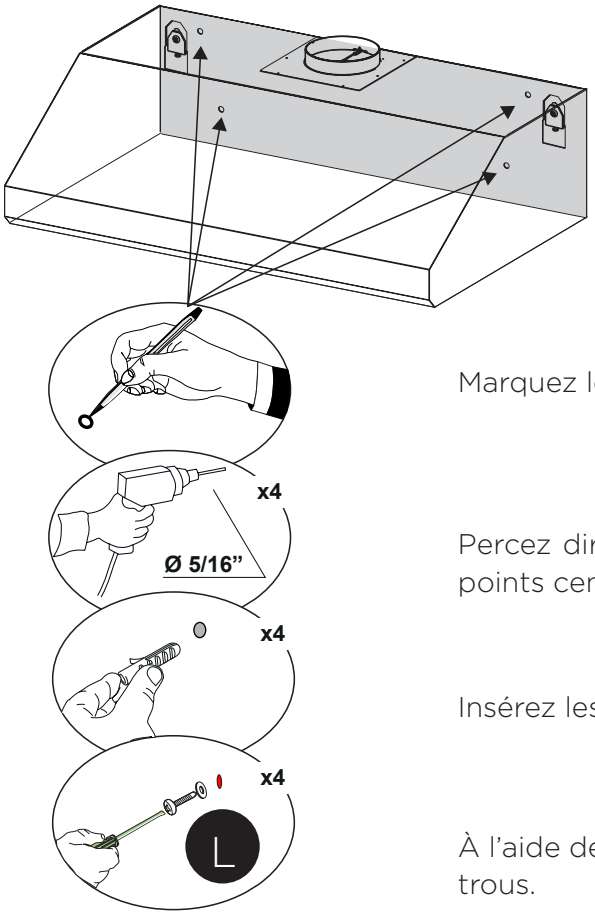

Marquez le mur à l'endroit indiqué.

Percez directement des trous de ø 5/16″ à tous les points centraux marqués.

Insérez les supports muraux achetés dans les trous.

À l'aide des vis restantes, fixez la hotte dans les trous.

6 Fixez les deux rails de graisse B.

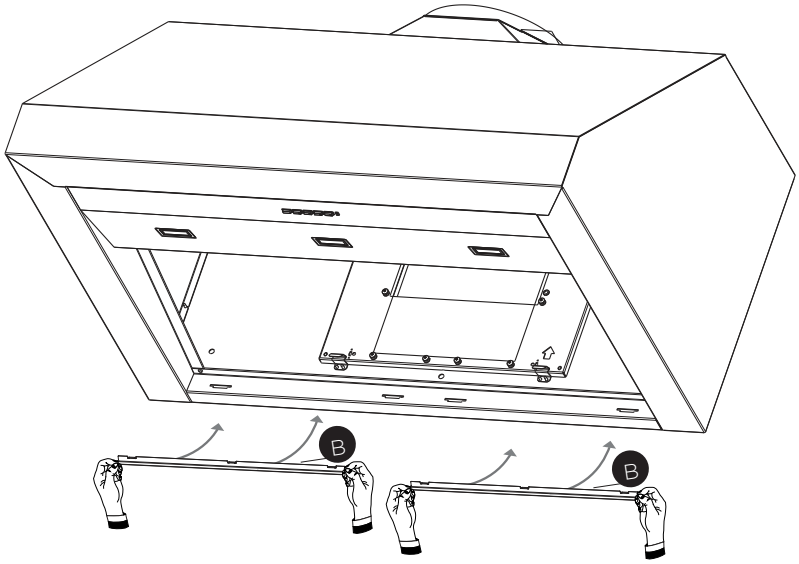

7 Fixez les filtres à graisse C en insérant l'avant du filtre dans la hotte et en poussant vers l'avant. Insérez l'arrière du filtre dans les rails de graisse.

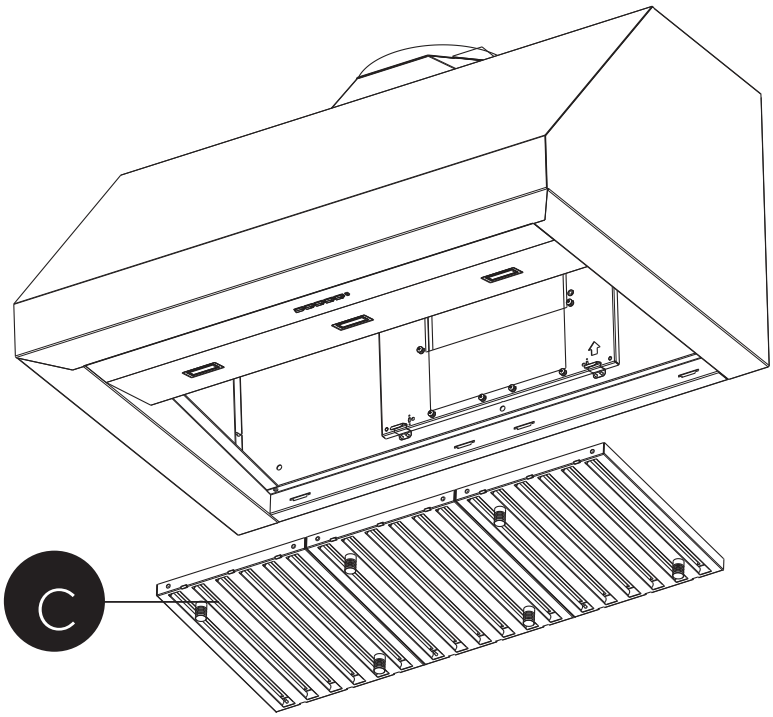

INSTALLATION POUR LE MONTAGE SOUS L'ARMOIRE

SAUTEZ CETTE ÉTAPE SI VOUS UTILISEZ LA MÉTHODE DE MONTAGE MURAL
IMPORTANT : La charpente du plafond ou de l'armoire doit pouvoir supporter 100 lb pour les modèles 30″ et 36″ et 150 lb pour les modèles 48″.

Si nécessaire, la hotte peut être installée de manière à être supportée par le plafond ou l'armoire.
• Le plafond doit être construit avec des 2″x4″.
• Utilisez un niveau pour tracer la ligne centrale de la table de cuisson ou de la cuisinière.
• Continuez la ligne centrale vers l'avant au bas du plafond.
• Installez des supports de bois horizontaux entre les 2"x4".

DIMENSION SUPÉRIEURE BREVA30

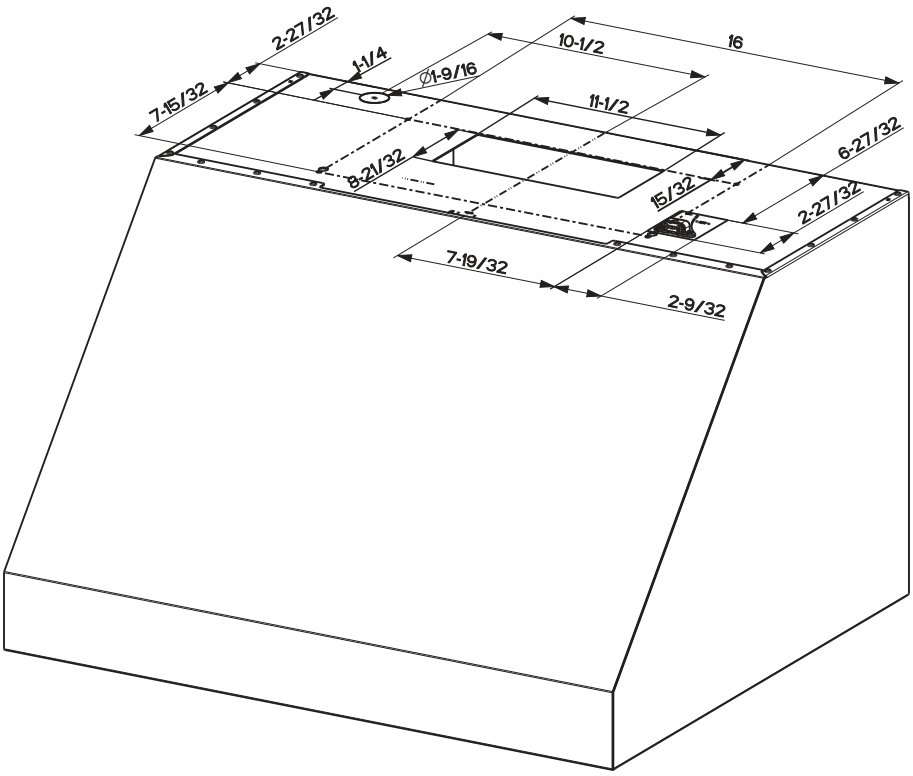

DIMENSION SUPÉRIEURE BREVA36

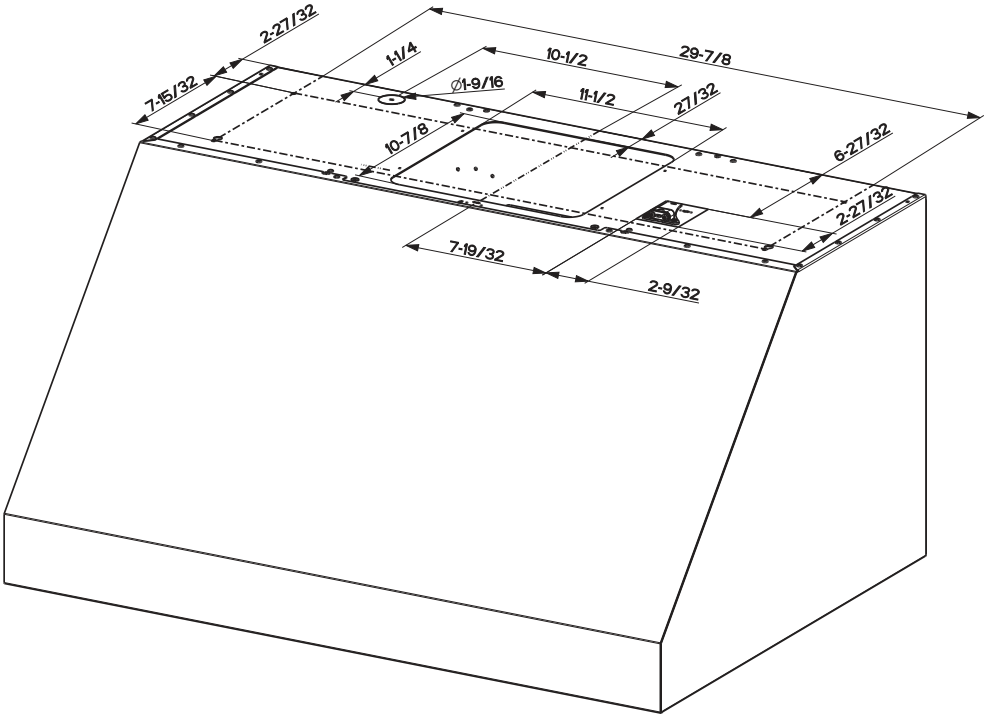

DIMENSION SUPÉRIEURE BREVA48

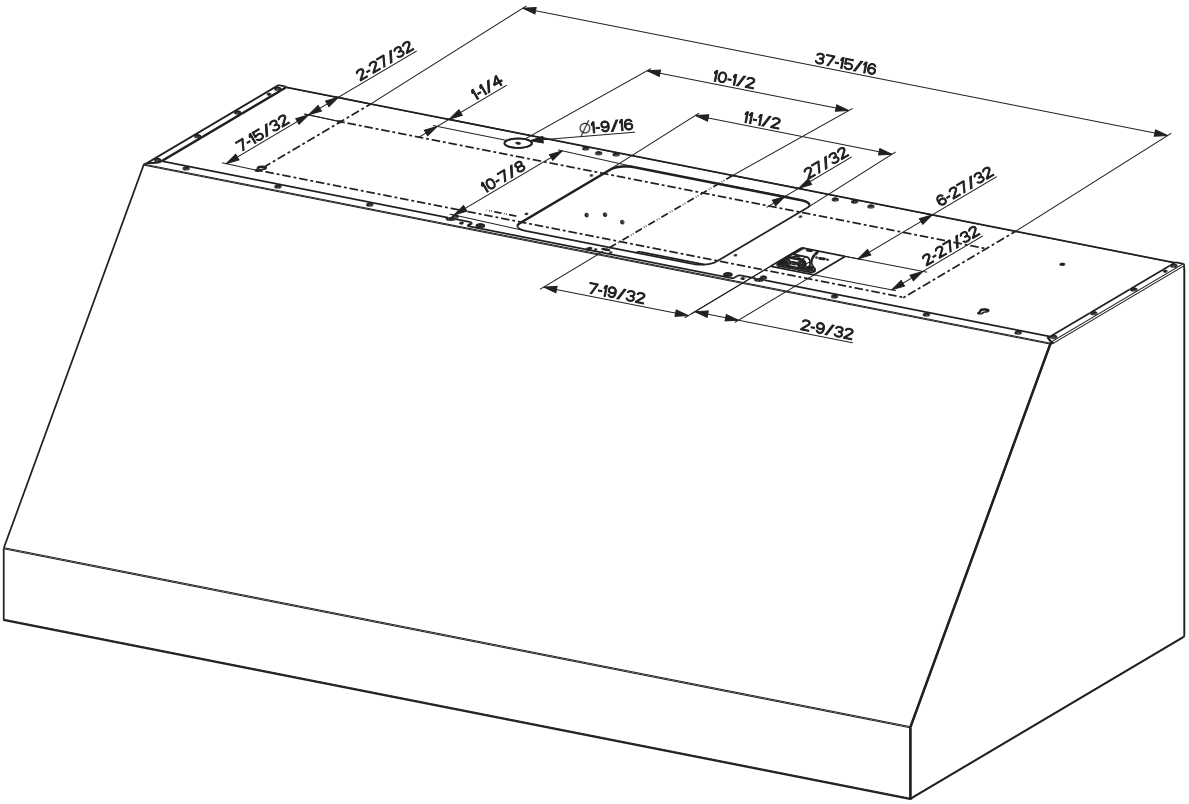

1 Soulevez la hotte jusqu'à l'armoire.

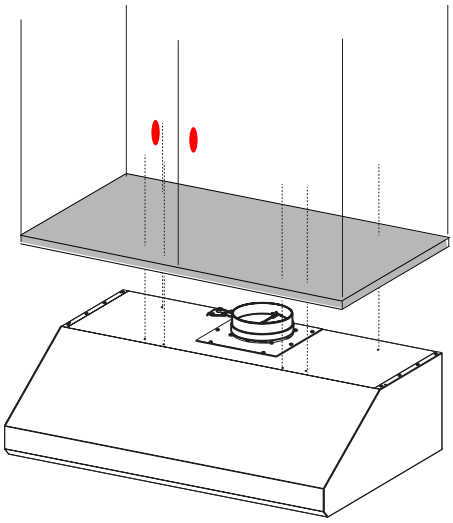

2 Fixez le corps de la hotte avec 4 vis L par le bas.

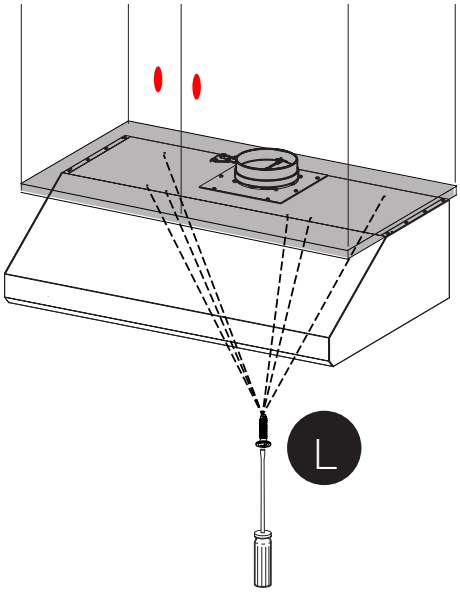

3 Fixez la hotte avec 4 vis de sécurité sur le mur arrière.

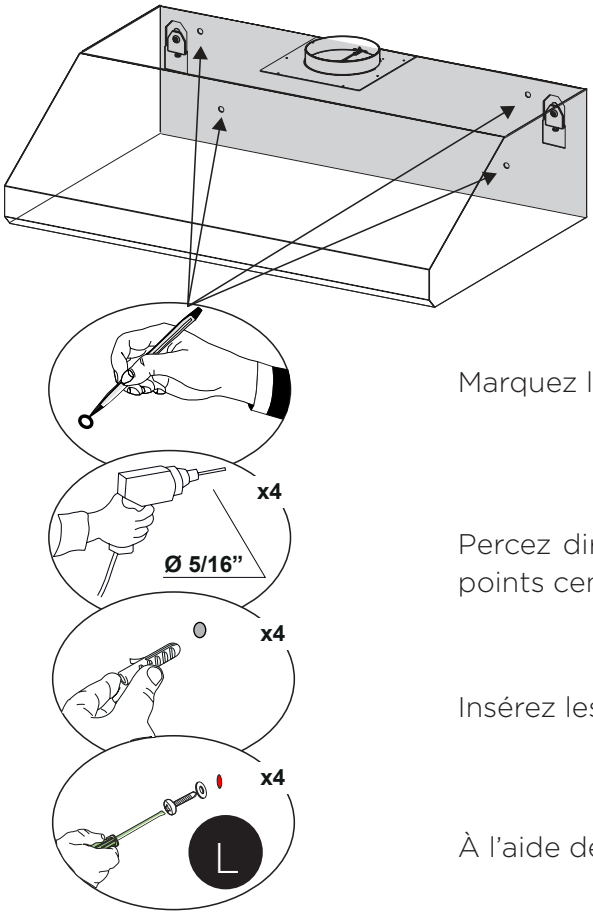

Marquez le mur à l’endroit indiqué.

Percez directement des trous de ø 5/16″ à tous les points centraux marqués.

Insérez les supports muraux achetés dans les trous.

À l’aide des quatre vis, fixez la hotte dans les trous.

RACCORDEMENT AU RÉSEAU ÉLECTRIQUE DE LA MAISON

1

INSTALLATION ÉLECTRIQUE AVEC CÂBLE DE CONNEXION

INSTRUCTIONS DE MISE A LA TERRE. Cet appareil doit être mis à la terre. En cas de court-circuit électrique, la mise à la terre réduit le risque de choc électrique en fournissant un fil d'échappement pour le courant électrique. Cet appareil est équipé d'un cordon comportant un fil de mise à la terre avec prise de terre. La fiche doit être branchée dans une prise de courant correctement installée avec mise à la terre.

AVERTISSEMENT : une mise à la terre incorrecte peut entraîner un risque de choc électrique.

Consultez un électricien qualifié si vous ne comprenez pas parfaitement les instructions de mise à la terre ou si vous avez des doutes quant à la mise à la terre de l'appareil.

N'utilisez pas de rallonge électrique. Si le cordon d'alimentation est trop court, demandez à un électricien qualifié d'installer une prise à proximité de l'appareil.

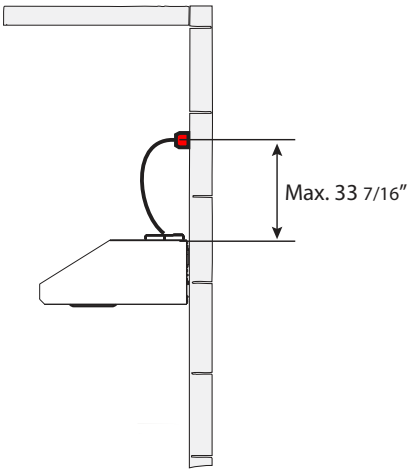

Le cordon d'alimentation doit être accessible pour inspection après l'installation.

INSTALLATION ÉLECTRIQUE AVEC BOÎTIER DE CÂBLAGE EN OPTION

Pour le câblage permanent, utilisez uniquement l'accessoire de boîtier de câblage à connexion directe sku WIREBOX2, fabriqué par Faber.

Accessoire de boîtier de câblage à connexion directe sku # WIREBOX2 (acheté séparément)	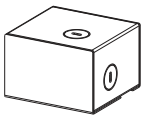

UTILISATION DES COMMANDES

POUR DE MEILLEURS RÉSULTATS

Mettez la hotte en marche plusieurs minutes avant la cuisson pour assurer une bonne circulation de l'air. Laissez la hotte fonctionner pendant plusieurs minutes après la fin de la cuisson pour évacuer la fumée et les odeurs de la cuisine.

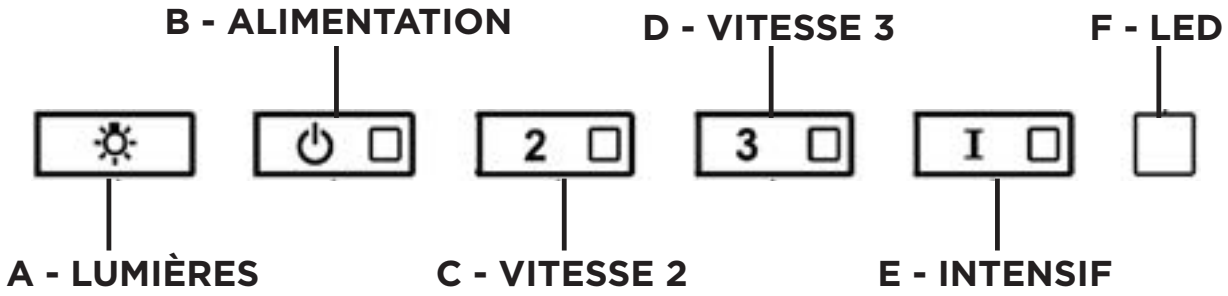

BOUTON	FONCTION	INDICATEUR
	A - LUMIÈRES : les lumières ont 3 niveaux (haut, moyen, bas, éteint), appuyez sur le bouton d'éclairage pour changer les niveaux. Avec une pression de 3 secondes, les lumières s'éteindront.	
	B - ALIMENTATION : une pression rapide allume/éteint le moteur à la vitesse un.	
2	**C - VITESSE 2 :** une pression rapide allume le moteur à la vitesse deux.	2
	Activer/Désactiver l'alarme du filtre à charbon : une pression longue avec les lumières allumées et le moteur éteint activera ou désactivera l'alarme du filtre à charbon.	Toutes les LED clignotent deux fois (alarme activée). Toutes les LED allumées pendant 1 seconde (alarme désactivée).
3	**D - VITESSE 3 :** une pression rapide allume le moteur à la vitesse trois.	3
	Réinitialiser l'alarme du filtre à graisse et/ou du filtre à charbon : une pression longue avec le moteur et les lumières éteints pour réinitialiser les alarmes de lavage du filtre.	Toutes les LED clignotent 3 fois.

BOUTON	FONCTION	INDICATEUR
I	**NIVEAU INTENSIF 1 :** une pression rapide activera le niveau de vitesse intensif 1 pendant 6 minutes. Cette fonction ne peut pas être activée si le le niveau de vitesse intensif 2 fonctionne **NIVEAU INTENSIF 2 :** une pression de 3 secondes activera le niveau de vitesse intensif 2 pendant 6 minutes. Cette fonction ne peut pas être activée si le le niveau de vitesse intensif 2 fonctionne. À la fin des 6 minutes, la hotte revient à la vitesse réglée auparavant. Si la vitesse intensive est réglée avec le moteur éteint, la hotte s'éteindra après 6 minutes.	I
I 2	**Alarme de filtre à graisse :** si les boutons de vitesse deux et intensive sont allumés, cela signifie que l'alarme de saturation du filtre à graisse est activée et que les filtres à graisse doivent être lavés. L'alarme se déclenche après 100 heures de fonctionnement. **Alarme de filtre à charbon :** si l'alarme est activée, les voyants de vitesse deux et intensive clignoteront. Cela signifie que les filtres à charbon doivent être remplacés ET que les filtres à graisse doivent être lavés. L'alarme du filtre à charbon se déclenche après 200 heures de fonctionnement.	I 2

Informations sur le capteur de chaleur : la hotte est équipée d'un capteur de température qui, si le moteur est éteint et que la température sous la cuisinière est élevée, active le moteur à la vitesse maximale.
L'état est indiqué par le clignotement des LED de vitesse 1 et 2, la LED de vitesse 3 est allumée. Cet état persiste jusqu'à ce que la température repasse en dessous du seuil. Il est possible de sortir de ce mode en sélectionnant une des vitesses.

INFORMATIONS WI-FI

Cet appareil est conforme à la partie 15 des règles de la FCC. Le fonctionnement est soumis aux deux conditions suivantes : (1) Cet appareil ne doit pas causer d'interférences nuisibles et (2) cet appareil doit accepter toute interférence reçue, y compris les interférences susceptibles de provoquer un fonctionnement indésirable.

Remarque : Cet équipement a été testé et déclaré conforme aux limites d'un appareil numérique de classe B, conformément à la partie 15 des règles de la FCC. Ces limites sont conçues pour fournir une protection raisonnable contre les interférences nuisibles dans une installation résidentielle. Cet équipement génère, utilise et peut émettre de l'énergie de radiofréquence et, s'il n'est pas installé et utilisé conformément aux instructions, peut causer des interférences nuisibles aux communications radio. Cependant, il n'y a aucune garantie que des interférences ne se produiront pas dans une installation particulière.

Si cet équipement cause des interférences nuisibles à la réception radio ou télévision, ce qui peut être déterminé en éteignant et en rallumant l'équipement, l'utilisateur est invité à essayer de corriger l'interférence en prenant une ou plusieurs des mesures suivantes :

- Réorientez ou repositionnez l'antenne de réception.
- Augmentez la distance entre l'équipement et le récepteur.
- Connectez l'équipement à une prise sur un circuit autre que celui auquel le récepteur est connecté.
- Consultez votre revendeur ou un technicien radio/TV expérimenté pour obtenir de l'aide.

Les modifications apportées à ce produit non autorisées par Faber peuvent invalider la compatibilité électromagnétique (CEM) et la conformité sans fil et refuser l'autorisation d'utiliser le produit.

Ce produit a démontré la conformité CEM dans des conditions qui incluaient l'utilisation de périphériques conformes et de câbles blindés entre les composants du système. Il est important d'utiliser des périphériques conformes et des câbles blindés entre les composants du système pour réduire la possibilité de causer des interférences aux radios, téléviseurs et autres appareils électroniques.

Exposition à l'énergie de radiofréquence. La puissance de sortie rayonnée de cet appareil respecte les limites d'exposition aux fréquences radio FCC et IC. Cet appareil doit être utilisé avec une distance de séparation minimale de 20 cm (8 po) entre l'équipement et le corps d'une personne.

Informations sur l'appareil connecté
Contient l'ID FCC : 2AC7Z-ESPWROOM32D
Contient IC : 21098-ESPWROOM32D
Modèle : ESP32-WROOM-32D
CAN ICES-003(B)/NMB-003(B)

CONNEXIONS WI-FI

BOUTON	FONCTION	INDICATEUR
2	**Activer/Désactiver la fonction de connexion Wi-Fi.** Appuyez longuement sur le bouton de vitesse 2 avec le moteur et les lumières éteints pour activer/désactiver le Wi-Fi. **Remarque : la fonction Wi-Fi est automatiquement activée lorsque l'utilisateur demande la procédure de configuration Wi-Fi.**	**F - LED** Connexion au routeur sans fil domestique en cours. Connexion Wi-Fi activée.
I	**Démarrage de la configuration Wi-Fi** Appuyez longuement dessus avec le moteur et les lumières éteints pour accéder ou terminer la procédure de configuration Wi-Fi. Avant de commencer la procédure, utilisez l'application Faber Cloud pour vous inscrire au système IOT Faber. Suivez ensuite les instructions pour ajouter un nouvel appareil et enregistrer votre routeur sans fil domestique. Si la procédure n'est pas terminée avec succès en quelques minutes, arrêtez le processus de configuration en maintenant le bouton de niveau intensif enfoncé pendant 3 secondes. Maintenez à nouveau ce bouton enfoncé pendant 3 secondes pour démarrer le processus. La hotte arrêtera le processus de configuration Wi-Fi s'il n'est pas terminé avec succès dans les 15 minutes.	3 I La configuration est en cours. 3 I Lorsque la configuration est terminé, les LED restent allumées pendant 2 secondes.

RÉGLAGE CFM < 295CFM
(UNIQUEMENT POUR BREVA 30 ET BREVA 36 SANS IB600PR)

Pour démarrer le processus, assurez-vous que les lumières de la hotte sont allumées et que le moteur est éteint.

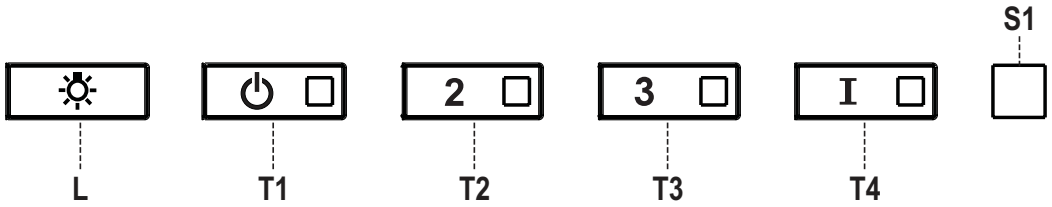

1) Appuyez sur **T1** et maintenez-le enfoncé pendant 7 secondes jusqu'à ce que toutes les LED clignotent.

2) Une fois le clignotement arrêté, appuyez sur **T1**.

3) **Le bouton T1** clignotera une fois, puis appuyez à nouveau sur le bouton **T1** pour confirmer votre choix (dans les 10 secondes).

4) Les quatre LED clignoteront à nouveau pour confirmer que vous avez terminé le réglage CFM à moins de 295 CFM.

5) Appliquez l'étiquette inférieure à 295 CFM à l'intérieur de la hotte (derrière les filtres à graisse) près de l'étiquette signalétique pour inspection et sur le devant de votre manuel d'installation/de l'utilisateur.

6) Pour confirmer votre réglage pour inspection, **les boutons T1** et **T2** feront toujours fonctionner la hotte à la même vitesse. La vitesse la plus élevée (**T3**) et la vitesse intensive (**T4**) ne fonctionneront également plus.

Remarque : **Les boutons T2** et **T3** fonctionneront désormais au même niveau et la vitesse intensive sera désactivée.

Attention : Lorsque le réglage inférieur à 295 CFM est terminé, il n'est plus possible de modifier ce paramètre au niveau CFM d'origine.

ATTENTION : Pour un bon fonctionnement de l'application FABER CLOUD, lorsque cette procédure est terminée, débranchez la fiche de l'alimentation électrique et rebranchez-la.

RÉGLAGE CFM < 395CFM
(UNIQUEMENT POUR BREVA 30 ET BREVA 36 SANS IB600PR)

Pour démarrer le processus, assurez-vous que les lumières de la hotte sont allumées et que le moteur est éteint.

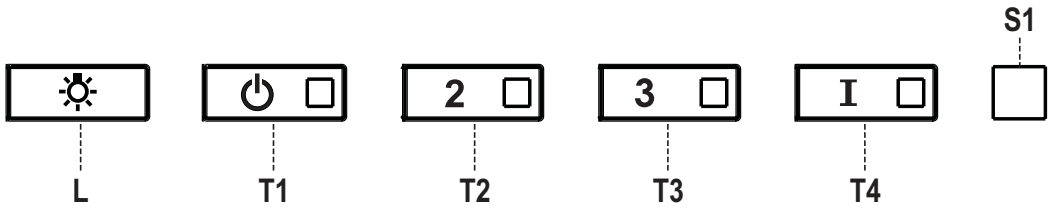

1) Appuyez sur **T1** et maintenez-le enfoncé pendant 7 secondes jusqu'à ce que toutes les LED clignotent.

2) Une fois le clignotement arrêté, appuyez sur **T2.**

3) **Le bouton T2** clignotera une fois, puis appuyez à nouveau sur le bouton **T2** pour confirmer votre choix (dans les 10 secondes).

4) Les quatre LED clignoteront à nouveau pour confirmer que vous avez terminé le réglage CFM à moins de 395 CFM.

5) Appliquez l'étiquette inférieure à 395 CFM à l'intérieur de la hotte (derrière les filtres à graisse) près de l'étiquette signalétique pour inspection et sur le devant de votre manuel d'installation/de l'utilisateur.

6) Pour confirmer votre réglage pour inspection, la fonction de vitesse intensive ne fonctionnera plus.

Remarque : **Les boutons T3** et **T4** fonctionneront désormais au même niveau et la vitesse intensive sera désactivée.

Attention : Lorsque le réglage inférieur à 395 CFM est terminé, il n'est plus possible de modifier ce paramètre au niveau CFM d'origine.

ATTENTION : Pour un bon fonctionnement de l'application FABER CLOUD, lorsque cette procédure est terminée, débranchez la fiche de l'alimentation électrique et rebranchez-la.

APPLICATION FABER CLOUD

Application Faber Cloud

Votre hotte est compatible avec l'application Faber Cloud. Tout ce dont vous avez besoin est un réseau Wi-Fi connecté à Internet qui se trouve à portée de la hotte. Vous pouvez contrôler toutes les fonctions de votre hotte de n'importe où à l'aide d'un appareil mobile ou de votre haut-parleur intelligent Amazon Alexa ou Apple Siri ou Google Home. Une fois connecté à votre haut-parleur intelligent, vous pouvez contrôler votre hotte avec votre voix. L'application Faber Cloud est disponible sur les appareils iOS utilisant iOS 11.0 ou version ultérieure ou sur les appareils Android utilisant Android version 8 ou version ultérieure. Visitez l'Apple App Store ou le Google Play Store pour plus d'informations. Votre hotte de cuisine disposera de toutes les fonctionnalités si vous n'utilisez pas les fonctionnalités Wi-Fi ou l'application Faber Cloud, ni l'une ni l'autre n'est requise.
Veuillez consulter le guide de démarrage Quick Connect inclus pour plus d'informations.

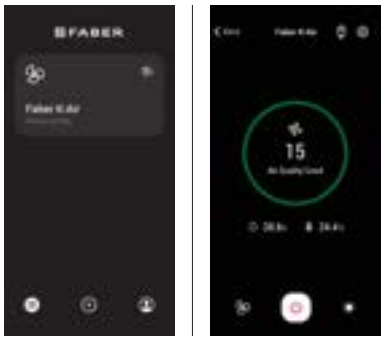

Icône	Fonction
	Page d'accueil
	Ajouter un nouvel appareil
	Gestion des profils utilisateurs
	Connectée au réseau Wi-Fi Faber
	Hotte activée/désactivée
	Gestion du système d'éclairage
	Gestion de la vitesse du moteur
	Fonction intensive
	Fonction de retard
	Fonction 24 h
	Gestion des paramètres de l'application

TÉLÉCOMMANDE (en option)

La télécommande reproduit les fonctions du panneau de commande de la hotte. # REMORIG

NETTOYAGE DE L'ACIER INOXYDABLE

Nettoyage des surfaces extérieures :
Veuillez noter que les abrasifs et les agents de récurage peuvent rayer les finitions de la hotte et ne doivent pas être utilisés pour nettoyer les surfaces de finition.

Instructions de nettoyage de la finition en acier inoxydable :
Nettoyez les surfaces extérieures avec un nettoyant pour acier inoxydable disponible dans le commerce.

ENTRETIEN DES FILTRES

NETTOYAGE DES FILTRES À GRAISSE MÉTALLIQUES

Les filtres à graisse métalliques peuvent être nettoyés dans une solution détergente chaude ou lavés au lave-vaisselle. Ils doivent être nettoyés tous les 2 mois d'utilisation, ou plus fréquemment si l'utilisation est particulièrement intensive.

1. Retirez le filtre en le poussant vers l'arrière de l'appareil tout en le tirant vers le bas.
2. Lavez le filtre sans le plier, laissez-le sécher complètement avant de le remettre en place (si la surface du filtre change de couleur avec le temps, cela n'a absolument aucune incidence sur son efficacité).
3. Remettez-le en place en veillant à ce que la poignée soit orientée vers l'avant.
4. Le nettoyage au lave-vaisselle peut ternir la finition du filtre à graisse métallique.
5. Séchez complètement les filtres avant de les réinstaller dans la hotte. L'eau ne doit pas être piégée dans le filtre avant sa réinstallation.

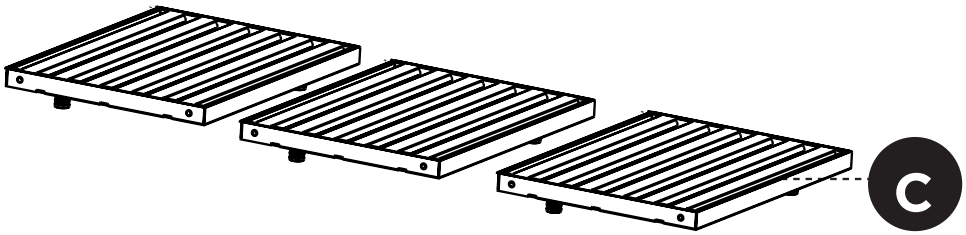

REMPLACEMENT DU FILTRE À CHARBON ACTIF - UNIQUEMENT POUR BREVA30 ET BREVA36

Les filtres à charbon actif (# FILTER6) ne sont pas lavables et ne peuvent pas être régénérés, et doivent être remplacés environ tous les 4 mois de fonctionnement, ou plus fréquemment en cas d'utilisation intensive.

1. Retirez le filtre en le poussant vers l'arrière de l'appareil tout en le tirant vers le bas.
2. Retirez les filtres à charbon actif saturés comme indiqué (**A**).
3. Montez les nouveaux filtres comme indiqué (**B**).
4. Remettez-le en place en veillant à ce que la poignée soit orientée vers l'avant.

ATTENTION : En cas d'utilisation en mode recirculation, pour réduire les risques d'incendie et de choc, utilisez uniquement le kit de conversion modèle # FILTER6.

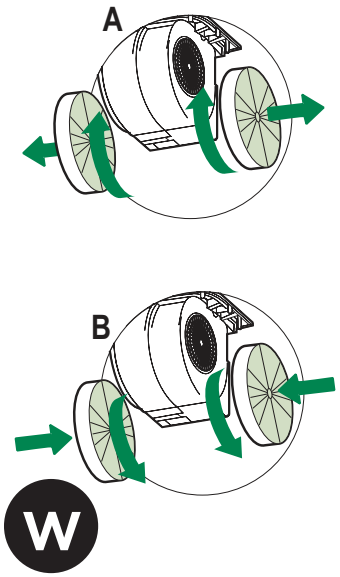

REMPLACEMENT DES AMPOULES

Les lumières LED doivent être remplacées par un service agréé Faber.

SCHÉMA DE CÂBLAGE

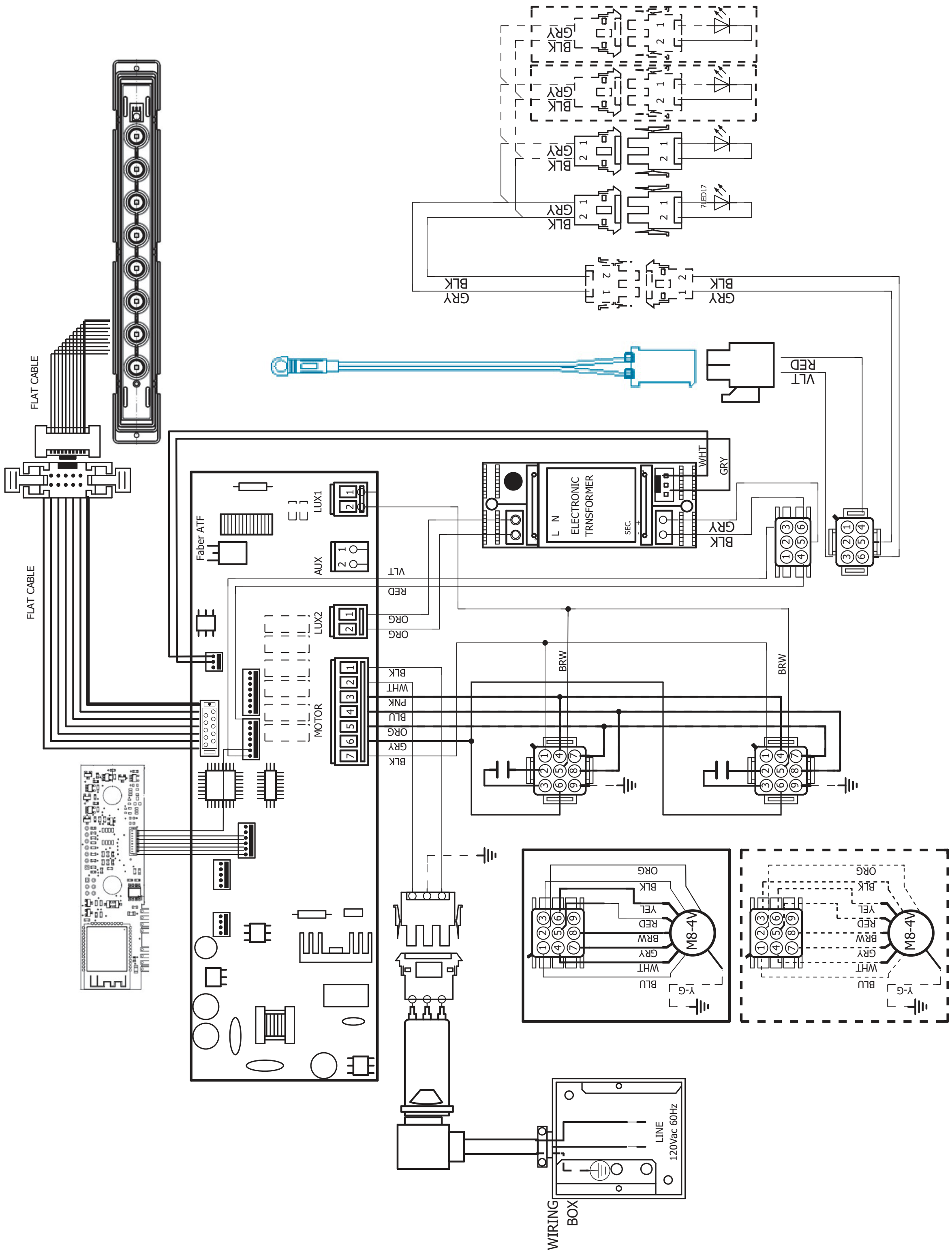

GARANTIE

Garantie Franke Home Solutions pour les produits de marque Franke et Faber en vigueur le 1er mars 2022

Aux États-Unis, au Canada et en Amérique latine, Franke garantit les produits de la marque Faber contre les défauts de fabrication des matériaux et de la fabrication lorsqu'ils sont achetés auprès d'un revendeur agréé Franke ou Faber conformément aux garanties spécifiques aux produits détaillées dans le présent document (chacune, une « garantie » et collectivement, les « garanties »). Les produits doivent être correctement installés, conformément aux instructions d'installation de Franke, dans leur installation d'origine, et utilisés dans des applications de cuisine résidentielles intérieures normales. Tout produit ou composant qui a été modifié ou altéré par rapport à son état d'origine annulera la garantie. Les garanties Franke pour les produits de marque Faber sont limitées à l'acheteur d'origine et ne sont pas transférables. Ces garanties n'incluent pas les produits achetés auprès de revendeurs non agréés, les produits obsolètes ou abandonnés, ou les produits qui étaient des modèles précédemment affichés. Tous les problèmes avec les produits installés sont considérés comme des demandes de garantie et ne sont pas soumis à la politique de retour. Franke se réserve le droit d'inspecter tout produit Franke/Faber signalé comme défectueux en vertu d'une réclamation au titre de la garantie et de l'installation d'origine avant de fournir un produit et/ou un composant de remplacement. Toutes les décisions sont finales. La responsabilité de Franke ne pourra en aucun cas dépasser le montant du prix d'achat initial.

Les garanties ne couvrent pas, et Franke ne sera pas tenue responsable, de tout dommage aux produits ou composants résultant d'une mauvaise utilisation ou d'un abus, de dommages accidentels, d'une usure normale telle que des éraflures, des rayures ou d'une réduction/décoloration du fini, d'une installation incorrecte, d'une utilisation anormale, d'une négligence, des dommages causés par un entretien ou un nettoyage inapproprié. Les dommages causés par des impuretés, des produits chimiques corrosifs ou des actes indépendants de la volonté de Franke ne sont couverts par aucune garantie. Les appels de service pour corriger l'installation d'une hotte de cuisinière, les instructions sur la façon de faire fonctionner une hotte de cuisinière, pour remplacer ou réparer les fusibles de la maison ou pour corriger le câblage ou la plomberie de la maison ne sont couverts par aucune garantie. Les appels de service pour réparer ou remplacer les ampoules, les fusibles ou les filtres de la hotte de cuisinière et ces coûts de pièces consommables sont également exclus de la couverture de la garantie. Une installation non conforme aux codes électriques ou de plomberie ou à la documentation Franke/Faber n'est couverte par aucune garantie. Les pièces de rechange ou les coûts de main-d'œuvre de réparation pour les unités utilisées à l'extérieur des États-Unis, du Canada ou de l'Amérique latine, y compris les hottes de cuisinière Franke/Faber non approuvées UL ou C-UL ou NOM, sont exclus de la couverture de la garantie. Les frais de déplacement et de transport pour l'entretien dans des endroits éloignés et les frais de ramassage et de livraison ne sont couverts par aucune garantie. Les hottes de cuisinière Franke/Faber doivent toujours être entretenues à domicile dans leur installation d'origine.

Les remplacements de produits Franke/Faber n'incluent pas la responsabilité pour les retards de projet. Les remplacements de produits ne sont pas garantis comme étant des remplacements exacts. Si le produit d'origine n'est pas disponible au moment de la demande de garantie, à la discrétion de Franke, les produits de remplacement seront de taille, de matériau et de valeur similaires. Tout produit ou composant qui a été modifié ou altéré par rapport à son état d'origine annulera la garantie.

Les garanties n'autorisent pas le recouvrement des dommages indirects ou consécutifs tels que la perte d'utilisation, le retard, les dommages matériels ou autres dommages consécutifs, et Franke décline toute responsabilité pour ces dommages. Chaque garantie est limitée aux conditions énoncées dans le présent document et à la période de garantie applicable spécifiée dans le présent document et est exclusive. À L'EXCEPTION DES GARANTIES ÉNONCÉES DANS LE PRÉSENT DOCUMENT, FRANKE N'OFFRE AUCUNE GARANTIE CONCERNANT LES PRODUITS, Y COMPRIS, MAIS SANS S'Y LIMITER, (1) TOUTE GARANTIE DE QUALITÉ MARCHANDE, (2) GARANTIE D'ADÉQUATION À UN USAGE PARTICULIER, (3) GARANTIE DE TITRE DE PROPRIÉTÉ, OU (4) GARANTIE CONTRE LA VIOLATION DES DROITS DE PROPRIÉTÉ INTELLECTUELLE D'UN TIERS, QU'ELLE SOIT EXPRESSE OU IMPLICITE PAR LA LOI, LE COURS DES AFFAIRES, LE COURS DE L'EXÉCUTION, L'USAGE DU COMMERCE OU AUTREMENT. AVIS DE NON-RESPONSABILITÉ LÉGALE, VEUILLEZ
LIRE ATTENTIVEMENT. Franke Kitchen Systems LLC vous fournit les informations ci-dessus en tant que service public à nos clients. En accédant à ces informations et en les utilisant, vous acceptez ce qui suit et vous vous conformez à toutes les lois applicables. Si vous n'êtes pas d'accord avec ces termes et conditions, n'utilisez pas ces informations. Bien que nous essayions de maintenir l'information à jour, des changements peuvent avoir eu lieu depuis sa création. Contactez votre directeur régional ou le service client pour vérifier les informations concernant les programmes Franke Kitchen Systems LLC et leur utilisation par vous.

Garantie limitée des hottes de cuisinière Franke/Faber :

Les hottes de cuisinière Franke/Faber sont garanties contre tout défaut de matériaux ou de fabrication pour l'acheteur d'origine pendant une période de deux (2) ans à compter de la date d'achat d'origine lorsqu'elles sont utilisées dans des applications intérieures résidentielles normales. Cette garantie couvre la main-d'œuvre et les pièces de rechange. Franke, à sa discrétion, peut réparer ou remplacer le produit ou les composants nécessaires pour remettre le produit en bon état de fonctionnement.

Cette garantie remplace toutes les autres garanties, expresses ou implicites. Aucun employé, représentant commercial sur le terrain ou distributeur n'est autorisé à donner des garanties au nom de Franke Kitchen Systems, LLC.

Pour faire une réclamation au titre de la garantie d'un produit installé, veuillez contacter Franke aux coordonnées fournies ci-dessous. Toutes les réclamations de garantie doivent inclure les éléments suivants pour le traitement :

1. Preuve d'achat auprès d'un revendeur agréé Franke ou Faber
2. Nom, adresse (ville, état, code postal) de l'acheteur d'origine, adresse de courrier électronique et numéro de téléphone
3. Modèle et numéro de série Franke/Faber
4. Date d'installation
5. Description du défaut
6. Photos du défaut

En Amérique du Nord et en Amérique Latine :
Franke Home Solutions
À l'attention de : Warranty Department
800 Aviation Parkway
Smyrna, TN 37167
HS-Warranty.US@Franke.com

Raison sociale :
Franke Kitchen Systems LLC

CONTENIDOS

Sección	Página
Instrucciones importantes de seguridad	119
Dimensiones de la campana extractora	122
Requisitos de altura para la instalación	125
Herramientas necesarias	125
Piezas	126
Fije el motor	132
Método de ventilación	138
Monte el motor en la campana	139
Monte el espaciador (SOLO PARA BREVA 30)	150
Instrucciones de recirculación - solo para breva30 y breva36	151
Conecte el cable del motor	152
Montaje en la pared	154
Instalación para el montaje bajo el armario	158
Conexión de la alimentación de la casa	162
Operación de los controles	163
Ajuste de CFM < 295CFM	167
Ajuste de CFM < 395CFM	168
Aplicación Faber	169
Mando a distancia	170
Limpieza del acero inoxidable	170
Cuidado de los filtros	171
Reemplazo del filtro de carbón activado	172
Reemplazo de las bombillas	172
Diagrama de cableado	173
Garantía	174

INSTRUCCIONES IMPORTANTES DE SEGURIDAD

LEA Y GUARDE ESTAS INSTRUCCIONES ANTES DE EMPEZAR A INSTALAR ESTA CAMPANA EXTRACTORA

ADVERTENCIA: - PARA REDUCIR EL RIESGO DE INCENDIO POR GRASA EN LA ENCIMERA:

a) Nunca deje las unidades de superficie desatendidas en ajustes altos. Los hervores causan humo y derrames de grasa que pueden encenderse. Caliente los aceites lentamente en la posición baja o media.

b) Siempre ENCIENDA la campana cuando cocine a fuego alto o cuando flamee alimentos (por ejemplo, Crepes Suzette, Cherries Jubilee, Peppercorn Beef Flambé).

c) Limpie los ventiladores con frecuencia. No se debe permitir que la grasa se acumule en el ventilador o en el filtro.

d) Utilice el tamaño adecuado de sartén. Utilice siempre utensilios de cocina apropiados para el tamaño de la superficie del elemento.

ADVERTENCIA: - PARA REDUCIR EL RIESGO DE LESIONES A LAS PERSONAS EN CASO DE INCENDIO DE LA GRASA DE LA ENCIMERA, OBSERVE LO SIGUIENTE*:

a) APAGUE LAS LLAMAS con una tapa ajustada, una bandeja para galletas o una bandeja metálica, y luego apague el quemador. TENGA CUIDADO PARA EVITAR QUEMADURAS. Si las llamas no se apagan inmediatamente EVACÚE Y LLAME AL DEPARTAMENTO DE BOMBEROS.

b) NUNCA AGARRE UNA SARTÉN QUE ESTÁ FLAMEANDO - Puede quemarse.

c) NO UTILICE AGUA, incluyendo paños de cocina o toallas mojadas - se producirá una violenta explosión de vapor.

d) Utilice un extintor SOLO si:

1. **Sabe que tiene un extintor de Clase ABC y ya sabe cómo manejarlo.**
2. **El fuego es pequeño y está contenido en la zona donde se inició.**
3. **Se está llamando a los bomberos.**
4. **Puede combatir el fuego de espaldas a una salida.**

* Basado en «Consejos de seguridad contra incendios en la cocina» publicado por la NFPA

ADVERTENCIA - PARA REDUCIR EL RIESGO DE INCENDIO O DESCARGA ELÉCTRICA, no utilice este ventilador con ningún dispositivo de control de velocidad de estado sólido.

ADVERTENCIA - PARA REDUCIR EL RIESGO DE INCENDIO, DESCARGA ELÉCTRICA O LESIONES A LAS PERSONAS, OBSERVE LO SIGUIENTE:

1. **Utilice esta unidad solo de la manera prevista por el fabricante. Si tiene alguna pregunta, póngase en contacto con el fabricante.**
2. **Antes de realizar el mantenimiento o la limpieza de la unidad, desconecte la alimentación en el panel de servicio y bloquee los medios de desconexión de servicio para evitar que la alimentación se conecte accidentalmente. Cuando los medios de desconexión de servicio no puedan bloquearse, fije de forma segura un dispositivo de advertencia prominente, como una etiqueta, en el panel de servicio.**

PRECAUCIÓN: Solo para Uso General de Ventilación. No lo utilice para expulsar materiales y vapores peligrosos o explosivos.

ADVERTENCIA - PARA REDUCIR EL RIESGO DE INCENDIO, DESCARGA ELÉCTRICA O LESIONES A LAS PERSONAS, OBSERVE LO SIGUIENTE:

1. **Los trabajos de instalación y cableado eléctrico lo deben realizar persona(s) cualificada(s) de conformidad con todos los códigos y normas aplicables, incluyendo la construcción de evaluación contra incendios.**
2. **Se necesita suficiente aire para una combustión adecuada y para la evacuación de**

los gases a través del conducto de humos (chimenea) de los equipos de combustión para evitar la explosión del aire en retroceso. Siga las directrices y las normas de seguridad del fabricante del equipo de calefacción, como las publicadas por la Asociación Nacional de Protección contra Incendios (NFPA) y la Sociedad Americana de Ingenieros de Calefacción, Refrigeración y Aire Acondicionado (ASHRAE), así como las autoridades de los códigos locales.

3. **Al cortar o perforar la pared o el techo, no dañe el cableado eléctrico ni otros servicios ocultos.**
4. **Los ventiladores con conductos deben estar siempre ventilados al exterior.**

TODAS LAS APERTURAS DE LA PARED Y DEL SUELO DONDE SE INSTALE LA CAMPANA EXTRACTORA DEBEN ESTAR SELLADAS.

Esta campana extractora requiere un espacio libre de al menos 60 cm (24") entre la parte inferior de la campana extractora y la superficie de cocción o la encimera. Esta campana ha sido aprobada por UL a esta distancia de la encimera.

Esta distancia mínima puede ser mayor dependiendo de los códigos de construcción locales. Para las encimeras de gas y las cocinas combinadas, se recomienda un mínimo de 76,2 cm (30") y puede ser necesario.

Los armarios superiores a ambos lados de esta unidad deben estar a un mínimo de 45 cm (18") por encima de la superficie de cocción o de la encimera. Consulte las instrucciones de instalación de la placa de cocción o de la cocina dadas por el fabricante antes de hacer cualquier recorte.

INSTALACIÓN EN CASAS MÓVILES La instalación de esta campana extractora debe cumplir con las Normas de Seguridad y Construcción de Casas Móviles, Título 24 CFR, Parte 3280 (anteriormente Norma Federal para la Seguridad y Construcción de Casas Móviles, Título 24, HUD, Parte 280). Consulte los Requisitos Eléctricos.

REQUISITOS DE VENTILACIÓN

Determine qué método de ventilación es el mejor para su aplicación. La red de conductos puede extenderse a través de la pared o del techo.

La longitud de la red de conductos y el número de codos deben reducirse al mínimo para conseguir un rendimiento eficaz. El tamaño de la red de conductos debe ser uniforme. No instale dos codos juntos. Utilice cinta adhesiva para sellar todas las juntas del sistema de conductos. Utilice masilla para sellar la pared exterior o la abertura del suelo alrededor de la tapa.

No se recomienda utilizar conductos flexibles. Los conductos flexibles crean contrapresión y turbulencias de aire que reducen considerablemente el rendimiento.

Asegúrese de que hay un espacio libre adecuado dentro de la pared o el suelo para el conducto de escape antes de hacer recortes. No corte una viga o montante a menos que sea absolutamente necesario. Si es necesario cortar una viga o un montante, debe construirse un marco de soporte.

ADVERTENCIA - Para reducir el riesgo de incendio, utilice solo conductos metálicos.

PRECAUCIÓN - Para reducir el riesgo de incendio y para evacuar el aire adecuadamente, asegúrese de canalizar el aire hacia el exterior - No ventile el aire de salida en espacios dentro de las paredes o techos ni en áticos, semisótanos o garajes.

ADVERTENCIA: Para Reducir el Riesgo de Incendio, Descarga Eléctrica o Lesiones Personales, No Utilice Piezas de Recambio Que No Hayan Sido Recomendadas Por El Fabricante (por ejemplo, Piezas Fabricadas En Casa Usando Una impresora 3D).

Instalaciones para climas fríos

Debe instalarse un regulador de corriente adicional para minimizar el flujo de aire frío de retorno y debe instalarse un interruptor térmico no metálico para minimizar la conducción de las temperaturas exteriores como parte del sistema de ventilación. El regulador debe estar situado en el lado del interruptor térmico. El interruptor debe estar lo más cerca posible del lugar donde el sistema de ventilación entra en la parte con calefacción de la casa.

¡ADVERTENCIA

- El sistema de ventilación DEBE terminar en el exterior de la vivienda.
- **NO** finalice la red de conductos en un ático ni otro espacio cerrado.
- **NO** utilice cornisas para los muros de tipo lavandería de 4 pulgadas.
- No se recomienda utilizar conductos flexibles.
- **NO** obstruya el flujo de combustión ni de ventilación de aire.
- El incumplimiento de los requisitos de ventilación puede provocar un incendio.

REQUISITOS ELÉCTRICOS

Se requiere un suministro eléctrico de 120 voltios y 60 Hz de solo CA en un circuito separado con fusible de 15 amperios. Se recomienda utilizar un fusible de retardo o un disyuntor de circuito. El fusible debe estar dimensionado según los códigos locales de acuerdo con la clasificación eléctrica de esta unidad, tal como se especifica en la placa de serie/clasificación ubicada en el interior de la unidad, cerca del compartimiento de cableado de campo.

¡ADVERTENCIA

- Esta campana extractora requiere una toma de tierra eléctrica.
- Si la tubería de agua fría está interrumpida por plástico, juntas no metálicas u otros materiales, NO la utilice para la conexión a tierra.
- NO conecte a tierra una tubería de gas.
- NO tenga un fusible en el circuito neutro o de conexión a tierra. Un fusible en el circuito neutro o de conexión a tierra podría provocar una descarga eléctrica.
- Consulte a un electricista cualificado si tiene dudas sobre si la campana extractora está correctamente conectada a tierra.
- El incumplimiento de los requisitos eléctricos puede resultar en un incendio.

DIMENSIONES DE LA CAMPANA EXTRACTORA

BREVA30

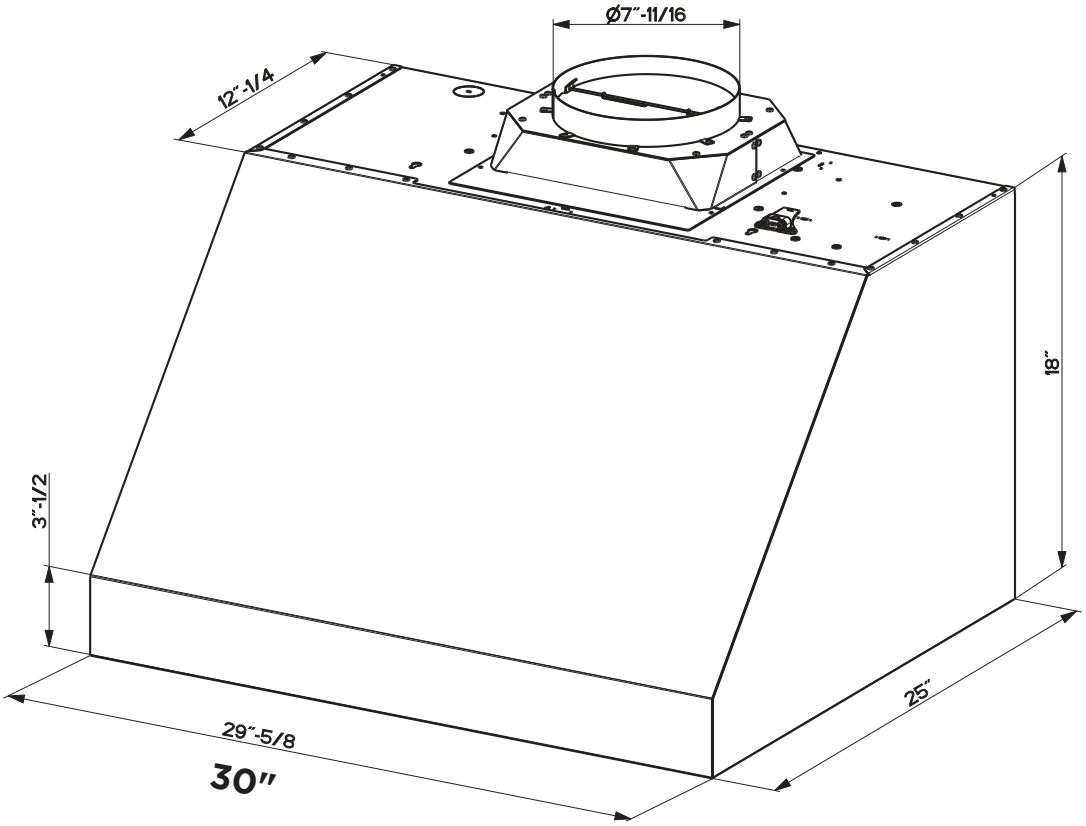

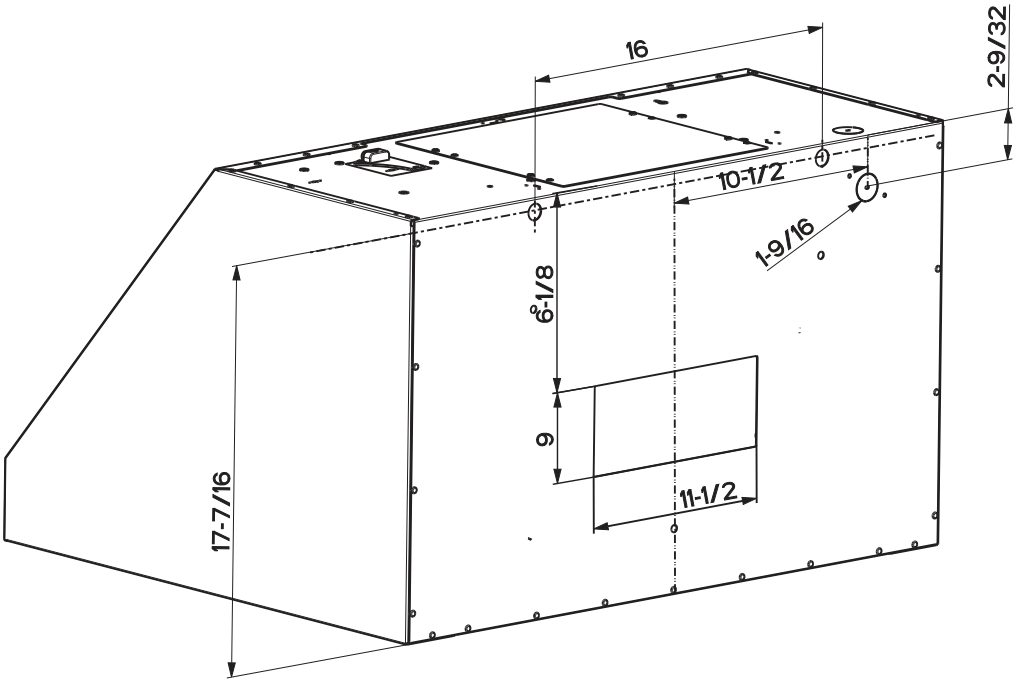

BREVA36

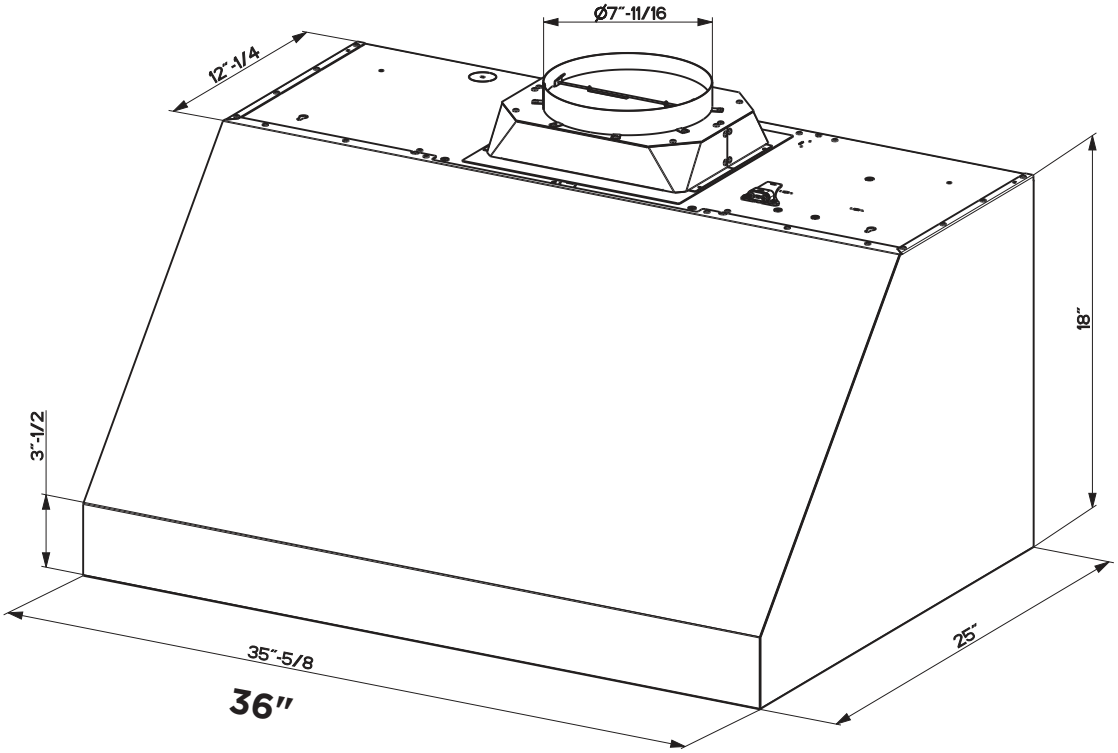
Ø7"-11/16
12"-1/4
18"
3"-1/2
35"-5/8
36"
25"

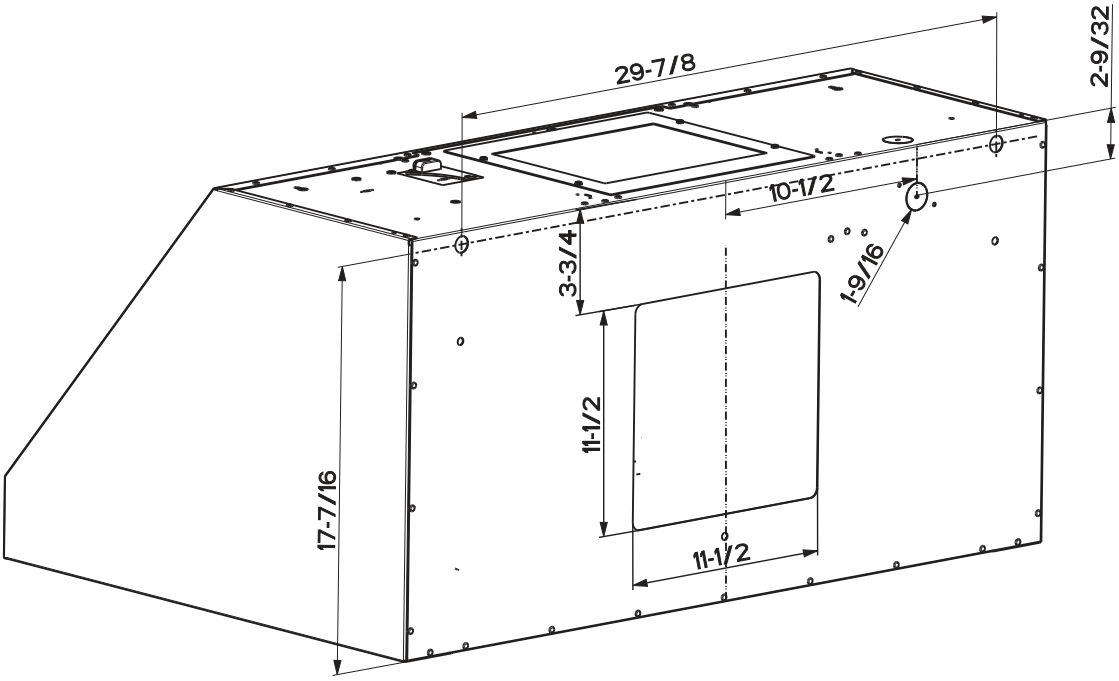
29-7/8
2-9/32
10-1/2
3-3/4
1-9/16
11-1/2
17-7/16
11-1/2

BREVA48

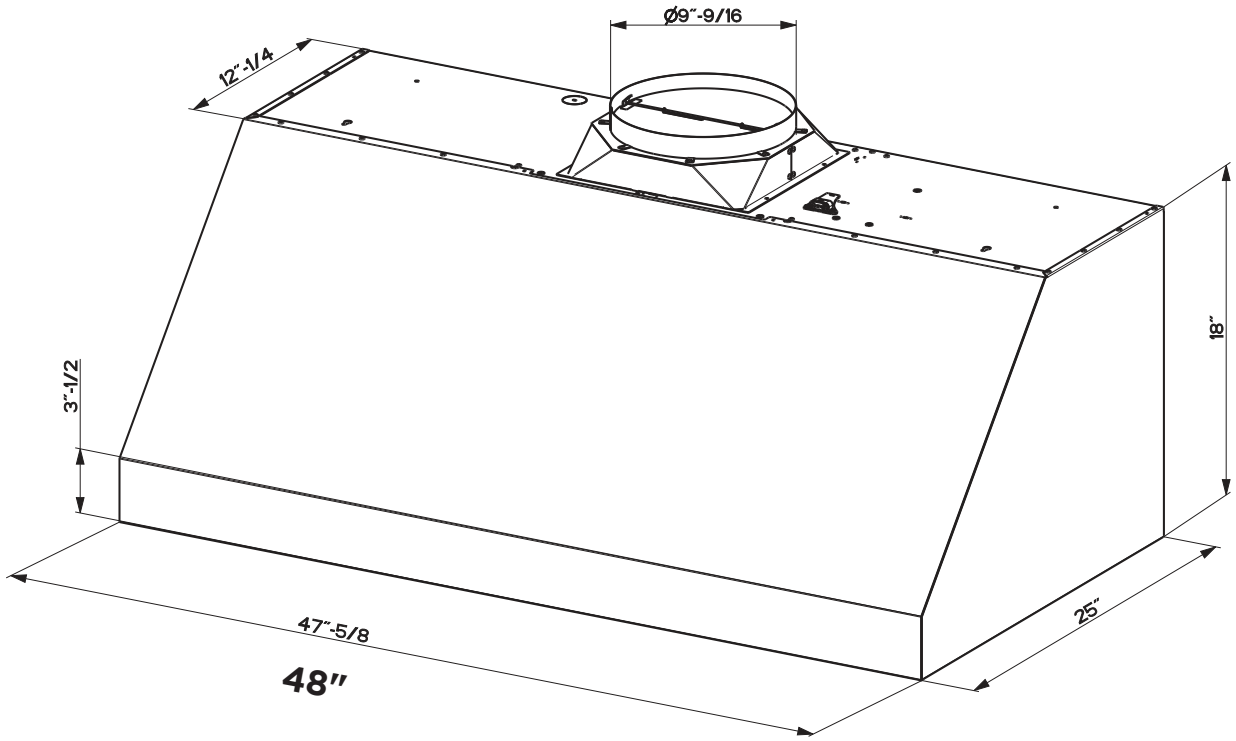
Ø9"-9/16
12"-1/4
3"-1/2
18"
47"-5/8
48"
25"

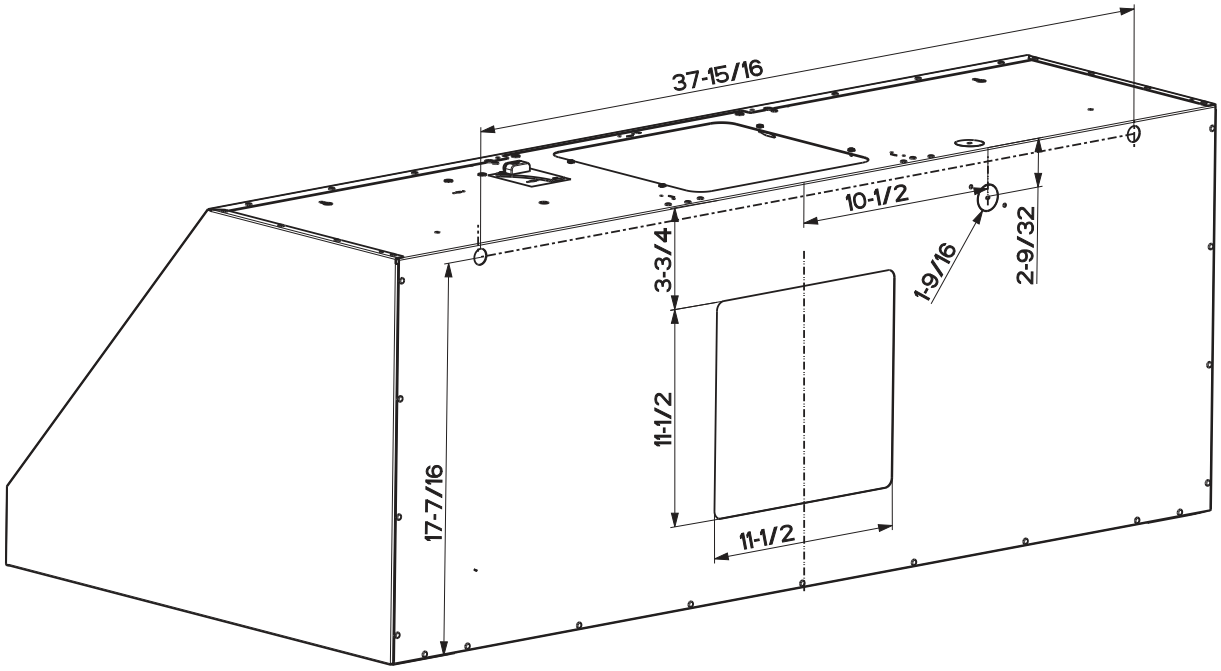
37-15/16
10-1/2
3-3/4
1-9/16
2-9/32
11-1/2
17-7/16
11-1/2

REQUISITOS DE ALTURA PARA LA INSTALACIÓN

MÍNIMO (24") SOBRE ELÉCTRICO / MÍNIMO (30") SOBRE GAS

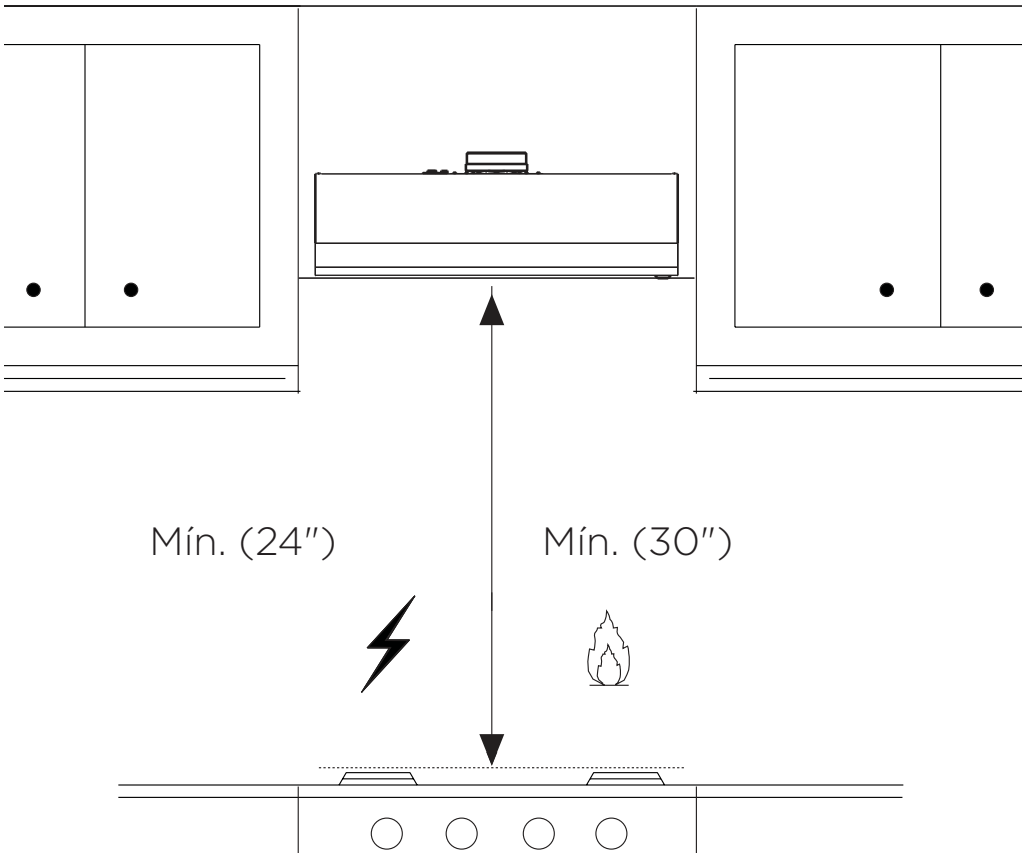

HERRAMIENTAS NECESARIAS

HERRAMIENTA	
Cinta Métrica	
Lápiz	
Taladro Eléctrico con Broca de 5/16	
Destornillador Phillips	
Tijeras de metal	
Guantes de trabajo	

PIEZAS

BREVA 30

PIEZAS INCLUIDAS

REF.	PIEZA	CANT
A	Cuerpo de la campana	1
B	Rieles de engrase	2
C	Filtro de engrase	2
E	Amortiguador	1
F	Espaciador	1
X	Motor	1

REF	PIEZA		
G	Tornillos Pozi (1/8″ x 3/8″)		5
H	Tornillos Pozi (3/16″ x 1/8″)		4
L	Tornillos Pozi (Tornillos 3/16″ x 1 3/4″)		8
N	Soporte de pared		2
M	Tapa		1

PIEZAS NECESARIAS

PIEZA	
Conductos metálicos redondos de 8″	
Cinta adhesiva	

ACCESORIOS DISPONIBLES

ACCESORIO	SKU#
CHIMENEA TELESCÓPICA PRO 30	TELEPRO30
SALPICADERO TELESCÓPICO 30	BACK 30
KIT 30 SIN CONDUCTOS	DUCTGRT304
FILTRO DE CARBÓN VEGETAL	FILTER6
CAJA DE CABLEADO FIJA	WIREBOX2
MANDO A DISTANCIA	REMORIG

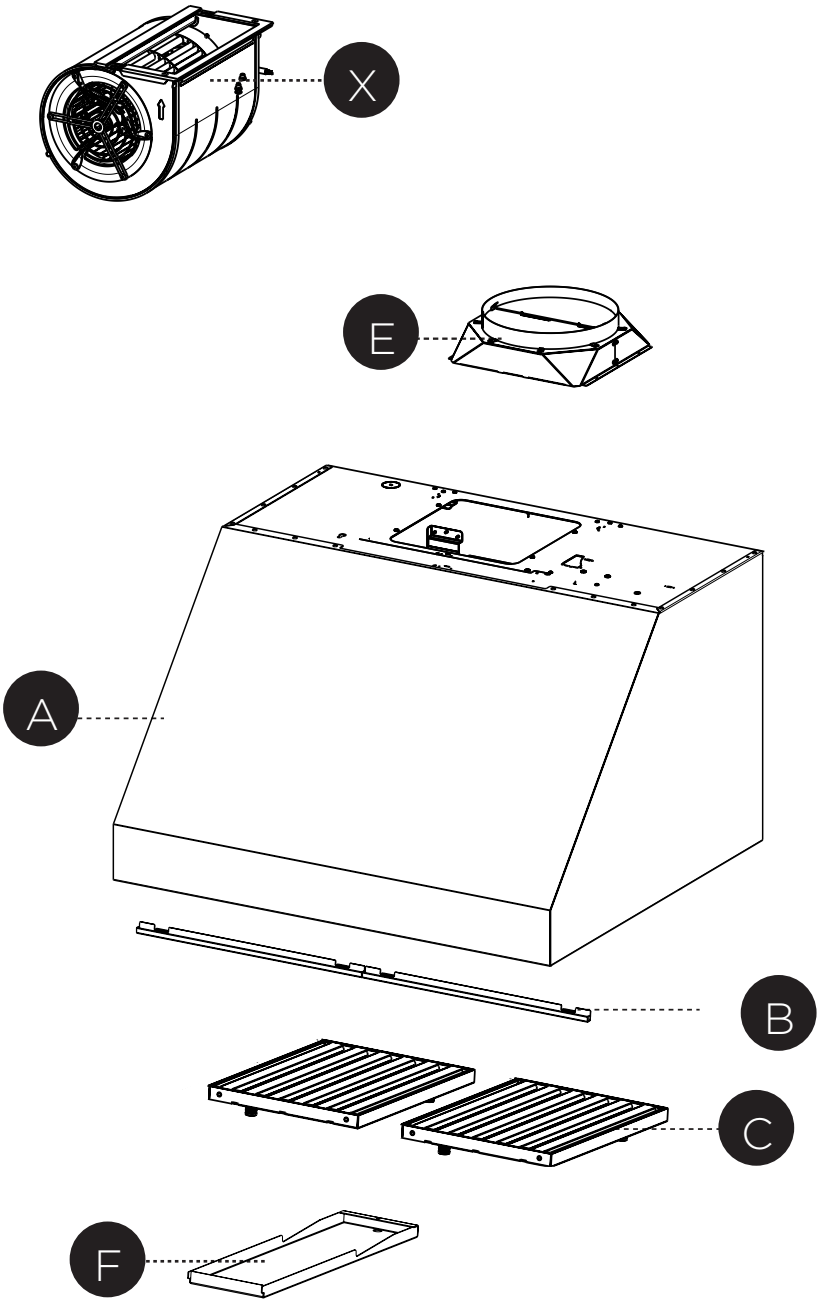

PIEZAS

BREVA 36

PIEZAS INCLUIDAS

REF.	PIEZA	CANT
A	Cuerpo de la campana	1
B	Rieles de engrase	2
C	Filtro de engrase	3
E	Amortiguador	1
F	Placa de canalización	1
X	Motor	1

REF	PIEZA		
G	Tornillos Pozi (1/8″ x 3/8″)		4
H	Tornillos Pozi (3/16″ x 1/8″)		4
L	Tornillos Pozi (Tornillos 3/16″ x 1 3/4″)		8
N	Soporte de pared		2

PIEZAS NECESARIAS

PIEZA	
Conductos metálicos redondos de 8″	
Cinta adhesiva	

ACCESORIOS DISPONIBLES

ACCESORIO	SKU#
CHIMENEA TELESCÓPICA PRO 36	TELEPRO36
SALPICADERO TELESCÓPICO 36	BACK 36
KIT 36 SIN CONDUCTOS	DUCTGRT364
FILTRO DE CARBÓN VEGETAL	FILTER6
CAJA DE CABLEADO FIJA	WIREBOX2
MANDO A DISTANCIA	REMORIG
SEGUNDO KIT DEL MOTOR	IB600PR

IMPORTANTE: Con el segundo kit de motor #IB600PR las instalaciones de recirculación no son posibles..

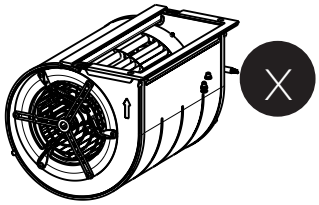

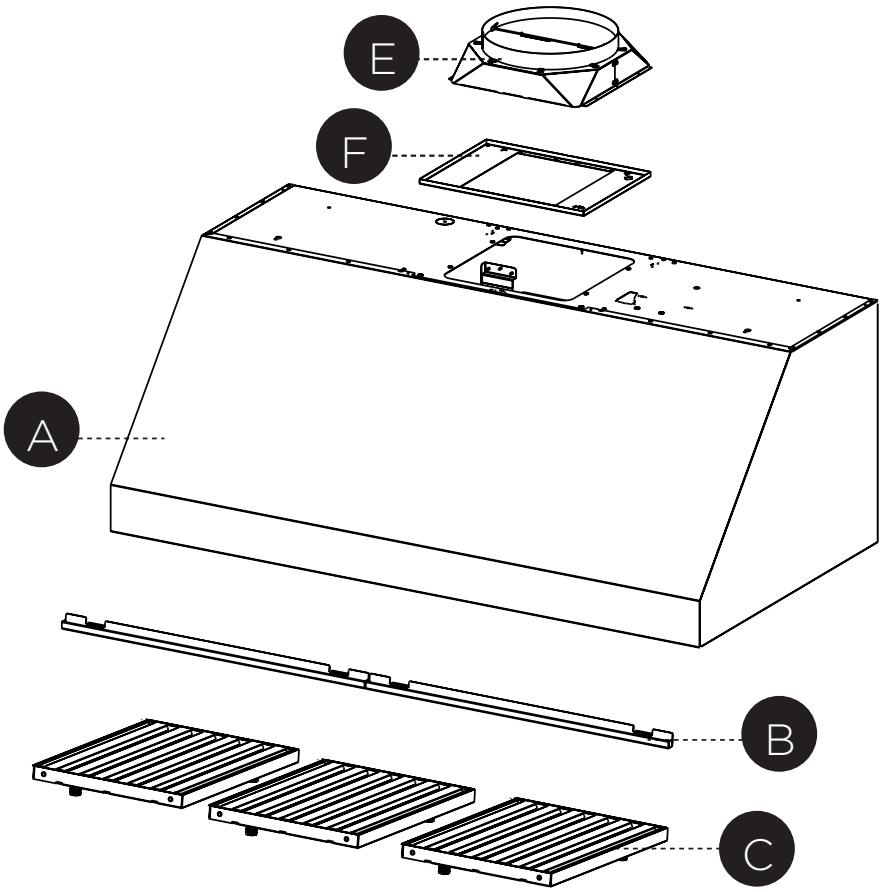

PIEZAS

BREVA 48

PIEZAS INCLUIDAS

REF.	PIEZA	CANT
A	Cuerpo de la campana	1
B	Rieles de engrase	2
C	Filtro de engrase	4
E	Amortiguador	1
F	Placa de canalización	1
X	Motor	2

REF	PIEZA		
G	Tornillos Pozi (1/8″ x 3/8″)		4
H	Tornillos Pozi (3/16″ x 1/8″)		8
L	Tornillos Pozi (Tornillos 3/16″ x 1 3/4″)		8
N	Soporte de pared		2

PIEZAS NECESARIAS

PIEZA	
Conductos metálicos redondos de 10″	
Cinta adhesiva	

ACCESORIOS DISPONIBLES

ACCESORIO	SKU#
CHIMENEA TELESCÓPICA PRO 48	TELEPRO48
SALPICADERO TELESCÓPICO 48	BACK 48
CAJA DE CABLEADO FIJA	WIREBOX2
MANDO A DISTANCIA	REMORIG

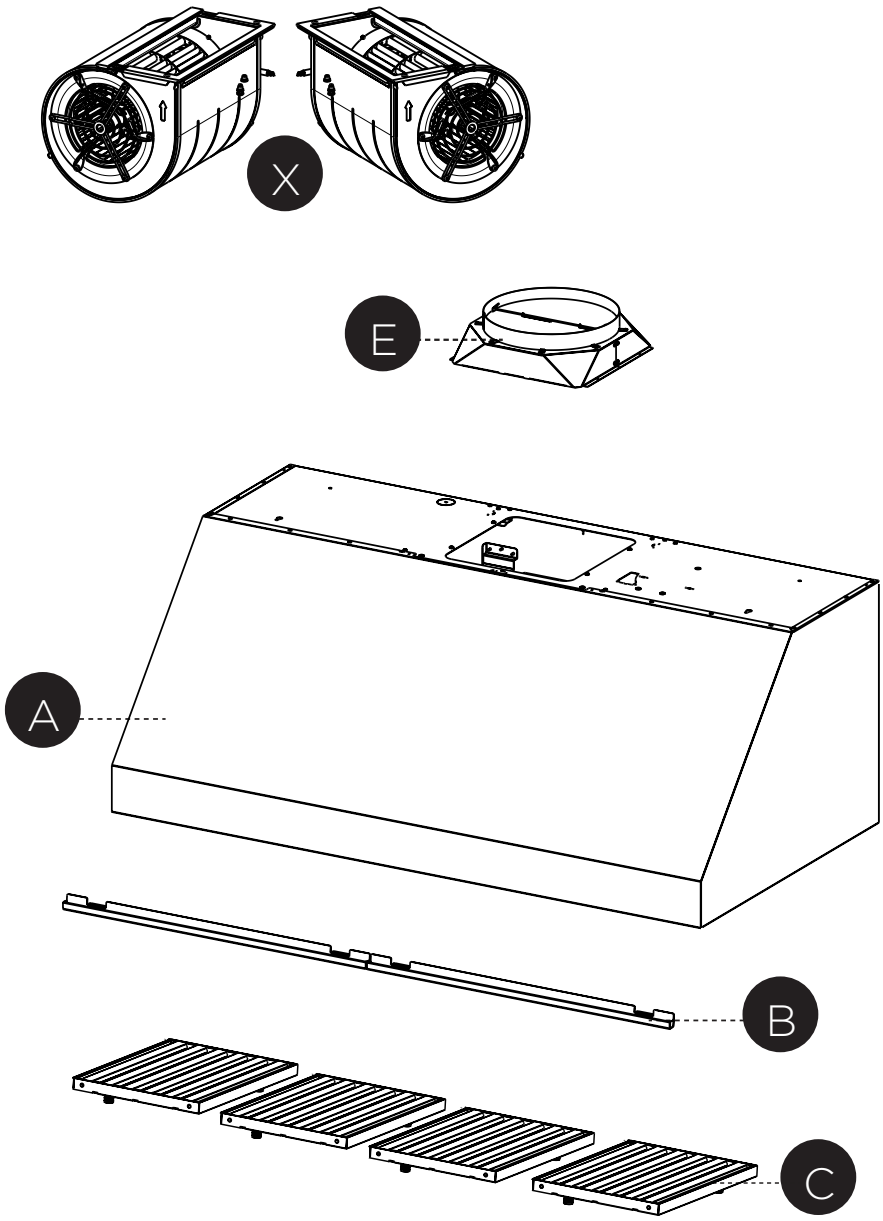

FIJE EL MOTOR

BREVA 30

1 Quite los 4 tornillos del interior de la campana en el panel de soporte del motor.

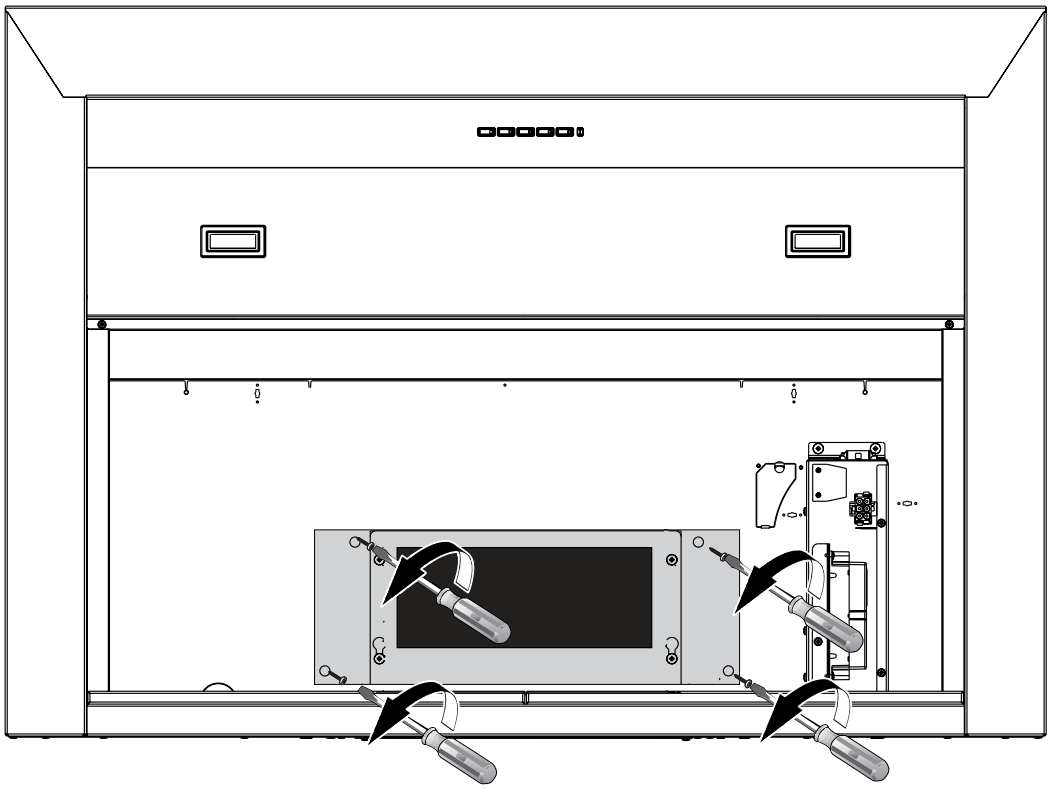

2 Quite el panel de soporte del motor.

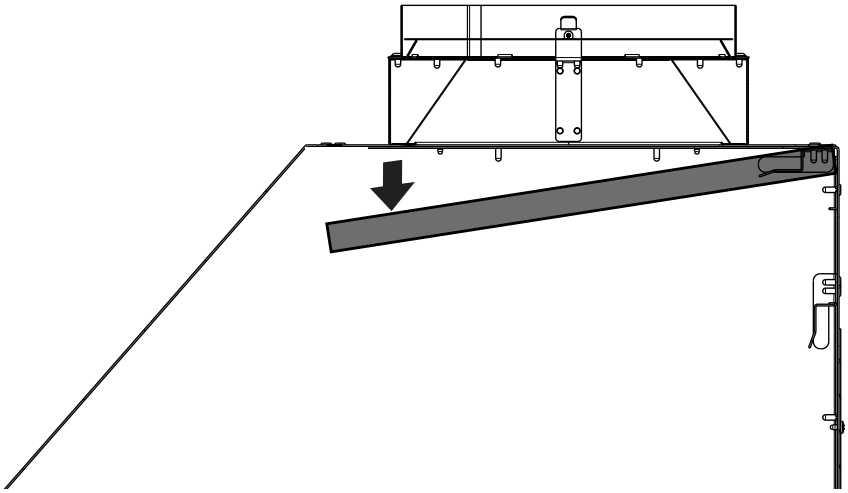

3 Fije el motor X en el panel de soporte con los 4 tornillos H como se muestra.
IMPORTANTE: Tenga en cuenta la dirección del motor en el dibujo.

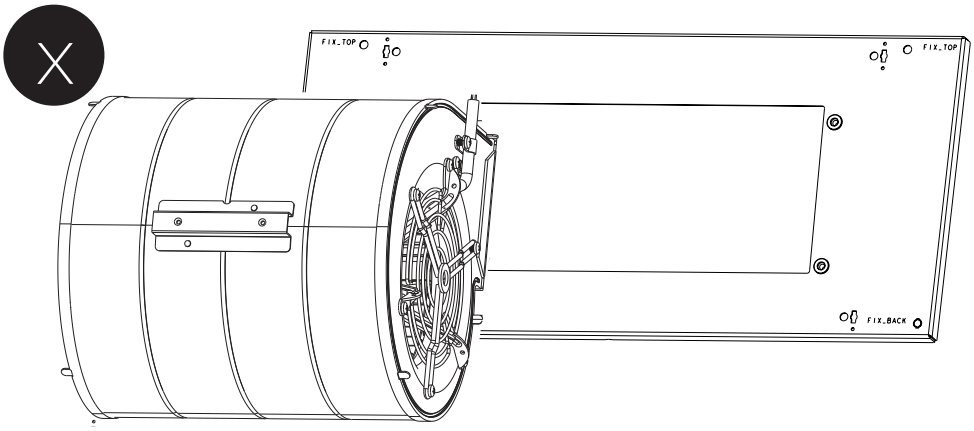

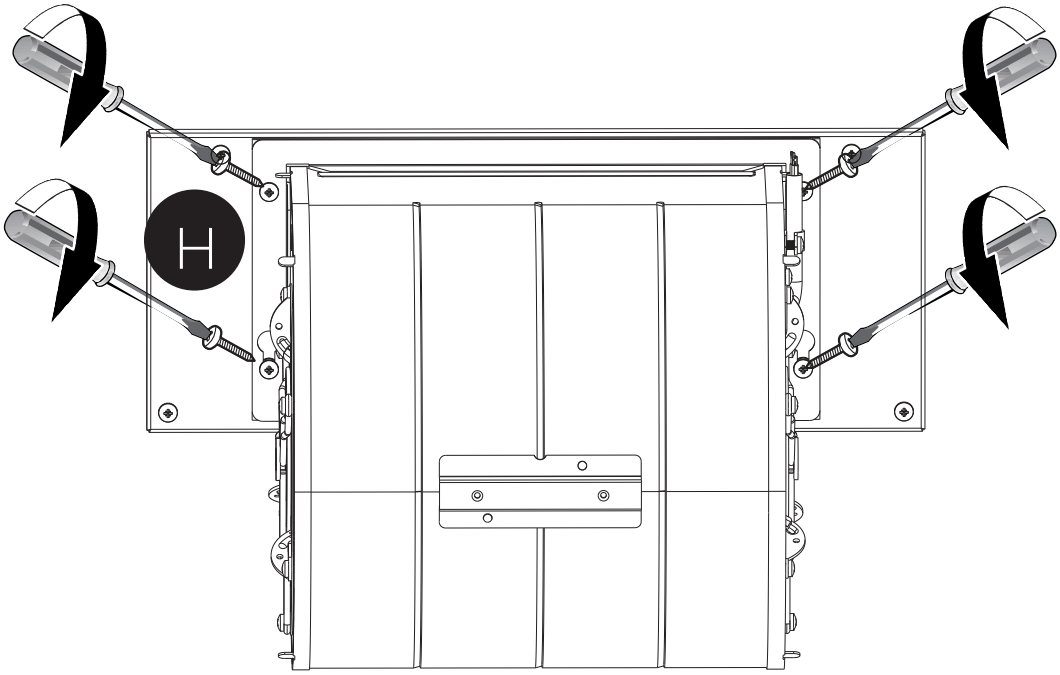

FIJE EL MOTOR

BREVA 36

1 Quite los 2 tornillos del interior de la campana en el panel de soporte del motor. Deslice los clips metálicos a la izquierda y a la derecha para desbloquear el soporte del motor como se muestra a continuación.

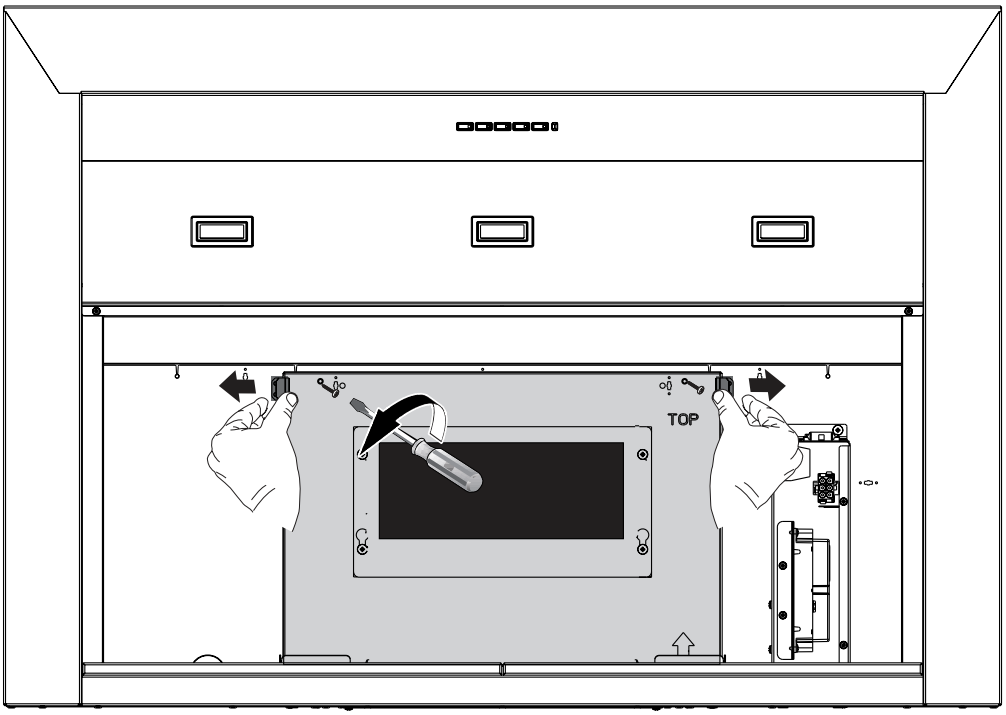

2 Quite el panel de soporte del motor deslizando el panel hacia abajo y hacia usted, alejándolo de los soportes.

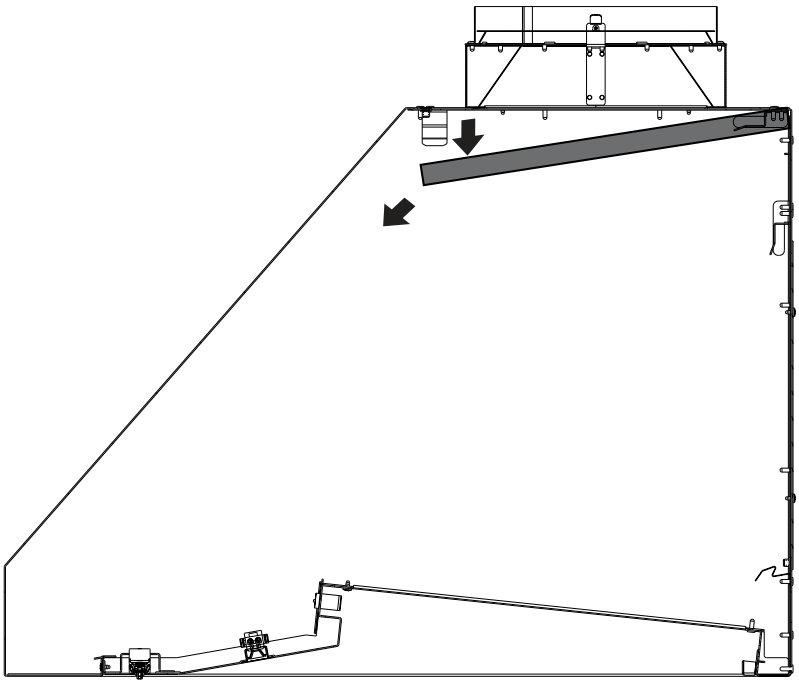

3 Fije el motor X en el panel de soporte con los 4 tornillos H como se muestra.
IMPORTANTE: Tenga en cuenta la dirección del motor en el dibujo.

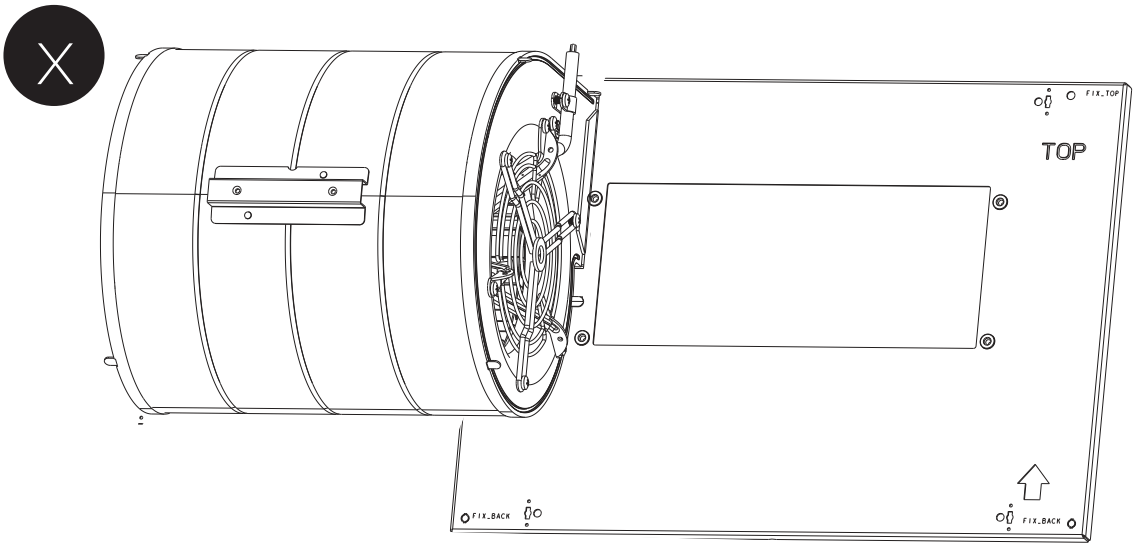

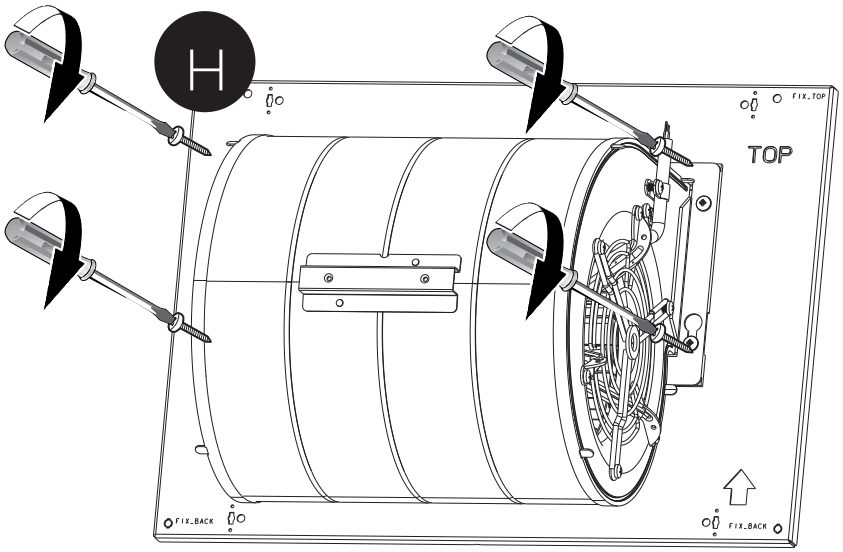

FIJE EL MOTOR

BREVA 48

1 Quite los 2 tornillos del interior de la campana en el panel de soporte del motor. Deslice los clips metálicos a la izquierda y a la derecha para desbloquear el soporte del motor como se muestra a continuación.

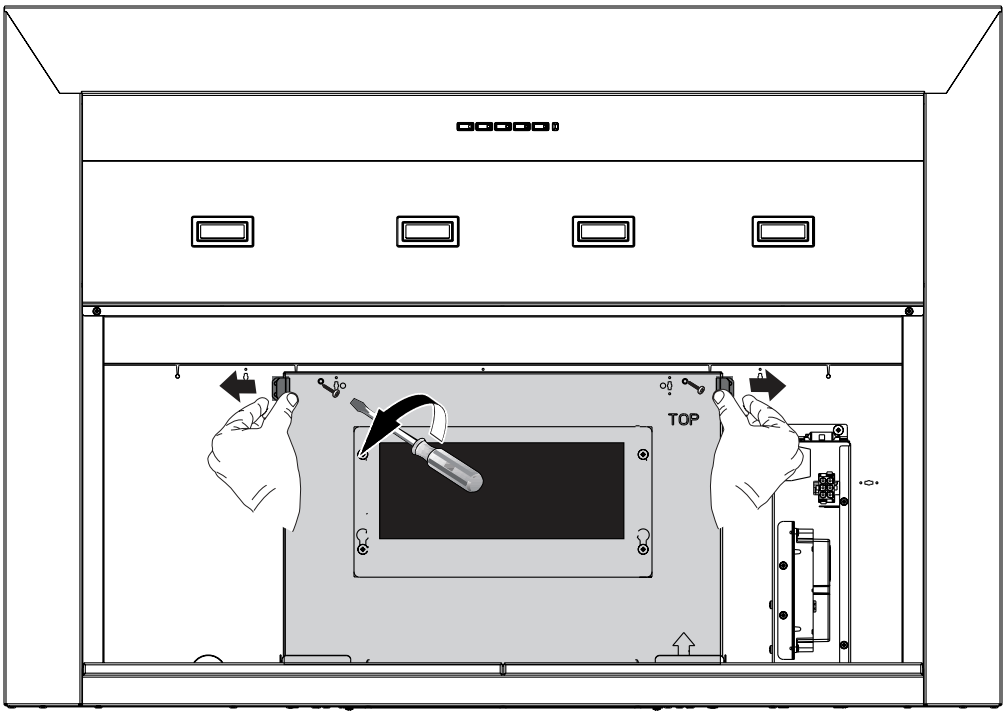

2 Quite el panel de soporte del motor deslizando el panel hacia abajo y hacia usted, alejándolo de los soportes.

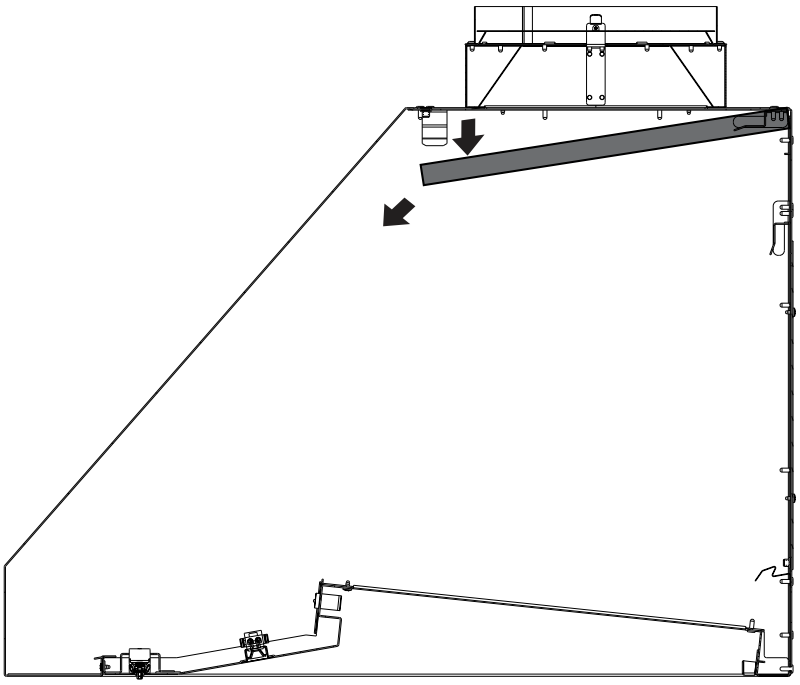

3 Fije los 4 tornillos H como se muestra en el panel de soporte y fije los 2 motores.

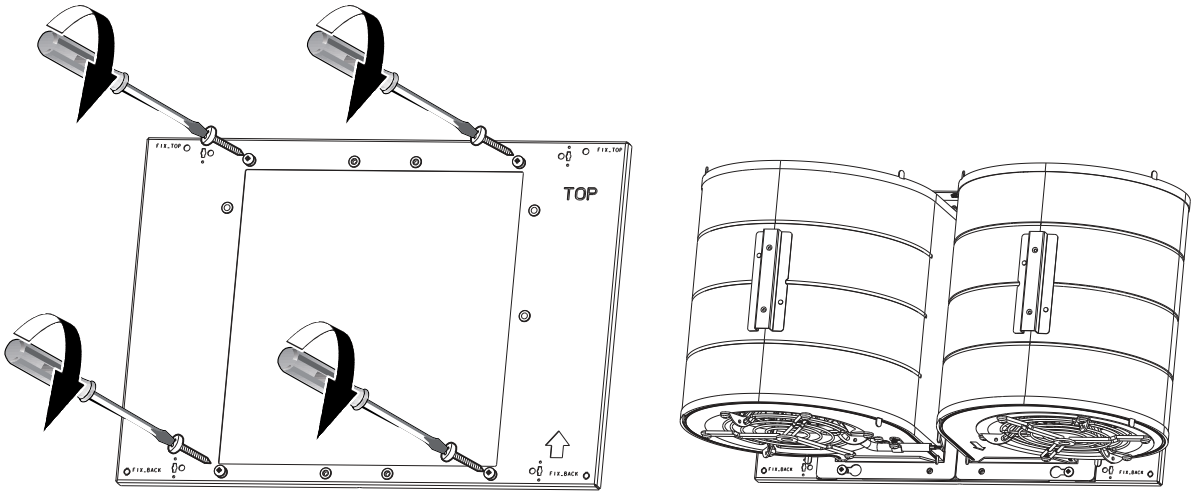

4 Fije de manera definitiva los 2 motores X en el panel de soporte con los otros 4 tornillos H como se muestra. **IMPORTANTE**: Tenga en cuenta la dirección del motor en el dibujo.

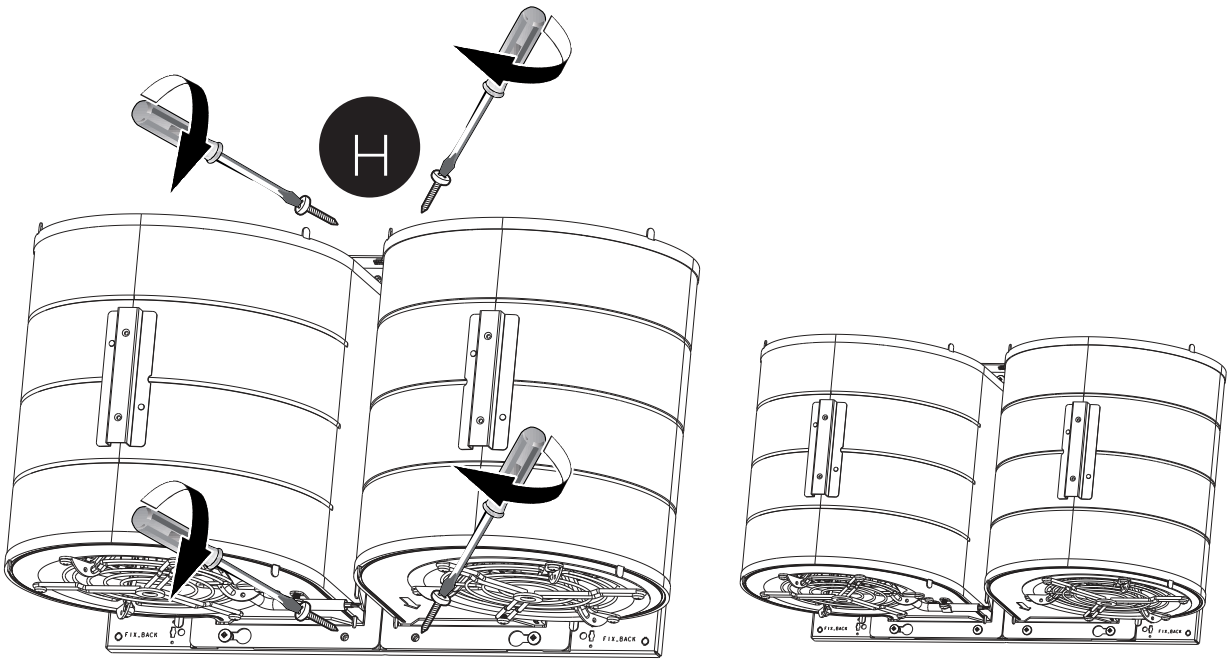

VENTILACIÓN TRASERA O SUPERIOR

	Breva 30 Breva 36	Breva 48
D	8″	10″

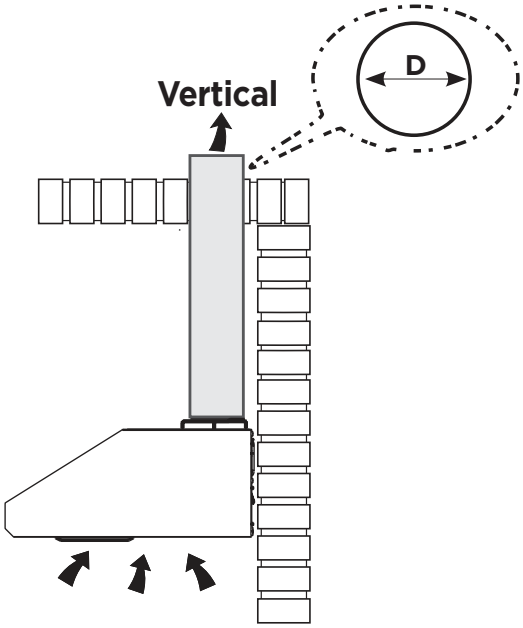

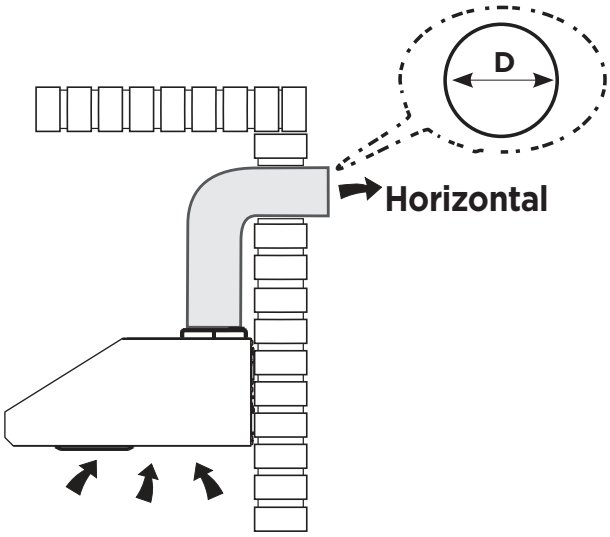

Vaya a la Pág. 139

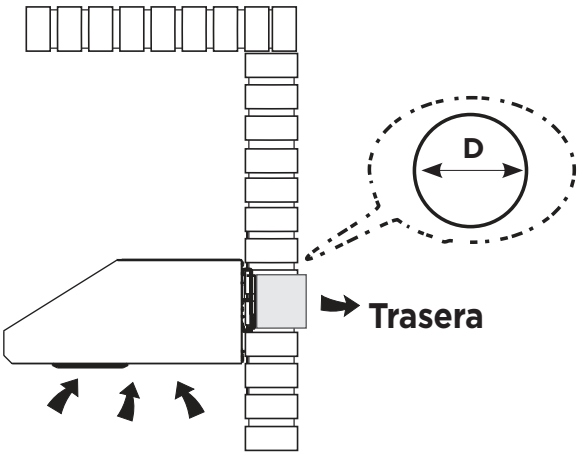

Vaya a la Pág. 142

MONTE EL MOTOR EN LA CAMPANA

BREVA 30

Posición superior

1 Fije el amortiguador E con 4 tornillos G .

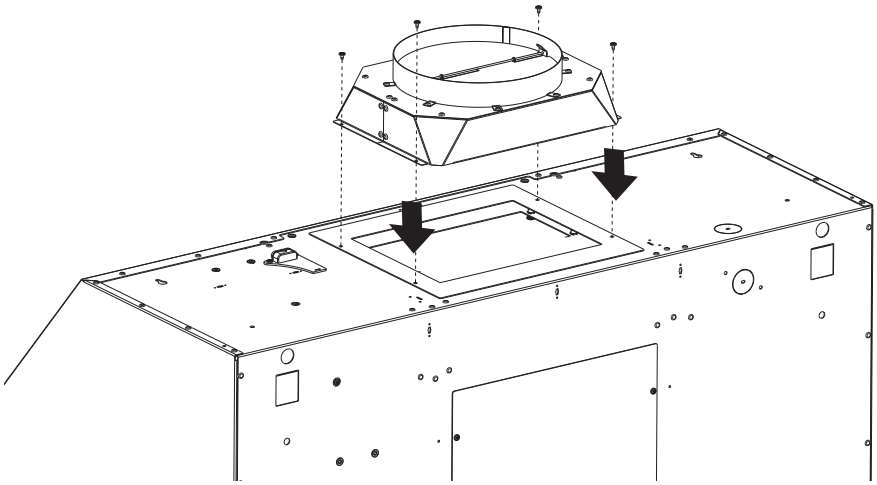

2 **IMPORTANTE -** Coloque los 4 tornillos retirados anteriormente para fijar el motor en su lugar.

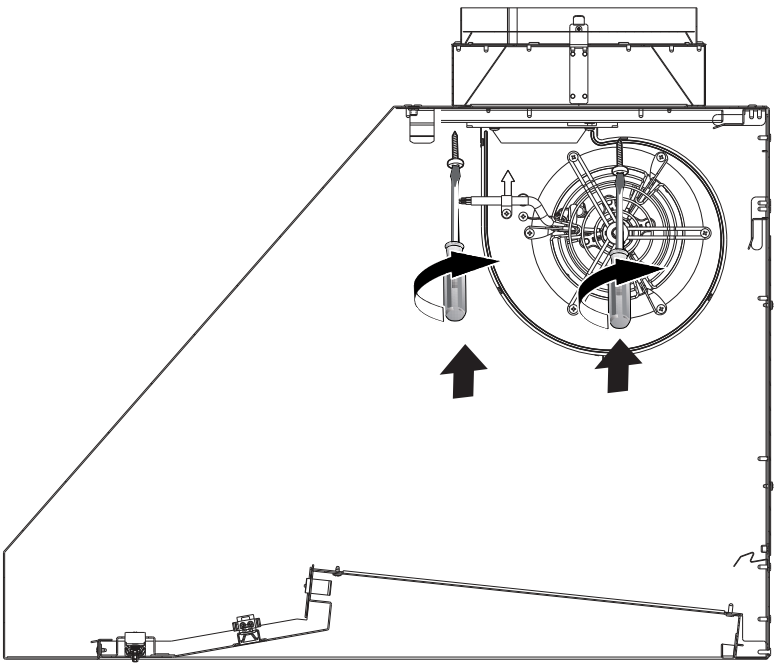

BREVA 36

Posición superior

1 La placa del conducto F está fijada con 4 tornillos, quite estos 4 tornillos y utilícelos para fijar el amortiguador E sobre la placa del conducto.

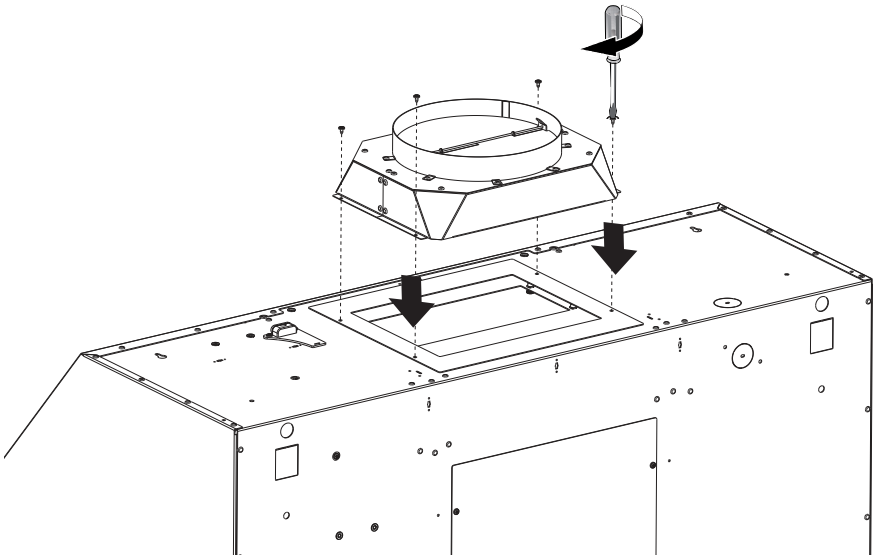

2 Deslice la placa de soporte del motor con el motor acoplado en los soportes metálicos hasta que los clips enganchen el motor. **IMPORTANTE:** Coloque los 2 tornillos retirados anteriormente para fijar el motor en su lugar.

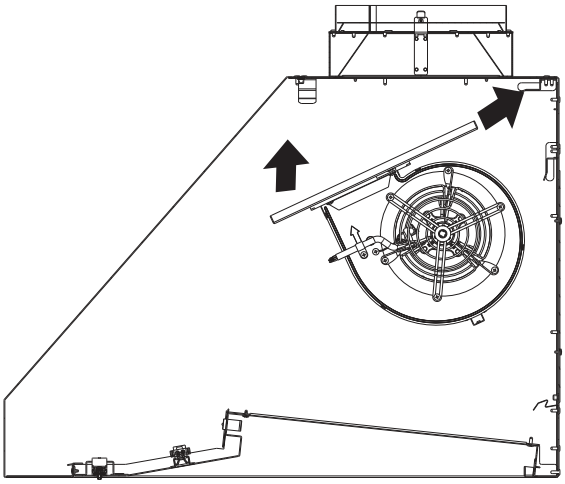

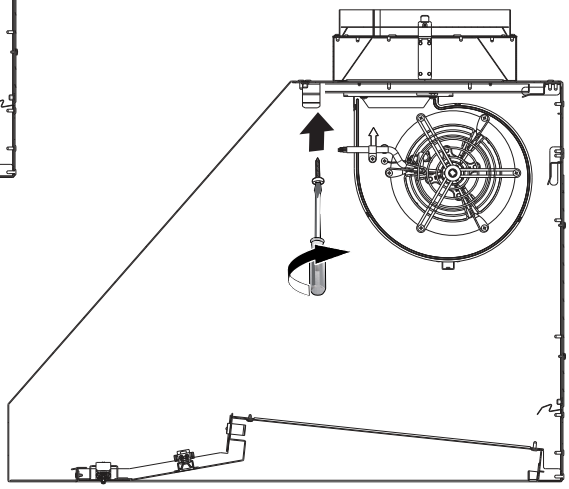

BREVA 48

Posición superior

1 Fije el amortiguador E con 4 tornillos G .

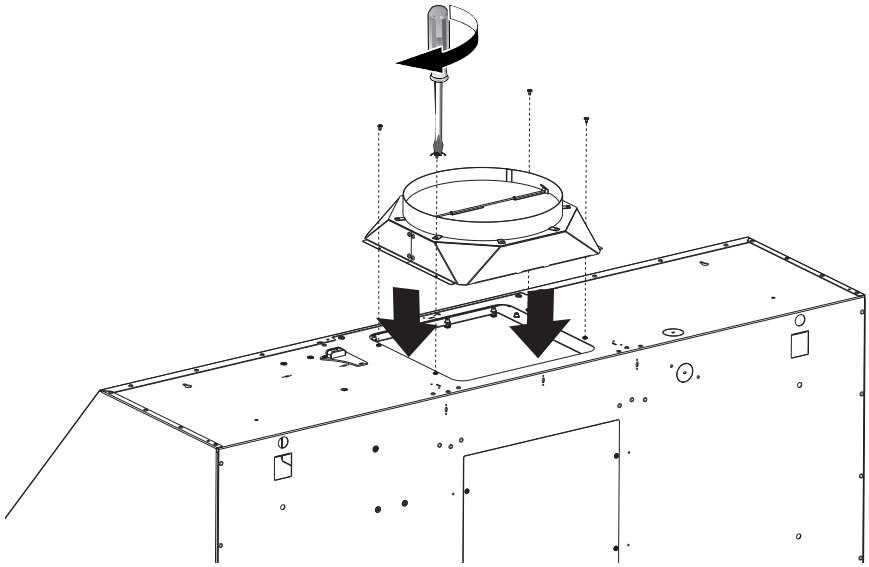

2 Deslice la placa de soporte del motor con el motor acoplado en los soportes metálicos hasta que los clips enganchen el motor. **IMPORTANTE:** Coloque los 2 tornillos retirados anteriormente para fijar el motor en su lugar.

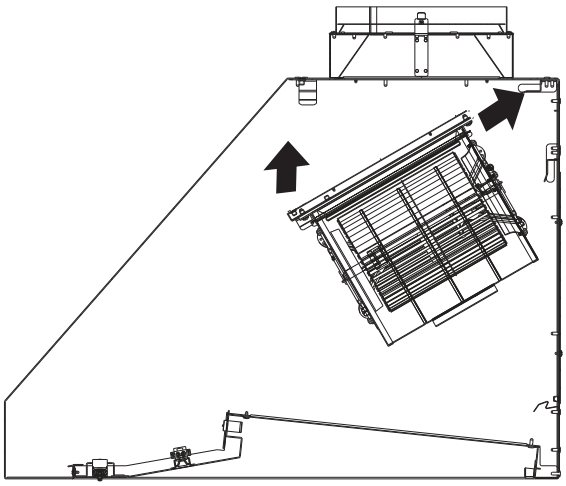

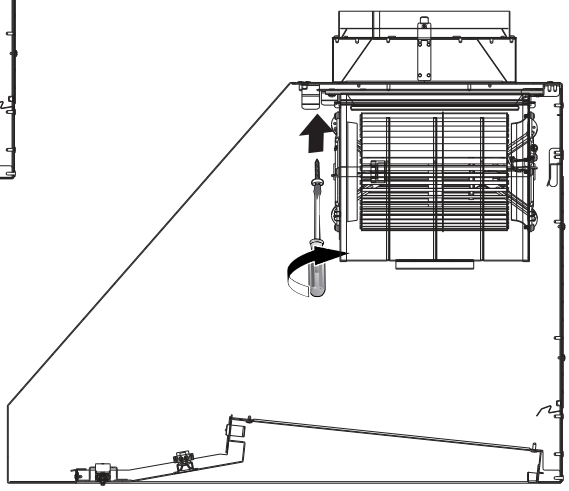

BREVA 30

Conducción hacia la parte trasera

1 Desenrosque y quite la placa del conducto en la parte posterior de la campana

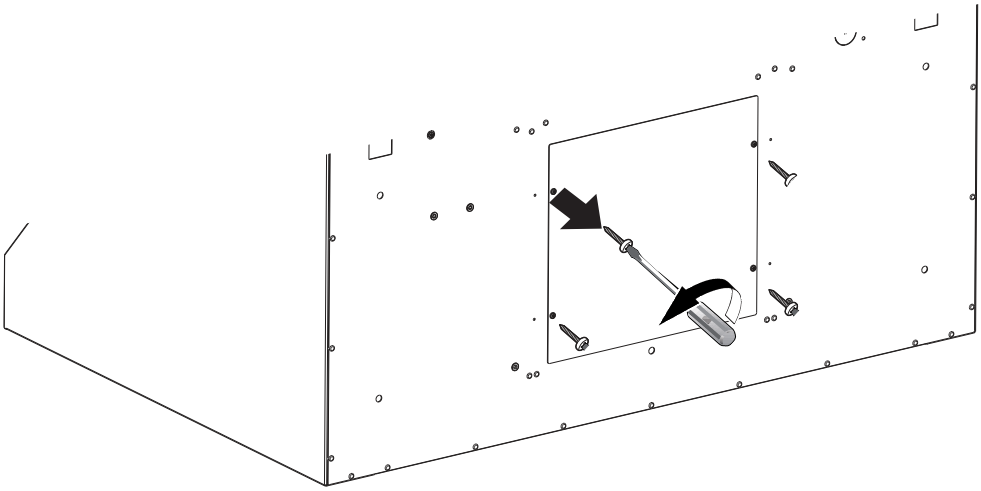

2 Coloque la placa retirada anteriormente en la parte superior y ahora la placa abierta está en la parte posterior.

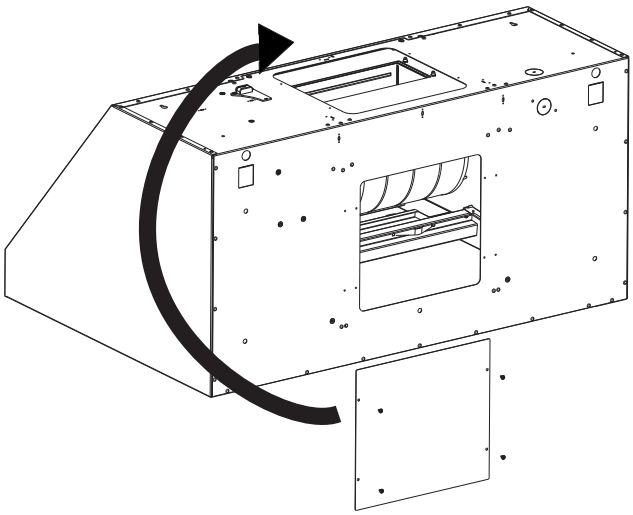

3 Quite las aletas de la compuerta y fije la compuerta a la parte trasera de la campana con 4 tornillos. Fije la placa metálica cerrada a la parte superior con 4 tornillos

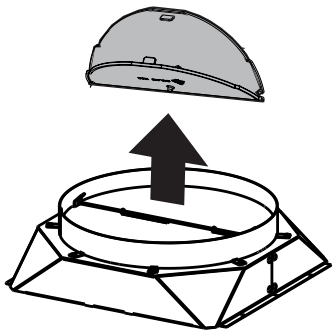

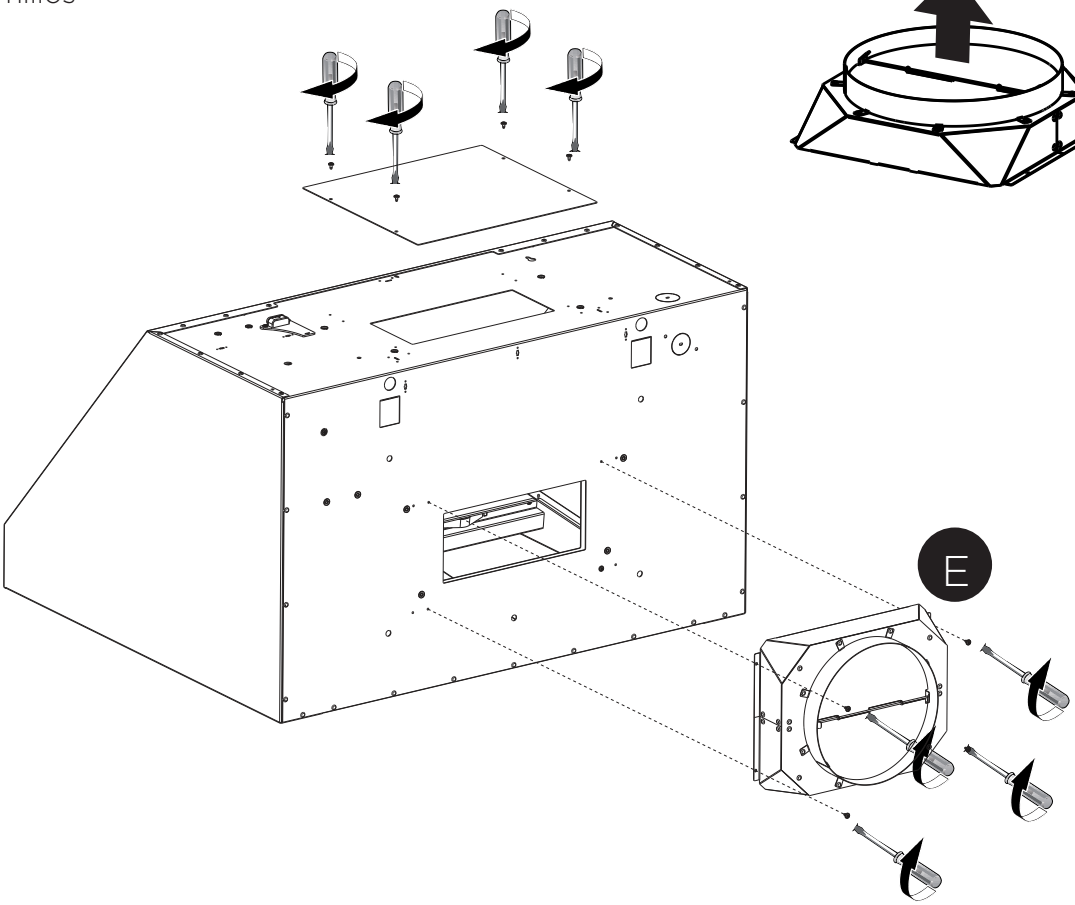

4 Coloque los 4 tornillos retirados anteriormente para fijar el motor en su lugar.

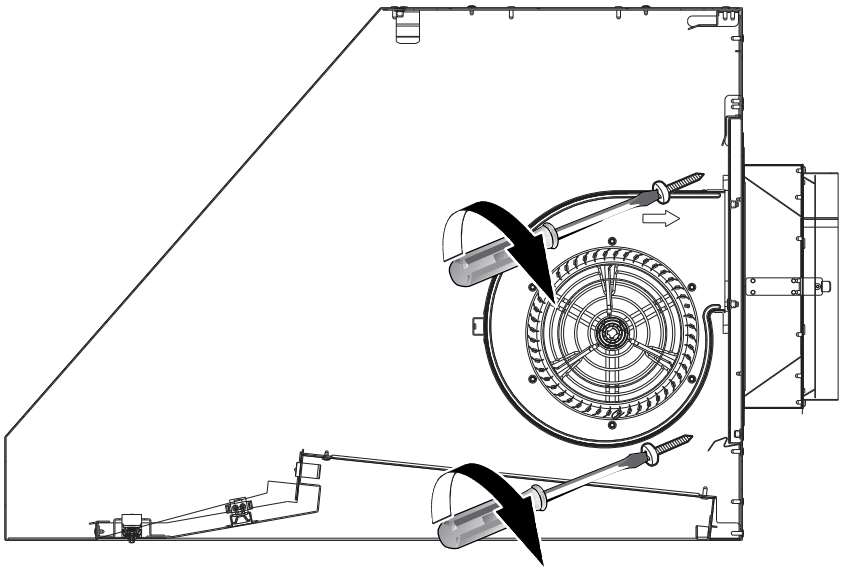

BREVA 36

Conducción hacia la parte trasera

1 Desatornille y quite las dos placas del conducto en la parte superior y posterior de la campana

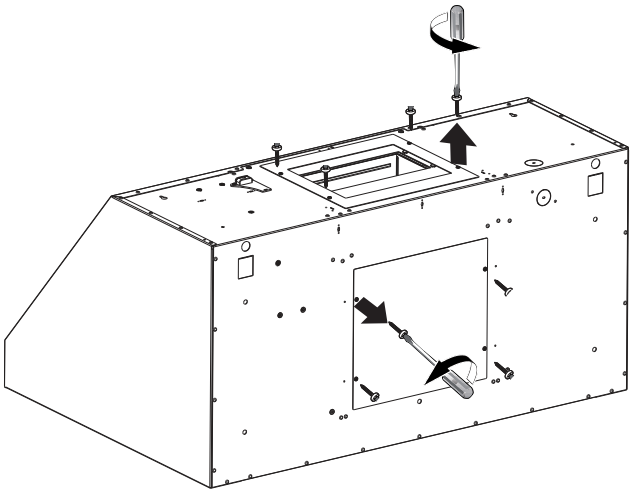

2 Cambie la ubicación de las dos placas, de modo que la placa metálica cerrada esté ahora en la parte superior y la placa abierta esté en la parte posterior

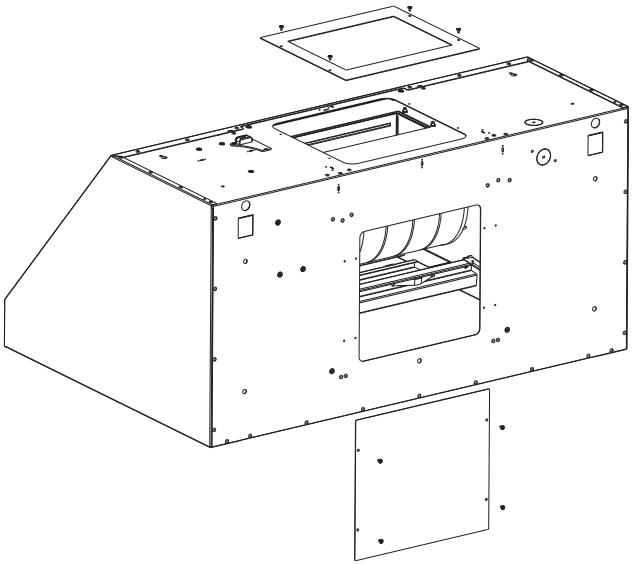

3 Quite las aletas de la compuerta y fije la placa abierta y el amortiguador a la parte trasera de la campana con 4 tornillos. Fije la placa metálica cerrada a la parte superior con 4 tornillos

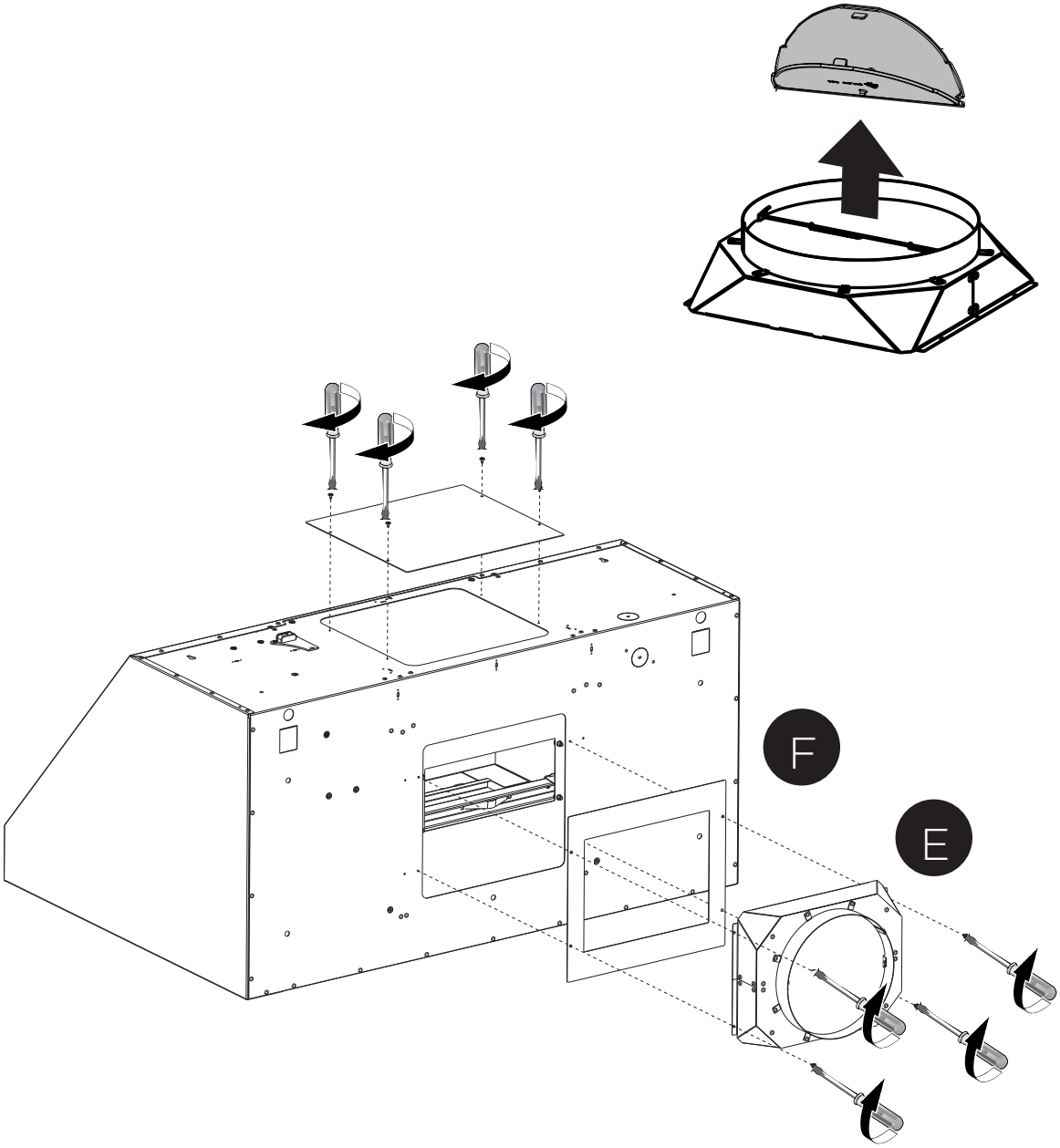

4 Coloque la placa de soporte del motor (con el motor) en la pared trasera de la campana deslizando primero la parte superior y luego la inferior.

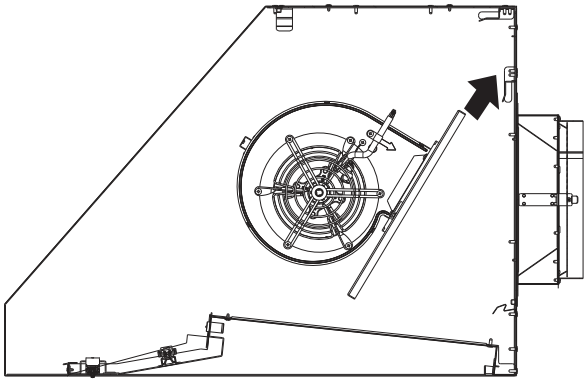

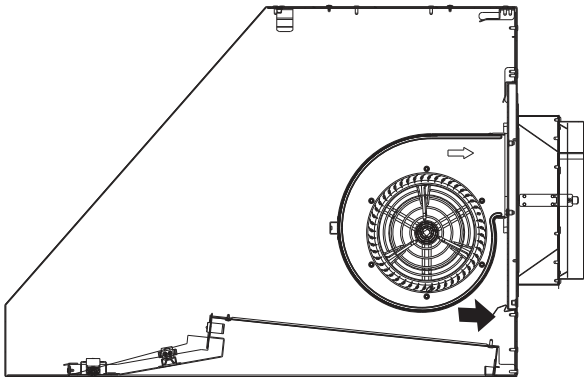

5 Coloque los 2 tornillos retirados anteriormente.

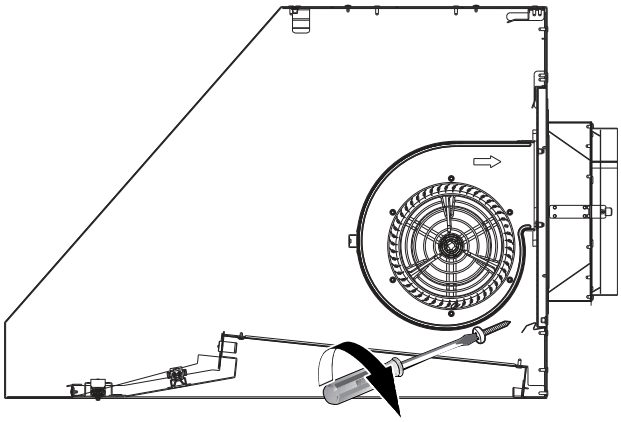

BREVA 48

Conducción hacia la parte trasera

1 Desenrosque y quite las placas del conducto en la parte posterior de la campana

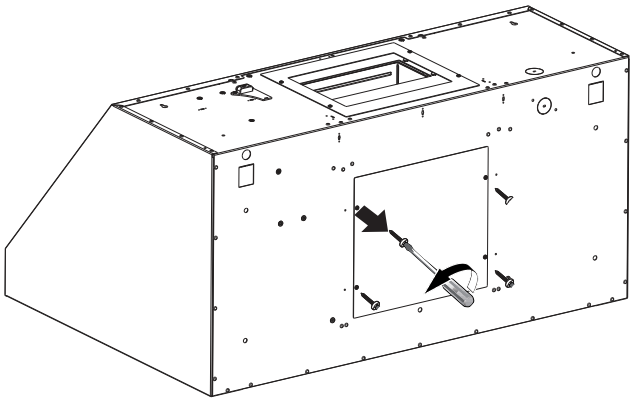

2 Cambie la ubicación de las dos placas, de modo que la placa metálica cerrada esté ahora en la parte superior y la placa abierta esté en la parte posterior

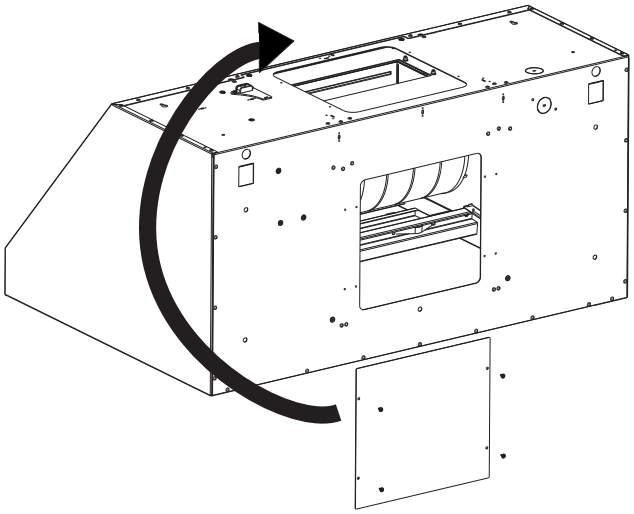

3 Quite las aletas de la compuerta y fije la placa abierta y el amortiguador a la parte trasera de la campana con 4 tornillos. Fije la placa metálica cerrada a la parte superior con 4 tornillos

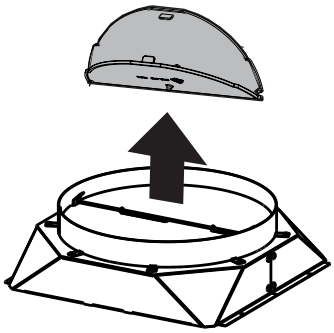

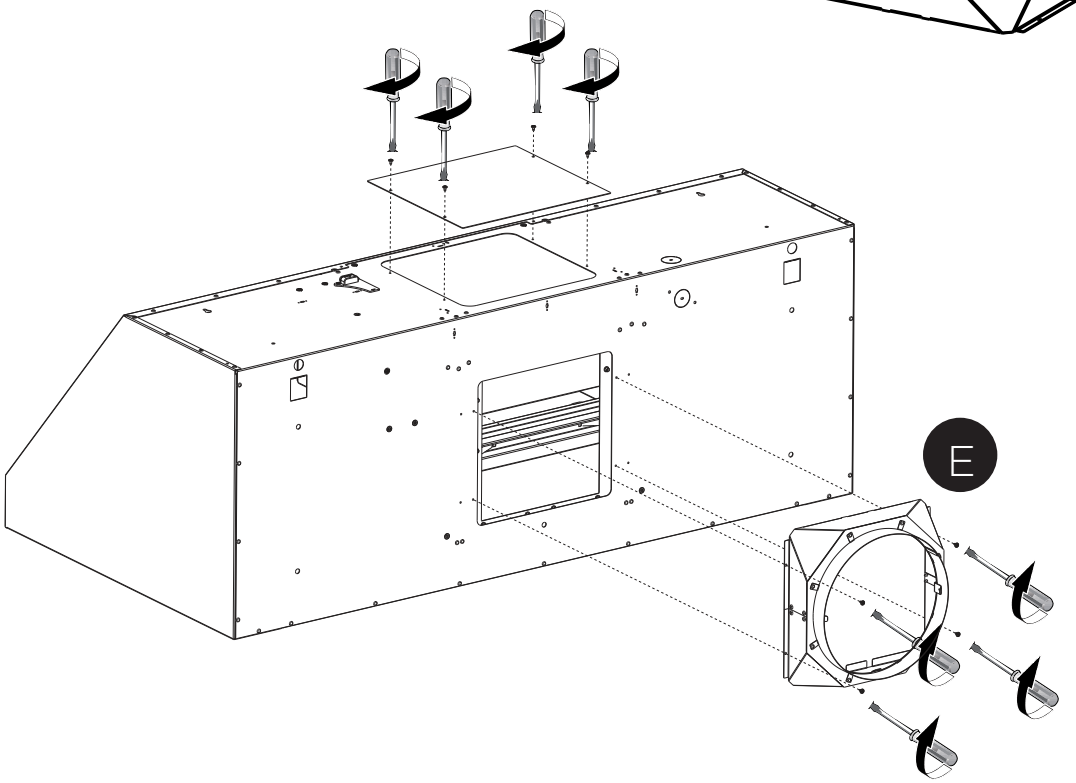

4 Coloque la placa de soporte del motor (con el motor) en la pared trasera de la campana deslizando primero la parte superior y luego la inferior.

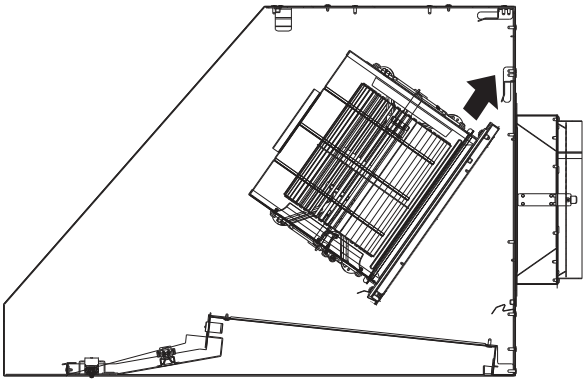

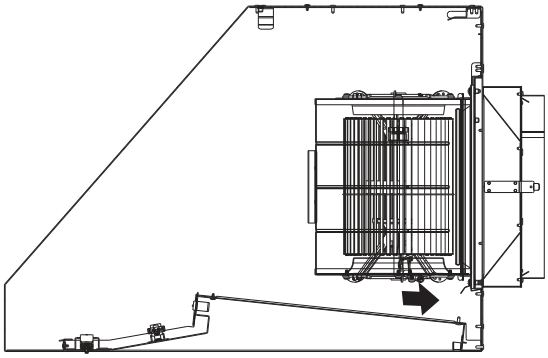

5 Coloque los 2 tornillos retirados anteriormente.

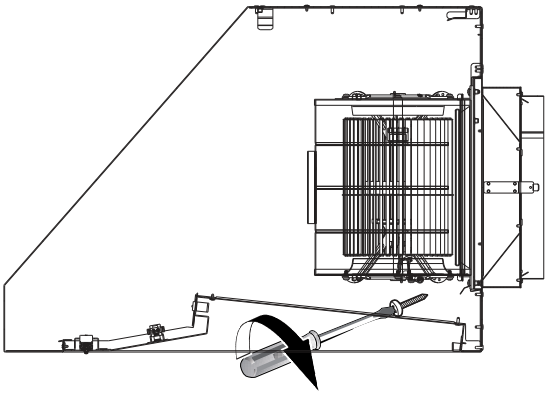

MONTE EL ESPACIADOR (SOLO PARA BREVA 30)

1 Fije el espaciador F con un tornillo G.

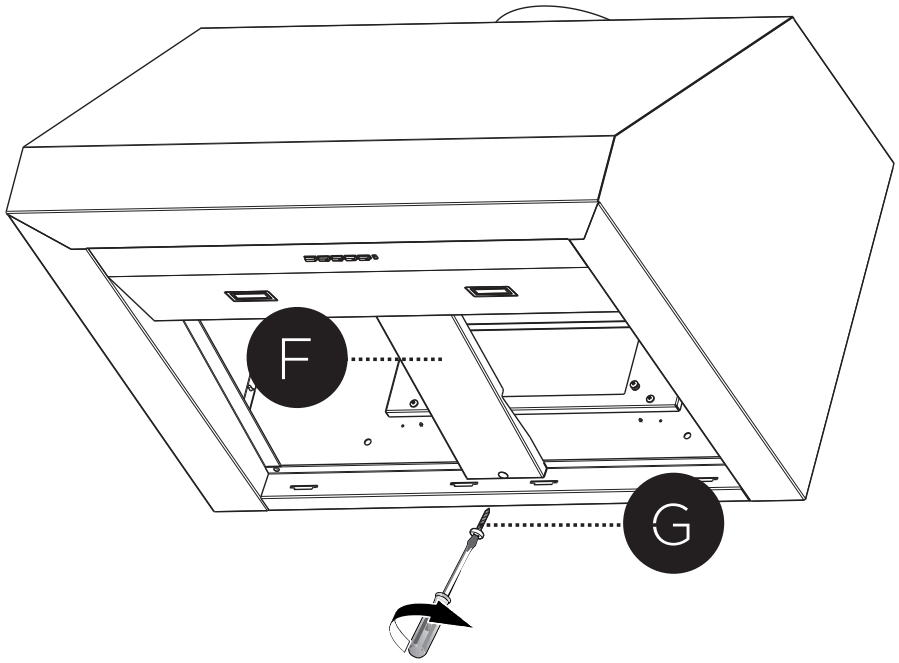

2 Coloque la tapa M.

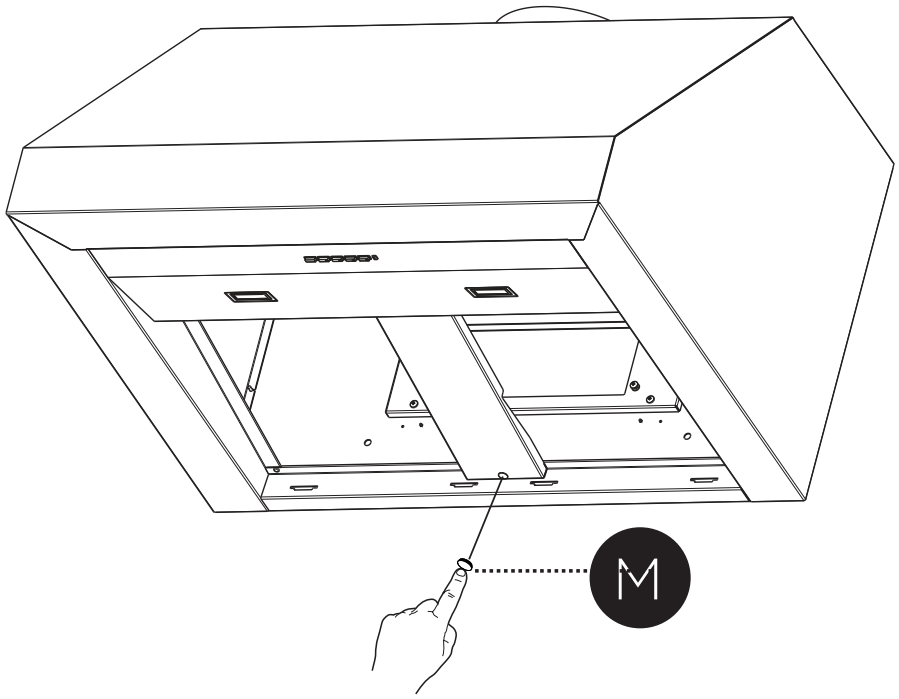

INSTRUCCIONES DE RECIRCULACIÓN - SOLO PARA BREVA30 Y BREVA36

Para las instalaciones de recirculación, son necesarios los filtros de carbón vegetal. Retire todos los filtros de grasa y déjelos a un lado. Coloque un filtro de carbón vegetal en cada extremo del motor. Cada filtro de carbón vegetal se acopla a la rejilla en el lateral del motor. Gire el filtro hacia la derecha para instalarlo y hacia la izquierda para quitarlo (FIGURA 3C). Sustituya todos los filtros de grasa.

Hay dos formas de recircular la campana:
1) Utilice el kit de recirculación sin conductos (se vende por separado), consulte las instrucciones de instalación dentro del kit de recirculación que incluye filtros de carbón vegetal.
DUCTGRT304 o # DUCTGRT364
2) Debe instalarse un conducto para evacuar la campana hacia la cocina, ya sea en la parte superior del armario (FIGURA 3A) o en la cara o el lateral del plafón (FIGURA 3B). Instale al menos 15″ de conducto metálico (fig. 3A y 3B) en la salida de aire. Pase el conducto verticalmente y fíjelo en la abertura recortada en la parte superior o lateral del armario o del plafón. Se recomienda la instalación de una rejilla metálica. Este conducto no debe terminar en un espacio de aire muerto. # FILTER6 debe comprarse para completar este tipo de instalación.

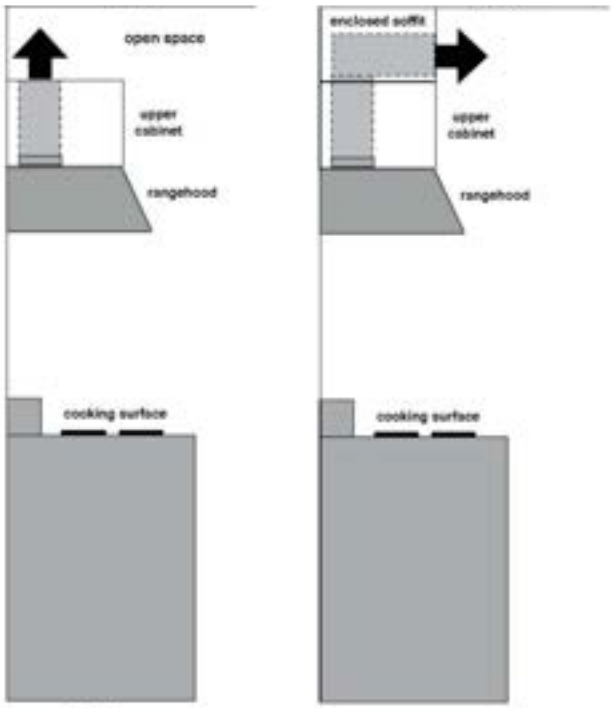

FIGURE 3A FIGURE 3B

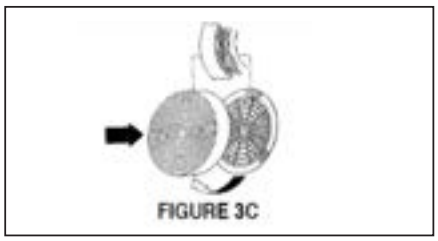
FIGURE 3C

Nota: Se recomienda que la cocina de estilo profesional siempre se ventile al exterior; para las instalaciones de recirculación, se requiere algún trabajo de conductos para extraer la unidad fuera del gabinete.

CONECTE EL CABLE DEL MOTOR

1 Conecte el cable del motor a la caja de control dentro del cuerpo de la campana. IMPORTANTE: tenga en cuenta la dirección correcta de las clavijas en el conector. Asegúrese de alinear las clavijas con la misma forma. Si no lo hace, podría dañar el producto.

BREVA 30 y BREVA 36

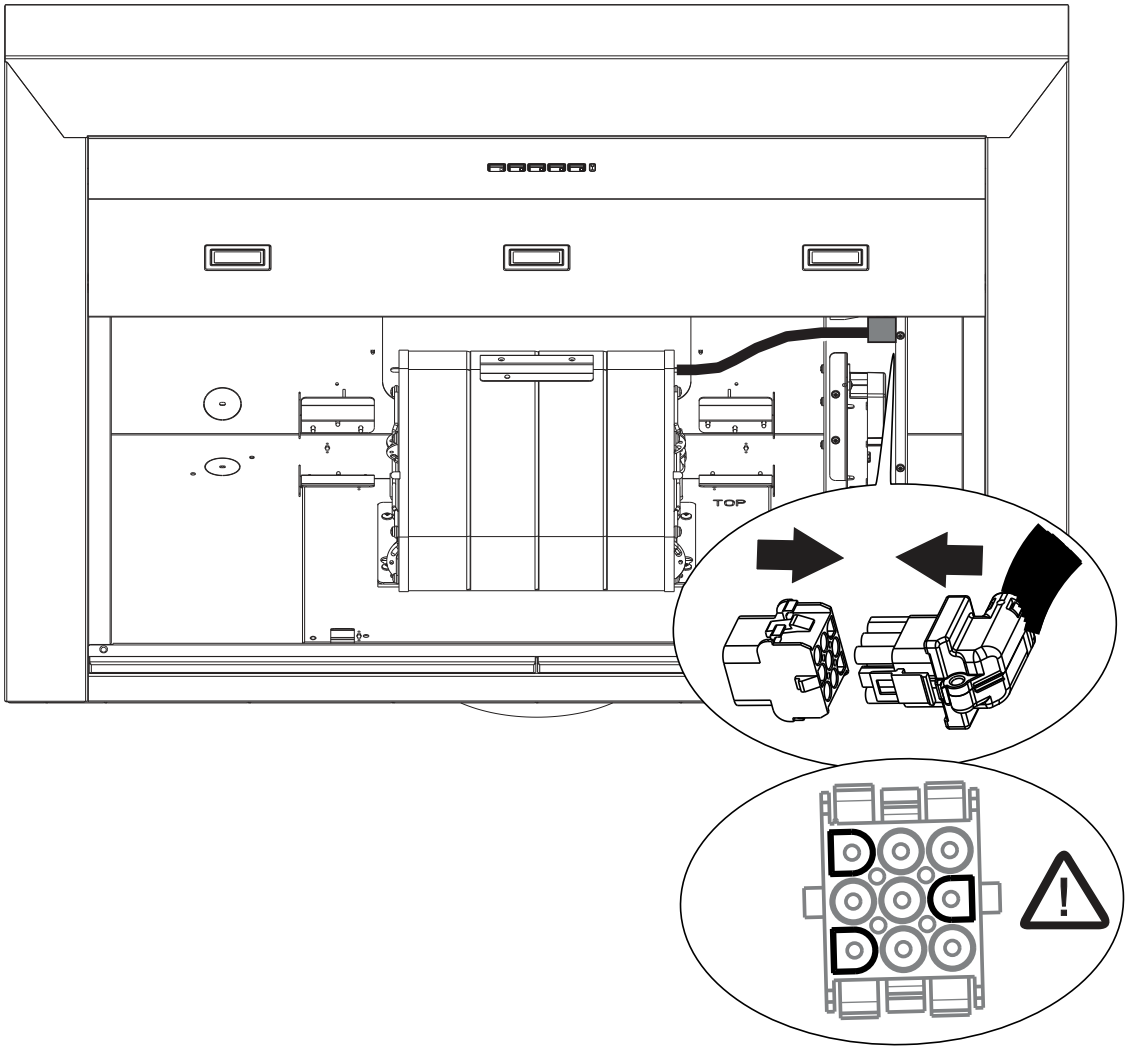

BREVA 48

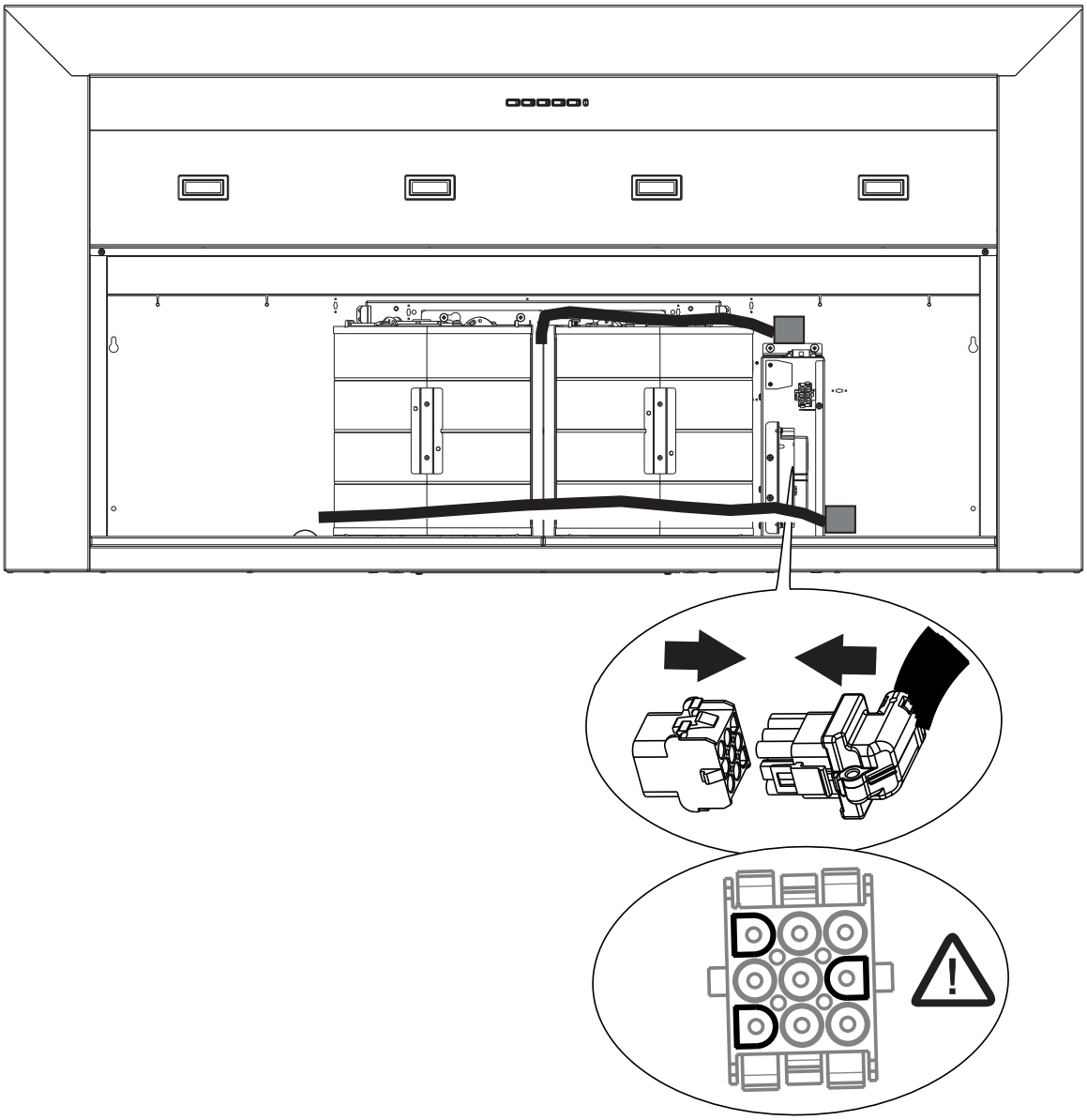

MONTAJE EN LA PARED

1 Dibuje una línea vertical en la pared de soporte tan alta como sea posible, en el centro de la zona en la que se instalará la campana.
Dibuje una línea horizontal en el lugar donde se ubicará el borde inferior de la campana, como se indica en la figura, que esté a un mínimo de (24″ a 30″) por encima de la superficie de cocción

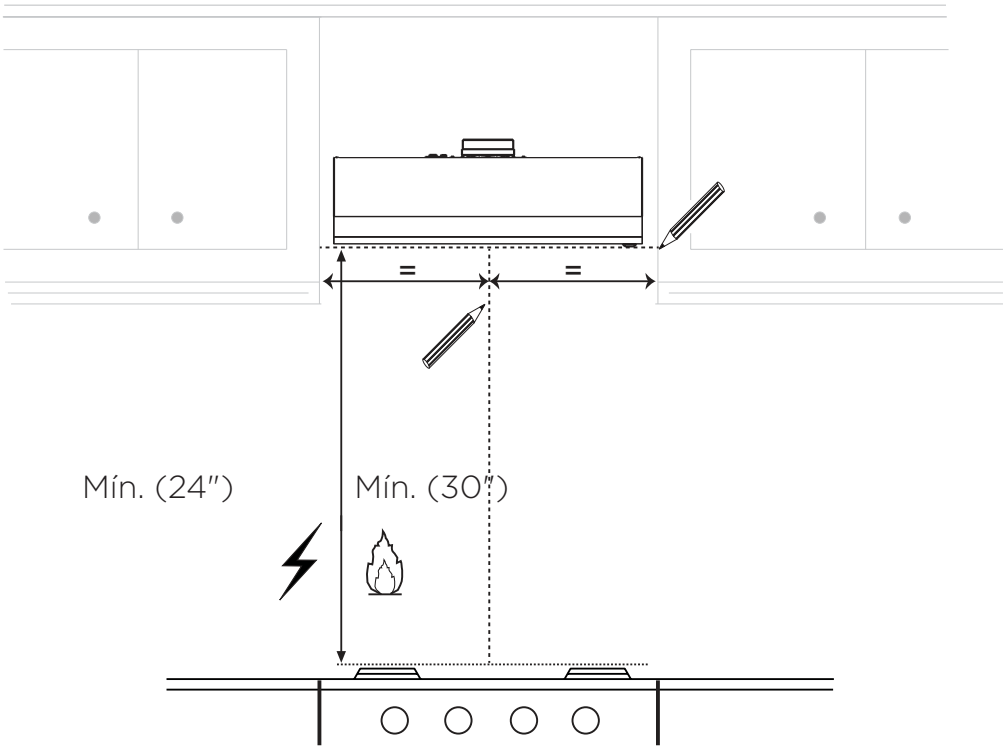

2 Marque la pared donde se indica a 17 7/16″ por encima de la línea horizontal en la parte inferior de la campana. Mida y marque la distancia L desde la izquierda y la derecha de la línea vertical como se indica.

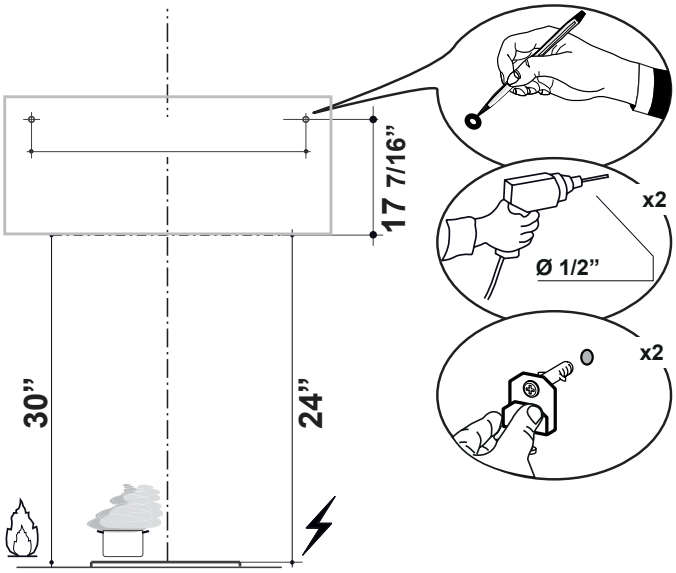

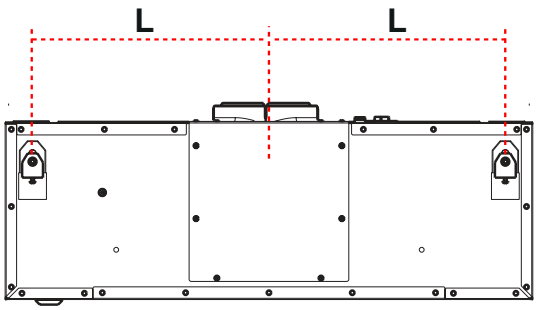

	Breva 30	Breva 36	Breva 48
L	8″	14 15/16″	19″

3 Cuelgue el cuerpo de la campana en los soportes de pared N .

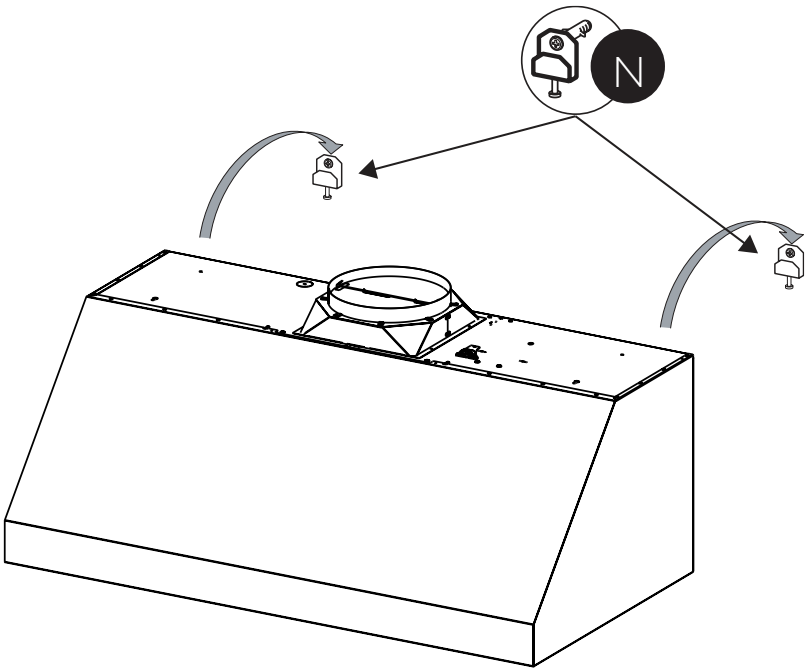

4 Utilice un nivel para asegurarse de que la campana esté uniforme en la pared, utilice un destornillador para ajustar los soportes como se muestra. Apriete completamente el soporte una vez nivelado.

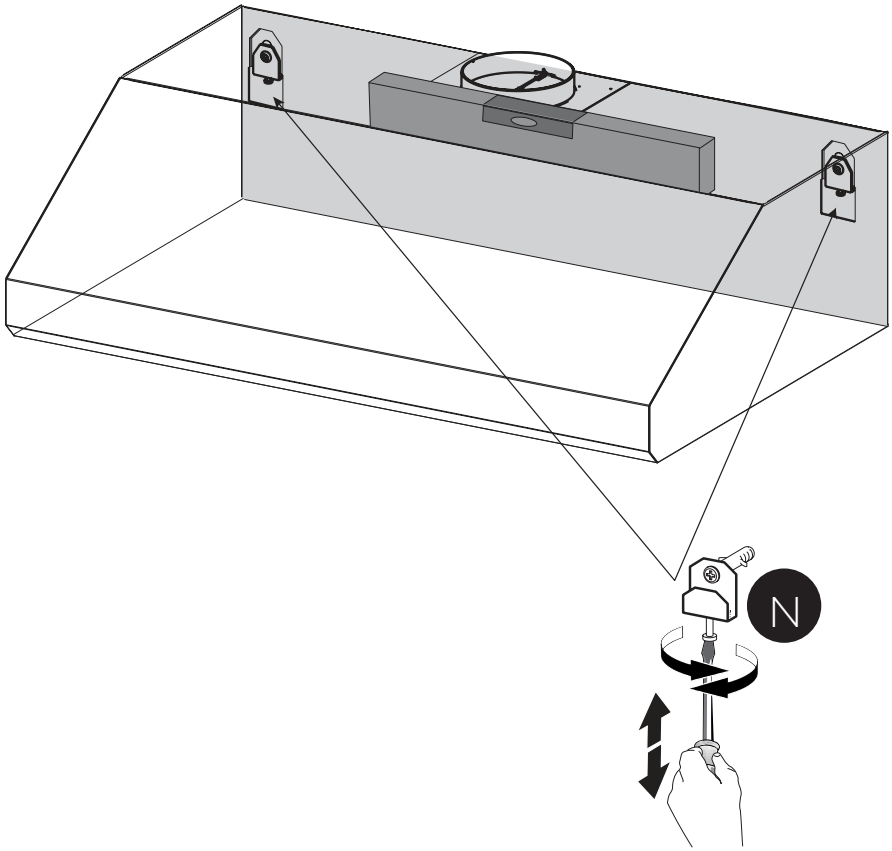

5 Coloque 4 tornillos de seguridad L en la parte posterior de la campana en la pared. Siga los pasos indicados a continuación para terminar.

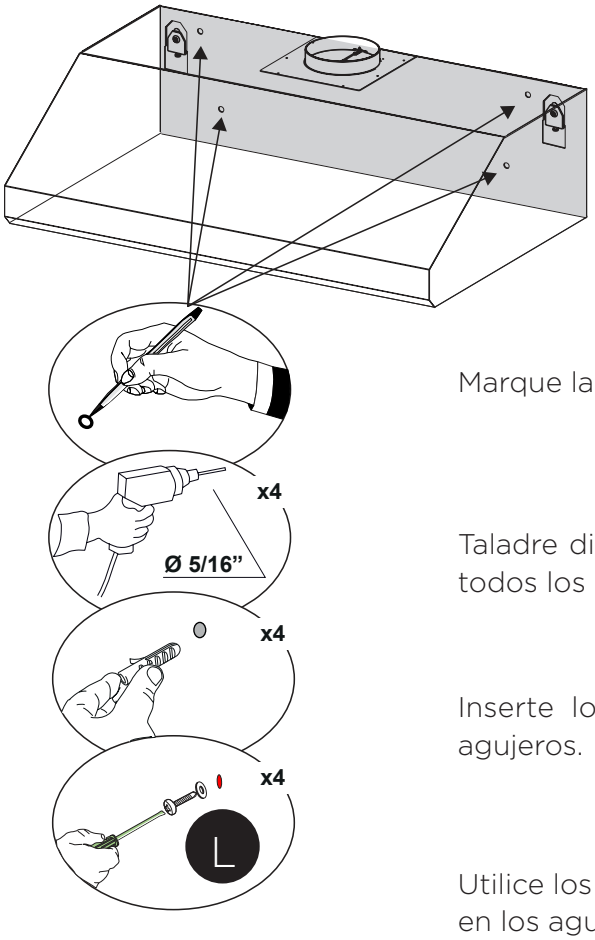

Marque la pared donde se indica.

Taladre directamente en los agujeros de ø 5/16″ en todos los puntos centrales marcados.

Inserte los soportes de pared adquiridos en los agujeros.

Utilice los tornillos restantes para anclar la campana en los agujeros.

6 Fije los dos rieles de engrase B.

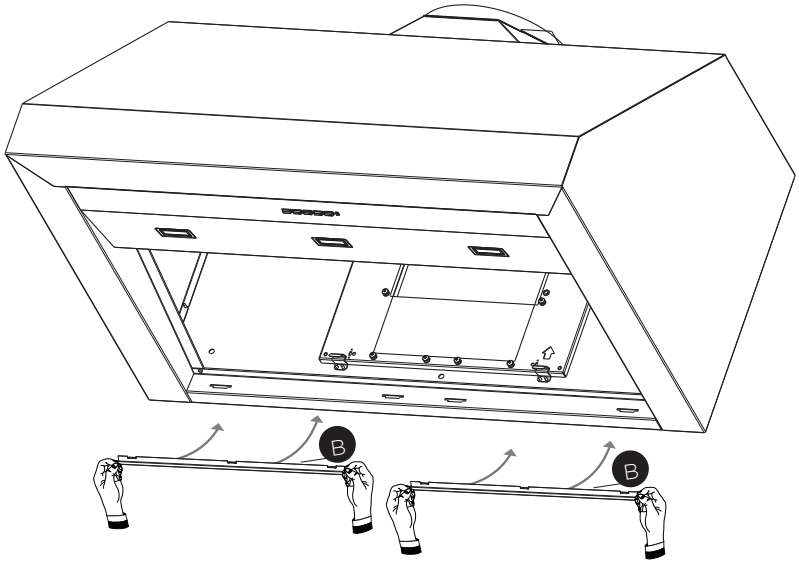

7 Coloque los filtros de grasa C introduciendo la parte delantera del filtro en la campana y empujando hacia delante. Inserte la parte posterior del filtro en los carriles de engrase.

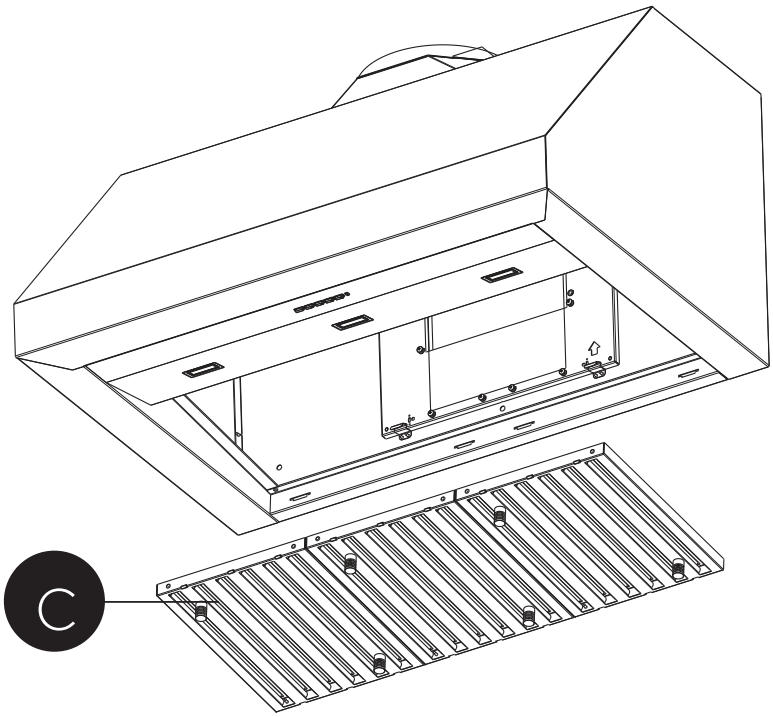

INSTALACIÓN PARA EL MONTAJE BAJO EL ARMARIO

OMITA ESTE PASO SI UTILIZA EL MÉTODO DE MONTAJE EN PARED
IMPORTANTE: El bastidor del plafón o del armario debe ser capaz de soportar unos 45,3 kg (100 libras) para los modelos 30 y 36 y unos 68,03 kg (150 libras) para los modelos de 48.

Cuando sea necesario, la campana puede instalarse de forma que se apoye en el plafón o en el armario.
- El plafón debe ser construido con 2"x4".
- Utilice un nivel para trazar la línea central de la placa de cocción o de la cocina.
- Continúe la línea central hacia adelante en la parte inferior del plafón.
- Instale los soportes horizontales de madera entre los 2"x4".

DIMENSIÓN SUPERIOR BREVA30

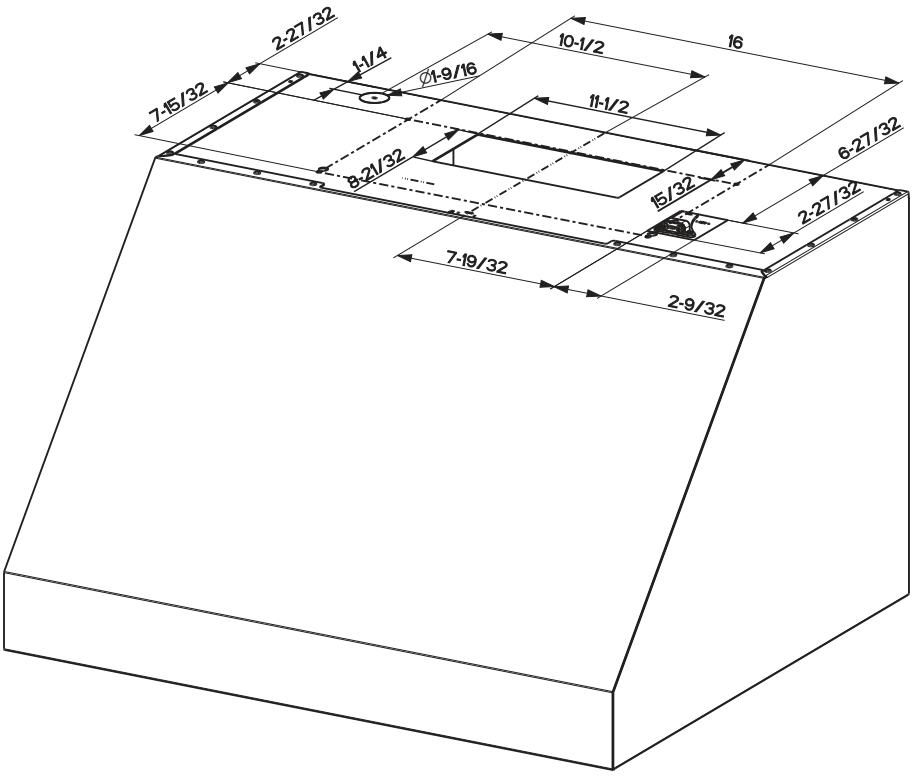

DIMENSIÓN SUPERIOR BREVA36

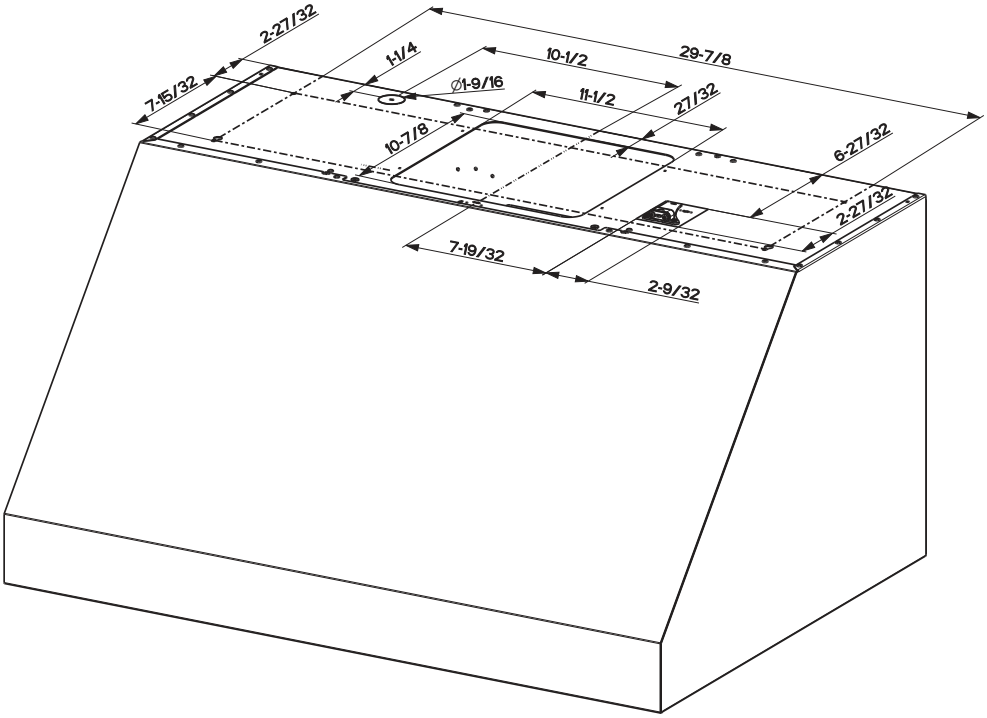

DIMENSIÓN SUPERIOR BREVA48

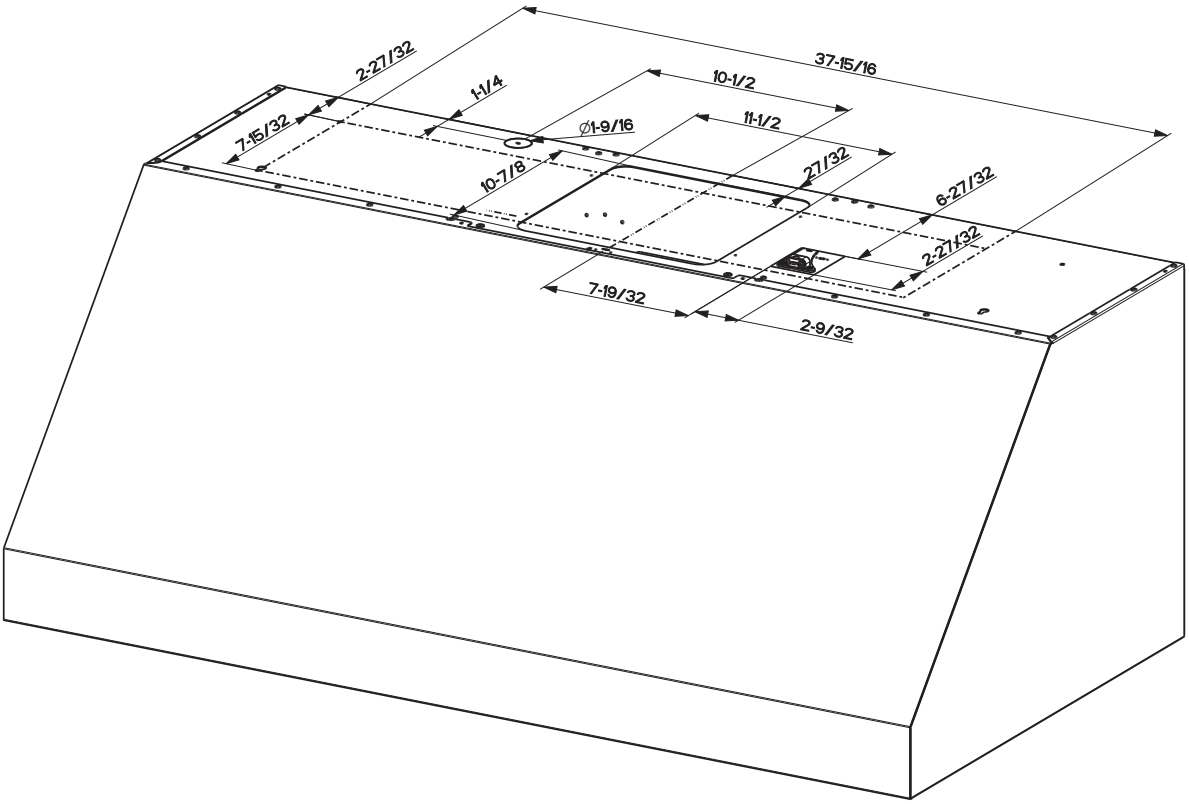

1 Levante la campana hasta el armario.

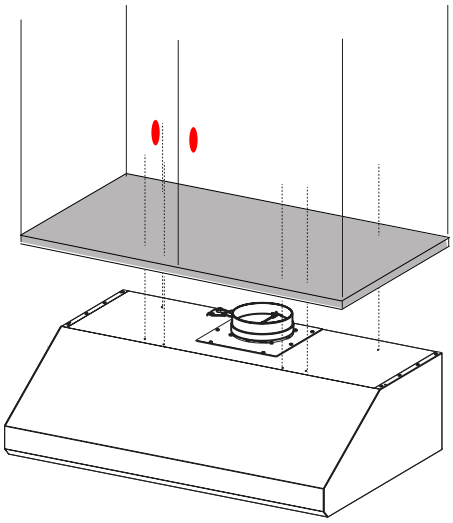

2 Fije el cuerpo de la campana con 4 tornillos L desde la parte inferior.

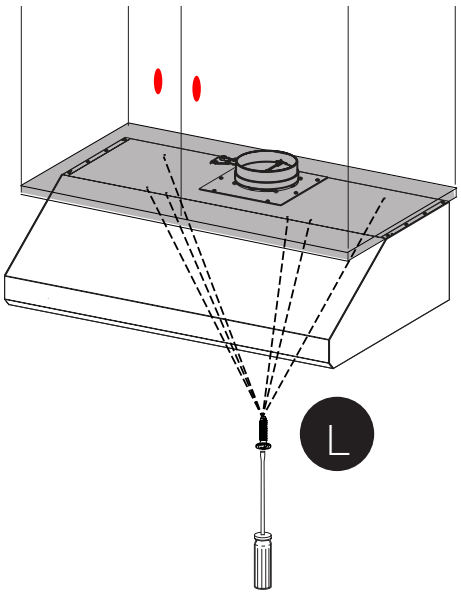

3 Fije la campana con 4 tornillos de seguridad en la pared trasera.

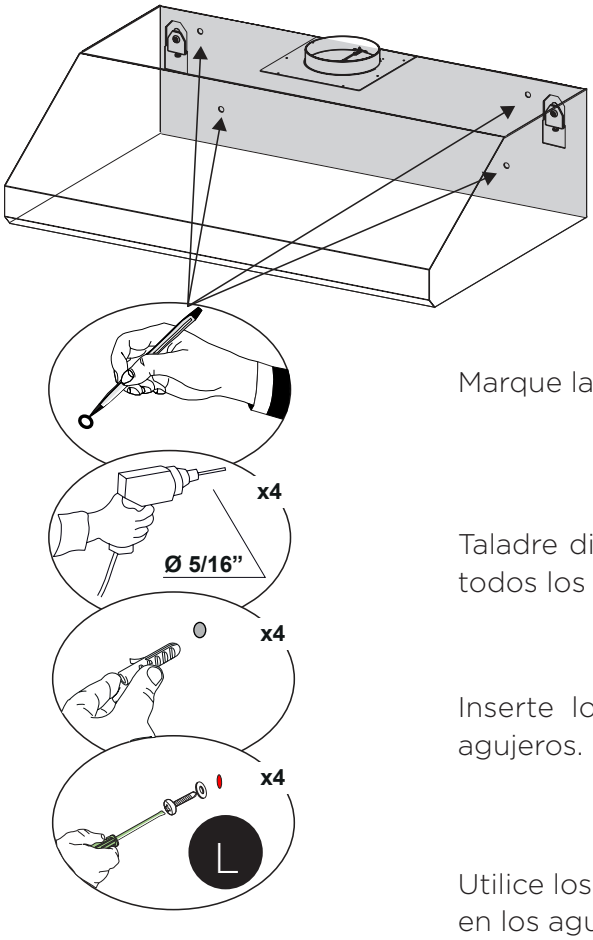

Marque la pared donde se indica.

Taladre directamente en los agujeros de ø 5/16″ en todos los puntos centrales marcados.

Inserte los soportes de pared adquiridos en los agujeros.

Utilice los cuatro tornillos para anclar la campana en los agujeros.

CONEXIÓN DE LA ENERGÍA DEL HOGAR

1

INSTALACIÓN ELÉCTRICA CON CABLE DE CONEXIÓN

INSTRUCCIONES PARA LA CONEXIÓN A TIERRA Este aparato debe estar conectado a tierra. En caso de que se produzca un cortocircuito eléctrico, la conexión a tierra reduce el riesgo de descarga eléctrica al proporcionar un cable de escape para la corriente eléctrica. Este aparato está equipado con un cable que tiene un hilo de conexión a tierra con un enchufe de conexión a tierra. El enchufe debe conectarse a una toma de corriente que esté correctamente instalada y conectada a tierra.

ADVERTENCIA: Una conexión a tierra inadecuada puede suponer un riesgo de descarga eléctrica.

Consulte a un electricista cualificado si las instrucciones de conexión a tierra no se entienden completamente, o si existen dudas sobre si el aparato está correctamente conectado a tierra.

No utilice un cable alargador. Si el cable de alimentación es demasiado corto, haga que un electricista cualificado instale una toma de corriente cerca del aparato.

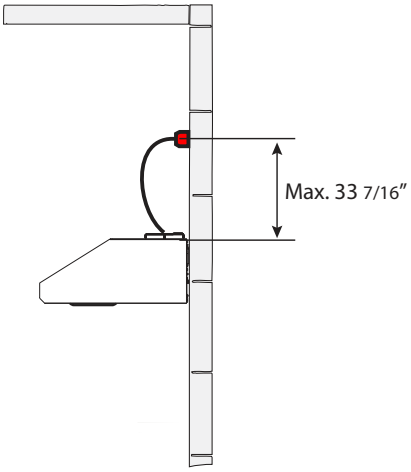

El cable de alimentación deberá ser accesible para su inspección después de la instalación.

INSTALACIÓN ELÉCTRICA CON CAJA DE CABLEADO OPCIONAL

Para el cableado permanente, utilice únicamente el accesorio Direct Connect Wiring Box sku WIREBOX2, fabricado por Faber.

Accesorio de caja de cableado de conexión directa sku # WIREBOX2 (se adquiere por separado)

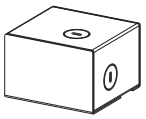

OPERACIÓN DE LOS CONTROLES

PARA OBTENER MEJORES RESULTADOS

Ponga en marcha la campana extractora varios minutos antes de cocinar para desarrollar un flujo de aire adecuado. Deje que la campana extractora funcione durante varios minutos después de terminar de cocinar para eliminar todo el humo y los olores de la cocina.

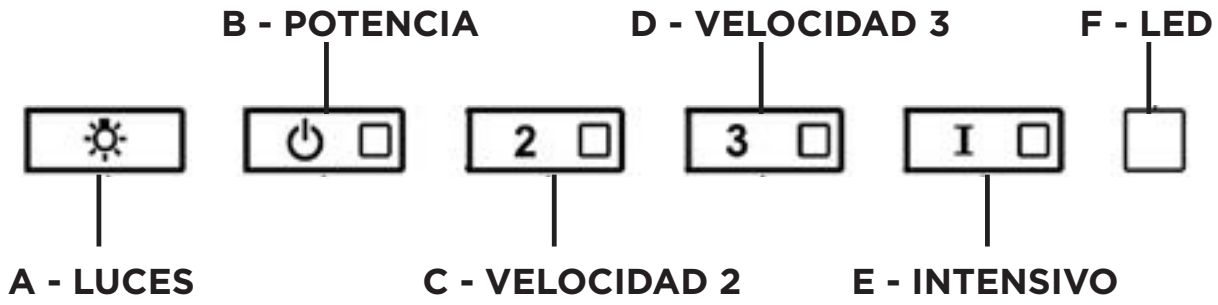

BOTÓN	FUNCIÓN	INDICADOR
	A - LUCES: Las luces tienen 3 niveles - alto, medio, bajo, apagado - pulse el botón de luz para cambiar los niveles. Con una pulsación de 3 segundos, las luces se apagarán.	
	B - POTENCIA: Una pulsación rápida enciende/apaga el motor a la velocidad uno	
2	**B - VELOCIDAD 2:** Una pulsación rápida enciende el motor a la velocidad dos	2
	Activar / Desactivar la alarma del filtro de carbón vegetal: Una pulsación larga con las luces encendidas y el motor apagado activará o desactivará la alarma de carbón vegetal.	Todos los LED parpadean dos veces (alarma activada). Todos los LED se encienden durante 1 segundo (alarma desactivada)
3	**B - VELOCIDAD 3:** Una pulsación rápida enciende el motor a la velocidad tres	3
	Reinicio de la alarma del filtro de grasa y/o del filtro de carbón vegetal - Una pulsación larga con el motor y las luces apagadas para reiniciar las alarmas de lavado del filtro	Todos los LED parpadean 3 veces

BOTÓN	FUNCIÓN	INDICADOR
I	**NIVEL INTENSIVO 1:** Una pulsación rápida hará funcionar el nivel de velocidad intensivo 1 durante 6 minutos. Esta función no se puede activar si el el nivel de velocidad intensivo 2 está funcionando **NIVEL INTENSIVO 2 -** Una pulsación de 3 segundos hará funcionar el nivel de velocidad intensiva 2 durante 6 minutos. Esta función no se puede activar si el el nivel de velocidad intensivo 2 está funcionando Al final de los 6 minutos, la campana vuelve a la velocidad que se había fijado antes. Si se ajusta la intensidad con el motor apagado, la campana se apagará después de 6 minutos.	I
I 2	**Alarma del filtro de grasa**: Si los botones de velocidad dos e intensiva están encendidos, significa que la alarma de saturación del filtro de grasa está activada y los filtros de grasa deben ser lavados. La alarma se enciende después de 100 horas de funcionamiento. **Alarma del filtro de carbón vegetal**: si se activa la alarma, las luces de velocidad dos e intensiva parpadearán. Esto significa que los filtros de carbón vegetal deben ser reemplazados Y los filtros de grasa deben ser lavados. La alarma del filtro de carbón se enciende después de 200 horas de funcionamiento.	I 2

Información sobre el sensor de calor: La campana está equipada con un sensor de temperatura que, si el motor está apagado y la temperatura debajo de la estufa es alta, activa el motor a la máxima velocidad.
La condición se indica mediante el parpadeo de los LED de velocidad 1 y 2 , el LED de velocidad 3 está encendido. Esta condición persiste hasta que la temperatura vuelve a estar por debajo del umbral. Es posible salir de este modo seleccionando una de las velocidades.

INFORMACIÓN SOBRE WI-FI

Este dispositivo cumple con la parte 15 de las normas de la FCC. El funcionamiento está sujeto a las dos condiciones siguientes: (1) Este dispositivo no puede causar interferencias perjudiciales, y (2) este dispositivo debe aceptar cualquier interferencia recibida, incluidas las que puedan causar un funcionamiento no deseado.

Nota: Este equipo ha sido probado y se ha comprobado que cumple con los límites de un dispositivo digital de clase B, de acuerdo con la parte 15 de las normas de la FCC. Estos límites están diseñados para proporcionar una protección razonable contra las interferencias perjudiciales en una instalación residencial.
Este equipo genera, utiliza y puede irradiar energía de radiofrecuencia y, si no se instala y utiliza según las instrucciones, puede causar interferencias perjudiciales en las comunicaciones por radio. Sin embargo, no se puede garantizar que no se produzcan interferencias en una instalación concreta.
Si este equipo causa interferencias perjudiciales en la recepción de radio o televisión, lo cual puede determinarse apagando y encendiendo el equipo, se invita al usuario a intentar corregir la interferencia tomando una o más de las siguientes medidas:

- Reoriente o reposicione la antena receptora.
- Aumente la separación entre el equipo y el receptor.
- Conecte el equipo a una toma de corriente de un circuito distinto al que está conectado el receptor.
- Consulte a su distribuidor o a un técnico de radio/televisión con experiencia para que le ayude.

Las modificaciones o alteraciones de este producto no autorizadas por Faber pueden invalidar la compatibilidad electromagnética (EMC) y la conformidad inalámbrica y denegar el permiso de uso del producto.
Este producto demostró el cumplimiento de la compatibilidad electromagnética en condiciones que incluían el uso de dispositivos periféricos compatibles y cables blindados entre los componentes del sistema. Es importante utilizar periféricos compatibles y cables apantallados entre los componentes del sistema para reducir la posibilidad de causar interferencias en radios, televisores y otros dispositivos electrónicos.
Exposición a la energía de radiofrecuencia. La potencia de salida radiada de este dispositivo cumple con los límites de exposición a la radiofrecuencia de la FCC y el IC. Este dispositivo debe utilizarse con una distancia mínima de separación de 20 cm (8 pulgadas) entre el equipo y el cuerpo de una persona.

Información sobre los aparatos conectados
Contiene FCC ID:2AC7Z-ESPWROOM32D
Contiene IC:21098-ESPWROOM32D
Modelo: ESP32-WROOM-32D
CAN ICES-003(B)/NMB-003(B)

CONEXIONES SOBRE WI-FI

BOTÓN	FUNCIÓN	INDICADOR
2	**Activar / Desactivar la función de conexión Wi-Fi.** Una pulsación larga del botón de velocidad 2 con el motor y las luces apagadas para activar/ desactivar el WI-FI. **Nota: la función Wi-Fi se activa automáticamente cuando el usuario solicita el procedimiento de configuración Wi-Fi.**	**F - LED** Conexión al router inalámbrico de casa en curso. Conexión Wi-Fi activada.
I	**Iniciar la configuración del Wi-fi** Una pulsación larga con el motor y las luces apagadas para entrar o terminar el procedimiento de configuración del Wi-Fi. Antes de iniciar el procedimiento, utilice la aplicación Faber Cloud para registrarse en el sistema IOT Faber. A continuación, siga las instrucciones para añadir un nuevo dispositivo y registrar su router inalámbrico doméstico. Si el procedimiento no se completa con éxito en unos pocos minutos, detenga el proceso de configuración manteniendo el botón intensivo durante 3 segundos. Mantenga el botón de nuevo durante 3 segundos para iniciar el proceso. La campana detendrá el proceso de configuración del Wi-fi si no se completa con éxito en 15 minutos.	3 I La instalación está en curso 3 I Cuando la configuración se ha terminado los LED permanecen encendidos durante 2 segundos.

AJUSTE DE CFM < 295CFM
(SOLO PARA BREVA30 Y BREVA36 SIN IB600PR)

Para iniciar el proceso asegúrese de que las luces de la campana están encendidas y el motor está apagado.

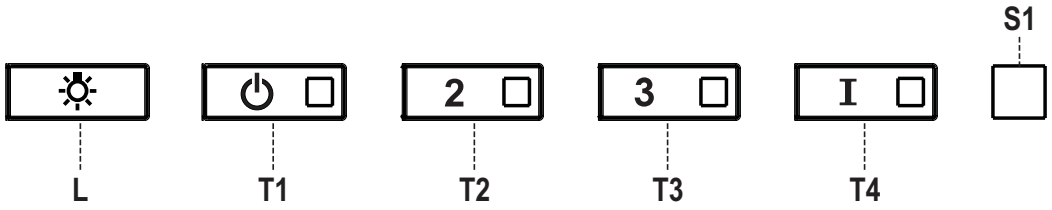

1) Mantenga pulsado T1 durante 7 segundos hasta que todos los LED parpadeen.

2) Cuando el parpadeo se haya detenido, pulse **T1**.

3) **El botón T1** parpadeará una vez, luego pulse **el botón T1** de nuevo para confirmar su elección (pulsado antes de 10 segundos)

4) Los cuatro LED parpadearán de nuevo para confirmar que ha terminado el ajuste de CFM a menos de 295 CFM.

5) Coloque la etiqueta de menos de 295 CFM en el interior de la campana (detrás de los filtros de grasa) cerca de la etiqueta de clasificación para la inspección y en el frente de su manual de instalación/usuario.

6) Para confirmar su ajuste para la inspección, los botones **T1** y **T2** siempre harán funcionar la campana a la misma velocidad. La velocidad más alta (**T3**) y la velocidad intensiva (**T4**), también dejarán de funcionar.

Nota: **Los botones T2** y **T3** funcionarán ahora al mismo nivel y la velocidad intensiva se desactivará.

Atención: Cuando se ha completado el ajuste de menos de 295 CFM, ya no es posible cambiar este ajuste al nivel original de CFM.

ATENCIÓN: Para un correcto funcionamiento de la APP FABER CLOUD, una vez finalizado este procedimiento, desconecte el enchufe de la red eléctrica y vuelva a conectarlo.

AJUSTE DE CFM < 395CFM
(SOLO PARA BREVA30 Y BREVA36 SIN IB600PR)

Para iniciar el proceso asegúrese de que las luces de la campana están encendidas y el motor está apagado.

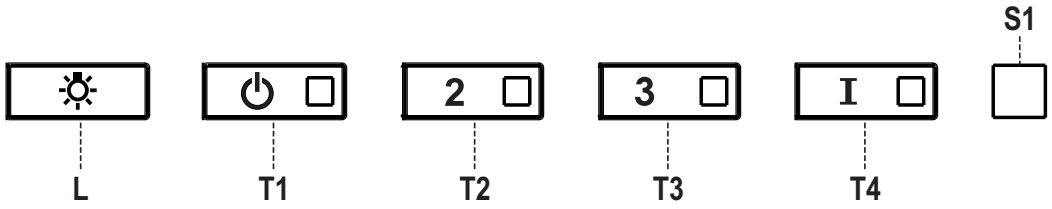

1) **Mantenga pulsado T1** durante 7 segundos hasta que todos los LED parpadeen.

2) Cuando el parpadeo se haya detenido, pulse **T2**

3) **El botón T2** parpadeará una vez, luego pulse **el botón T2** de nuevo para confirmar su elección (pulsado antes de 10 segundos)

4) Los cuatro LED parpadearán de nuevo para confirmar que ha terminado el ajuste de CFM a menos de 395 CFM.

5) Coloque la etiqueta de menos de 395 CFM en el interior de la campana (detrás de los filtros de grasa) cerca de la etiqueta de clasificación para la inspección y en el frente de su manual de instalación/usuario.

6) Para confirmar su ajuste para la inspección, la función de velocidad intensiva, ya no funcionará.

Nota: **Los botones T3** y **T4** funcionarán ahora al mismo nivel y la velocidad intensiva se desactivará.

Atención: Cuando se ha completado el ajuste de menos de 395 CFM, ya no es posible cambiar este ajuste al nivel original de CFM.

ATENCIÓN: Para un correcto funcionamiento de la APP FABER CLOUD, una vez finalizado este procedimiento, desconecte el enchufe de la red eléctrica y vuelva a conectarlo.

APLICACIÓN FABER CLOUD

Aplicación Faber Cloud

Su campana extractora es compatible con la aplicación Faber Cloud. Todo lo que necesita es una red Wi-Fi conectada a Internet que esté dentro del alcance de la campana extractora. Usted puede controlar todas las funciones de su campana extractora desde cualquier lugar utilizando un dispositivo móvil o su altavoz inteligente Amazon Alexa o Apple Siri o Google Home. Cuando se conecta a su altavoz inteligente, puede controlar su campana con su voz.
La aplicación Faber Cloud está disponible en dispositivos iOS que utilicen iOS 11.0 o posterior o en dispositivos Android que utilicen la versión 8 o posterior de Android. Visite la App Store de Apple o la Play Store de Google para obtener más información. Su campana extractora tendrá una funcionalidad completa si no utiliza las funciones de Wi-fi o de la aplicación Faber CLoud, ninguna de las cuales es necesaria. Por favor, revise la Guía de inicio de conexión rápida incluida para más información.

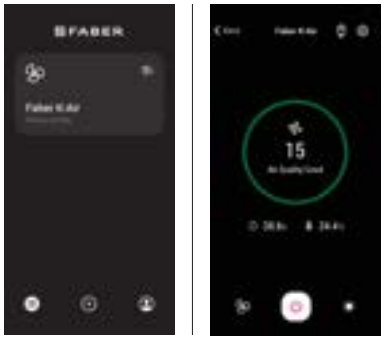

Icono	Función
	Página de inicio
	Agregar un nuevo dispositivo
	Gestión de perfiles de usuario
	Conectado a la red Wi-Fi de Faber
	Encendido/apagado de la campana
	Gestión del sistema de iluminación
	Gestión de la velocidad del motor
	Función intensiva
	Función de retardo
	Función 24H
	Gestión de la configuración de la aplicación

MANDO A DISTANCIA (opcional)

El mando a distancia reproduce las funciones del panel de control de la campana. # REMORIG

LIMPIEZA DEL ACERO INOXIDABLE

Limpieza de las superficies exteriores:
Por favor, tenga en cuenta que los abrasivos y los agentes de fregado pueden rayar los acabados de la campana extractora y no deben utilizarse para limpiar las superficies acabadas.

Instrucciones para la limpieza del acabado de acero inoxidable:
Limpie las superficies exteriores con un limpiador de acero inoxidable disponible comercialmente.

CUIDADO DE LOS FILTROS

LIMPIEZA DE LOS FILTROS DE GRASA METÁLICOS

Los filtros de grasa metálicos pueden limpiarse en una solución de detergente caliente o lavarse en el lavavajillas. Deben limpiarse cada 2 meses de uso, o con mayor frecuencia si el uso es particularmente intenso.

1. Retire el filtro empujando hacia la parte posterior de la unidad y, al mismo tiempo, tirando hacia abajo.
2. Lave el filtro sin doblarlo, déjelo secar bien antes de volver a colocarlo (si la superficie del filtro cambia de color con el tiempo, esto no tendrá ningún efecto sobre su eficacia).
3. Vuelva a colocarlo, teniendo cuidado de que el asa esté orientada hacia delante.
4. La limpieza en el lavavajillas puede deslustrar el acabado del filtro metálico de grasa.
5. Seque completamente los filtros antes de volver a instalarlos en la campana. No debe quedar agua atrapada en el filtro antes de volver a instalarlo.

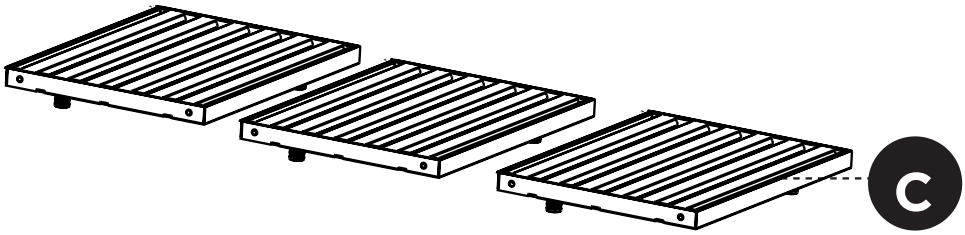

SUSTITUCIÓN DEL FILTRO DE CARBÓN ACTIVADO - SOLO PARA BREVA30 Y BREVA36

Los filtros de carbón activado (# FILTER6) no son lavables y no pueden regenerarse, y deben sustituirse aproximadamente cada 4 meses de funcionamiento, o con mayor frecuencia en caso de uso intensivo.

1. Retire el filtro, empujándolo hacia la parte posterior de la unidad y al mismo tiempo tirando hacia abajo.
2. Retire los filtros de carbón activado saturados, como se indica (A).
3. Coloque los nuevos filtros, como se indica (B).
4. Vuelva a colocarlo, teniendo cuidado de que el asa esté orientada hacia delante.

PRECAUCIÓN: Cuando se utiliza en modo de recirculación, para reducir el riesgo de incendio y sacudida utilice únicamente el kit de conversión Modelo # FILTRO7

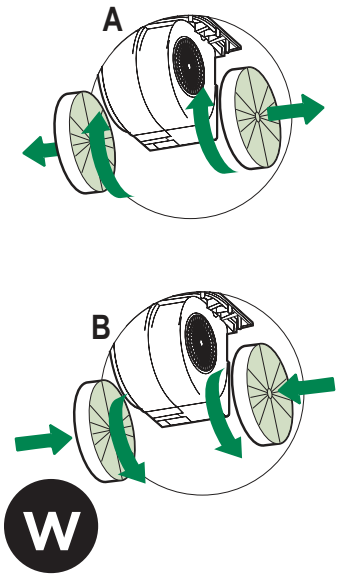

SUSTITUCIÓN DE LAS BOMBILLAS

Las luces LED deben ser sustituidas por el servicio técnico autorizado de Faber.

DIAGRAMA DE CABLEADO

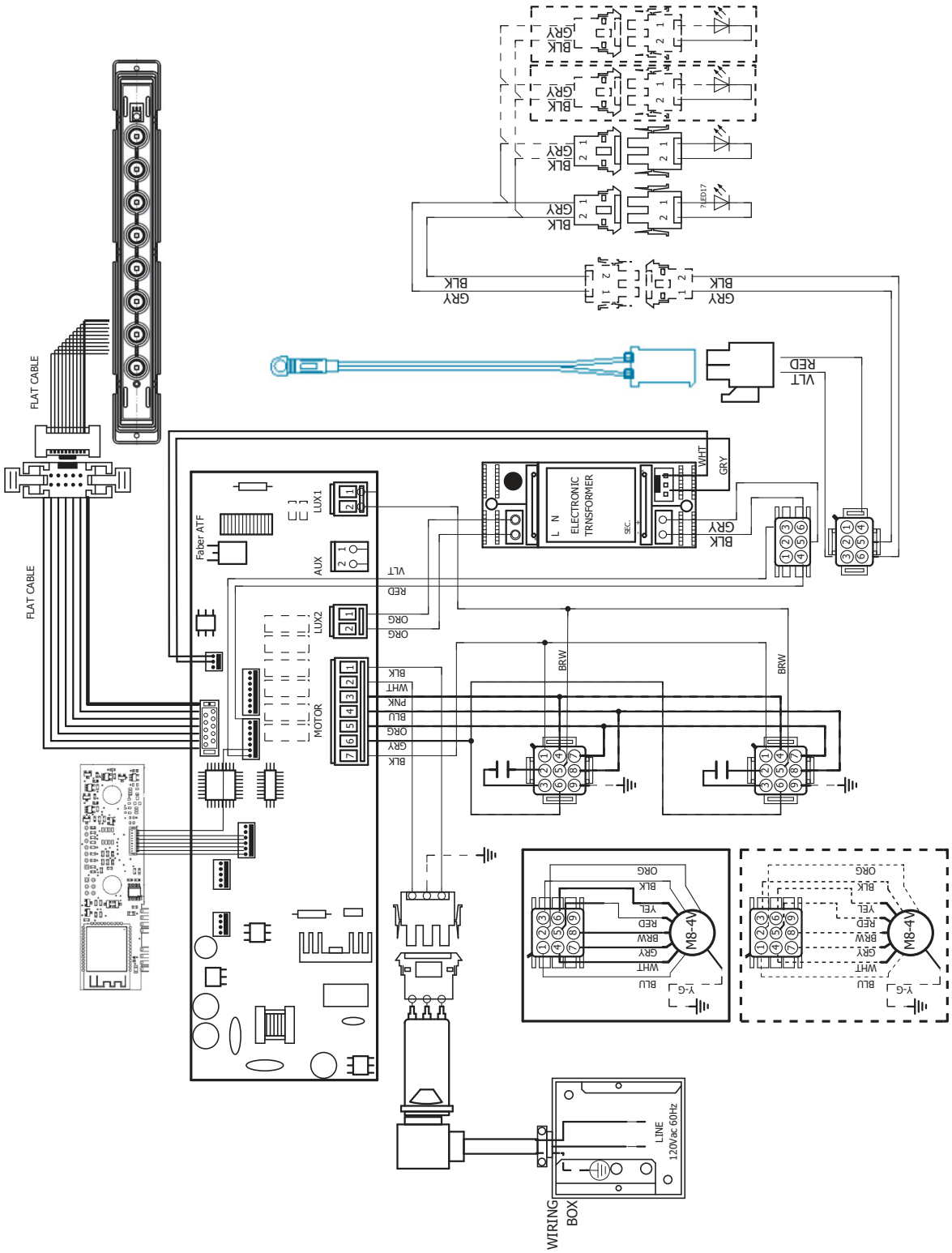

GARANTÍA

La garantía de Franke Home Solutions para los productos de las marcas Franke y Faber entra en vigor el 1 de marzo de 2022

En Estados Unidos, Canadá y América Latina, Franke garantiza los productos de la marca Faber contra defectos de fabricación en materiales y mano de obra cuando se compran a un minorista autorizado de Franke o Faber de acuerdo con las garantías específicas del producto que se detallan en este documento (cada una, una "Garantía" y colectivamente, las "Garantías"). Los productos deben ser instalados correctamente, según las instrucciones de instalación de Franke, en su instalación original, y utilizados en aplicaciones normales de cocina residencial en interiores. Cualquier producto o componente que haya sido modificado o alterado de su condición original anulará la garantía. Las garantías de Franke para los productos de la marca Faber están limitadas al comprador original y no son transferibles. Estas garantías no incluyen los productos comprados a minoristas no autorizados, los productos obsoletos o descatalogados, ni los productos que eran modelos de exposición anteriores. Todos los problemas con los productos instalados se consideran reclamaciones de garantía y no están sujetos a la política de devoluciones. Franke se reserva el derecho de inspeccionar cualquier producto Franke / Faber reportado como defectuoso en virtud de una reclamación de garantía y la instalación original antes de proporcionar un producto y/o componente de reemplazo. Todas las decisiones son definitivas. En ningún caso la responsabilidad de Franke superará el importe del precio de compra original.

Las garantías no cubren, y Franke no será responsable, de ningún daño a los productos o componentes derivado de un mal uso o abuso, daños accidentales, desgaste normal como rozaduras, arañazos o reducción/descoloramiento del acabado, instalación incorrecta, uso anormal, negligencia, daños causados por un mantenimiento o limpieza inadecuados. Los daños causados por impurezas, productos químicos corrosivos o actos fuera del control de Franke no están cubiertos por ninguna garantía. Las llamadas de servicio para corregir la instalación de una campana extractora, las instrucciones sobre el funcionamiento de una campana extractora, para sustituir o reparar los fusibles de la casa o para corregir el cableado o la fontanería de la casa no están cubiertas por ninguna Garantía. Las llamadas de servicio para reparar o sustituir las bombillas, fusibles o filtros de la campana extractora, así como los costes de estas piezas consumibles, también están excluidos de la cobertura de la garantía. La instalación que no esté de acuerdo con los códigos eléctricos o de fontanería o con la documentación de Franke / Faber no está cubierta por ninguna garantía. Los costes de las piezas de repuesto o de la mano de obra de reparación de las unidades utilizadas fuera de los Estados Unidos, Canadá o América Latina, incluidas las campanas extractoras de cocina Franke / Faber no aprobadas por la norma UL o C-UL, están excluidos de la cobertura de la garantía. Los gastos de viaje y transporte para el servicio en lugares remotos y los gastos de recogida y entrega no están cubiertos por ninguna Garantía. Las campanas extractoras Franke / Faber siempre deben ser revisadas en el hogar en su instalación original.

Las sustituciones de productos Franke / Faber no incluyen la responsabilidad por los retrasos del proyecto. No se garantiza que las sustituciones de los productos sean exactas. Si el producto original no está disponible en el momento de la reclamación de la garantía, a opción de Franke, los reemplazos del producto serán de tamaño, material y valor similares. Cualquier producto o componente que haya sido modificado o alterado de su condición original anulará la garantía.

Las garantías no permiten la recuperación de los daños incidentales o indirectos, como la pérdida de uso, el retraso, los daños a la propiedad u otros daños indirectos, y Franke no acepta ninguna responsabilidad por tales daños. Cada Garantía está limitada a las condiciones establecidas en el presente documento y al período de garantía aplicable especificado en el mismo y es exclusiva. A EXCEPCIÓN DE LAS GARANTÍAS ESTABLECIDAS EN ESTE DOCUMENTO, FRANKE NO OFRECE NINGUNA GARANTÍA CON RESPECTO A LOS PRODUCTOS, INCLUYENDO, PERO NO LIMITADO A, (1) CUALQUIER GARANTÍA DE COMERCIALIZACIÓN, (2) LA GARANTÍA DE IDONEIDAD PARA UN PROPÓSITO PARTICULAR, (3) LA GARANTÍA DE TÍTULO, O (4) LA GARANTÍA CONTRA LA VIOLACIÓN DE LOS DERECHOS DE PROPIEDAD INTELECTUAL DE UN TERCERO, YA SEA EXPRESA O IMPLÍCITA POR LA LEY, EL DESARROLLO DE LOS NEGOCIOS, EL DESARROLLO DE LA EJECUCIÓN, EL USO DEL COMERCIO O DE OTRA MANERA. AVISO LEGAL POR FAVOR

LEA ATENTAMENTE. Franke Kitchen Systems LLC le proporciona la información anterior como un servicio público a nuestros clientes. Al acceder y utilizar esta información, usted acepta lo siguiente y el cumplimiento de todas las leyes aplicables. Si no está de acuerdo con estas condiciones, no utilice esta información. Aunque intentamos mantener la información actualizada, pueden haberse producido cambios desde su creación. Póngase en contacto con su gerente regional o con el servicio de atención al cliente para verificar la información relativa a los programas de Franke Kitchen Systems LLC y su uso.

Garantía limitada de la campana extractora Franke / Faber:

Las campanas extractoras de Franke / Faber están garantizadas contra cualquier defecto de materiales o mano de obra para el comprador original durante un período de dos (2) años a partir de la fecha de compra original cuando se utilizan en aplicaciones residenciales estándar de interior. Esta garantía cubre la mano de obra y las piezas de recambio. Franke, a su elección, puede reparar o sustituir el producto o los componentes necesarios para restablecer el producto en buenas condiciones de funcionamiento.

Esta garantía sustituye a todas las demás garantías, expresas o implícitas. Ningún empleado, representante de ventas de campo o distribuidor está autorizado a dar ninguna garantía en nombre de Franke Kitchen Systems, LLC

Para reclamar la garantía de un producto instalado, póngase en contacto con Franke a través de la información de contacto proporcionada a continuación. Todos los reclamos de garantía deben incluir lo siguiente para su procesamiento:

1. Prueba de compra en un distribuidor autorizado de Franke o Faber
2. Nombre del comprador original, dirección (incluyendo ciudad, estado y código postal), dirección de correo electrónico y número de teléfono
3. Modelo y número de serie de Franke / Faber
4. Fecha de instalación
5. Descripción del defecto
6. Fotos del defecto

En América del Norte y América Latina:
Soluciones para el hogar Franke
A la atención de: Departamento de Garantía
800 Aviation Parkway
Smyrna, TN 37167
HS-Warranty.US@Franke.com

Persona jurídica:
Franke Kitchen Systems LLC

991.0684.125_03 - 240115
D000000008787_02